本体付属装置 -1 BW/EW シリーズ

	ページ
付属装置索引	D6-2
内部付属装置	
内部付属装置のバリエーション	D6-3
内部付属装置の種類と端子番号	D6-8
内部付属装置組合せ一覧表	
一般配線用 G-TWIN シリーズ	D6-9
電子式ブレーカ BW □ RAE シリーズ	D6-11
制御盤用 G-TWIN Λ シリーズ	D6-11
補助スイッチ・警報スイッチ・漏電動作出力スイッチの動作と定格	D6-20
電圧引外し装置	D6-21
不足電圧引外し装置	D6-22
付属品リード線引出し	D6-23
ワンタッチ取付式内部付属装置（別売品）	D6-24
外形寸法図	D6-26
外付け F, R 付外形寸法図	D6-28
外部付属装置	
外部付属装置のバリエーション	D6-29
外部操作ハンドル	D6-30
鉄箱ケース	D6-43
端子カバー	D6-47
絶縁バリア	D6-49
ハンドルロック装置	D6-50
メカニカルインタロック	D6-51
電気操作装置	D6-60

D1 概要
D2 形式説明
D3 仕様一覧表
D4 選定
D5 取付と接続
D6 本体付属装置-1
D7 本体付属装置-2
D8 特性と外形-1
D9 特性と外形-2
D10 スプリング端子機器
D11 Multi9シリーズ
D12 Acti9シリーズ
D13 QOUシリーズ
D14 コンパクトNSXシリーズ
D15 コンパクトNSシリーズ
D16 PowerPactシリーズ

■付属装置索引 一般配線用G-TWINシリーズ、制御盤用G-TWIN Λシリーズ

形式	名称	掲載ページ	別売部品	工場取付	備考
A	付属品端子台	D6-26	○	○	
BW9BP□	相間バリア	D6-49	○		
BW9BT□-C□	端子カバー(平形端子タイプ)	D6-47	○		
BW9BT□-L□	端子カバー(ロングタイプ)	D6-47	○		注:一般配線用400AF品は「幅広タイプ」になります。
BW9BT□-S□	端子カバー(ショートタイプ)	D6-48	○		注:一般配線用400AF品は「幅狭タイプ」になります。
BW9E□	埋込形アダプタ	D5-13	○		
BW9F□	電圧引外し装置	D6-24	○		
BW9F0□	外部操作ハンドル(フランジ形)	D6-41	○		
BW9H□	補助ハンドル	D6-30	○		
BW9K□	警報スイッチ	D6-24	○		
BW9L1□	ハンドルロックカバー	D6-50	○		
BW9M1□	メカニカルインタロック(M1形)	D6-52	○		
BW9M2□	メカニカルインタロック(M2形)	D6-58	○		
BW9M3□	メカニカルインタロック(M3形)	D6-59	○		
BW9N□	外部操作ハンドル(N形)	D6-33, 34	○		
BW9Q1□	ハンドルキーロック(キャップ式)	D6-50	○		注:一般配線用400～800AFは工場取付となります。
BW9Q2□	ハンドルキーロック(プレート式)	D6-50	○		
BW9QN□	ハンドルキーロック(シザース式)	D6-50	○		注:一般配線用400～800AF専用。
BW9R□	不足電圧引外し装置	D6-24	○		
BW9S□	平形端子	D5-5	○		
BW9UC□	鉄箱ケース(標準形)	D6-44	○		
BW9UV□	鉄箱ケース(防じん形)	D6-45	○		
BW9UW□	鉄箱ケース(防雨形)	D6-46	○		
BW9V□	外部操作ハンドル(V形)	D6-37, 38	○		
BW9W□	補助スイッチ	D6-24	○		
BW9WK□	補助/警報スイッチ	D6-24	○		
BW9X□	裏面形アダプタ	D5-11	○		
BZ6B10C	絶縁バリア(相間バリア)	D6-49	○		
BZ6BL□	絶縁バリア(対地バリア)	D6-49	○		
BZ6C□	鉄箱ケース(標準形)	D6-44	○		
BZ6E□	埋込形アダプタ(E形)	D5-13	○		
BZ6F□	電圧引外し装置	D6-24	○		
BZ6K□	警報スイッチ	D6-24	○		
BZ6L10CA	ハンドルロックカバー	D6-50	○		注:一般配線用32～100AF専用。(南京錠ロック可)(BW/EW50HAG除く)
BZ6M1□	メカニカルインタロック(M1形)	D6-51	○		
BZ6M2□	メカニカルインタロック(M2形)	D6-58	○		
BZ6M3□	メカニカルインタロック(M3形)	D6-59	○		
BZ6N□	外部操作ハンドル(N形)	D6-33	○		
BZ6P□	挿入形アダプタ	D5-14	○		
BZ6S□	平形端子	D5-5	○		
BZ6V□	外部操作ハンドル(V形)	D6-37	○		
BZ6W□	補助スイッチ	D6-24	○		
BZ6WK□	補助／警報スイッチ	D6-24	○		
BZ6X□	裏面形アダプタ	D5-11	○		
BZ6Y□	埋込形アダプタ(Y形)	D5-13	○		
BZ-C□	鉄箱ケース(標準形)	D6-44	○		
BZ-NP□	防じんパッキン	D6-33, 34	○		
BZ-S□	平形端子	D5-5	○		
BZ-VS□	延長シャフト(V形ハンドル用)	D6-37	○		
B-43A	相間バリア	D6-49	○		注:一般配線用400～800AF専用。
C	鉄箱ケース(標準形)付	D6-44			注:一般配線用32～100AF専用。(BW/EW50HAG除く)
F□	電圧引外し装置付	D6-21		○	
J	警報スイッチ(標準)2個付	D6-20		○	
K□	警報スイッチ(標準)付	D6-20		○	
L	漏電動作出力スイッチ付	D6-20		○	
M	電動操作装置付	D6-60		○	
Q1	ハンドルキーロック(キャップ式)付	D6-50		○	注:一般配線用400～800AF専用。
Q2	ハンドルキーロック(プレート式)付	D6-50		○	
R□	不足電圧引外し装置付	D6-22		○	
T	トリップリード付	D6-10		○	
UC	鉄箱ケース(標準形)付	D6-44		○	
UV	鉄箱ケース(防じん形)付	D6-45		○	
UW	鉄箱ケース(防雨形)付	D6-46		○	
V	補助スイッチ(標準)2個付	D6-20		○	
W□	補助スイッチ(標準)付	D6-20		○	
1	補助スイッチ(微小負荷用)付	D6-20		○	
2	補助スイッチ(微小負荷用)2個付	D6-20		○	
8	警報スイッチ(微小負荷用)付	D6-20		○	
9	警報スイッチ(微小負荷用)2個付	D6-20		○	

技術相談窓口 0120-242-994 または Web (www.fujielectric.co.jp/fcs) へ。
ご購入のお問合せ Z6-1 ページに記載の営業所または当社販売店へ。

内部付属装置　バリエーション

■内部付属装置

(1)-1 内部付属装置のバリエーション〔一般配線用 G-TWIN シリーズ 32 ～ 100AF (BW/EW50HAG を除く)〕

電圧引外し装置(MCCB)

ブレーカを遠方から電気的にトリップさせる装置です。

(写No.KKD19-173)

形式記号　F	掲載ページ D6-21

補助スイッチ

ブレーカのON・OFF状態を電気的に表示するスイッチです。

形式記号　W	掲載ページ D6-20

メガテストスイッチ(ELCB)

ELCBの主接点と連動しており、ハンドルをOFFにするとプリント基板制御回路が自動的に切り離され、負荷側の相間メガテストが可能になります。（注、2極品，三相電源非対応品〔形式末尾に「4B」と指定するELCB〕のみ製作可能です）

形式記号　G	掲載ページ D6-8

警報スイッチ

ブレーカのトリップ状態を電気的に表示するスイッチです。

形式記号　K	掲載ページ D6-20

トリップリード(ELCB)

ELCBを遠方から接点信号にて、トリップさせる装置です。

注）別売できません。(工場取付となります)

形式記号　T	掲載ページ D6-8

MCCB

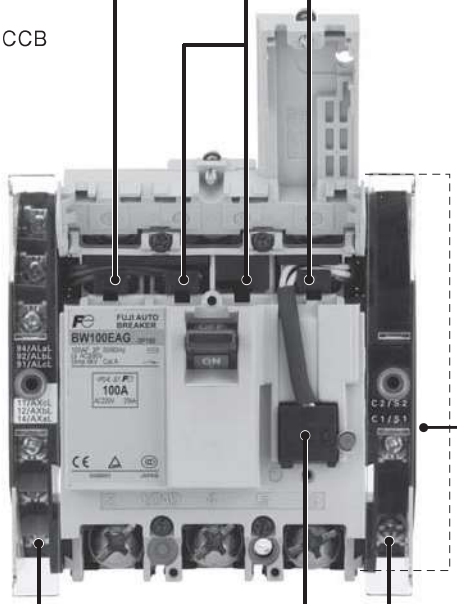

(写No.KKD08-022)

ELCB

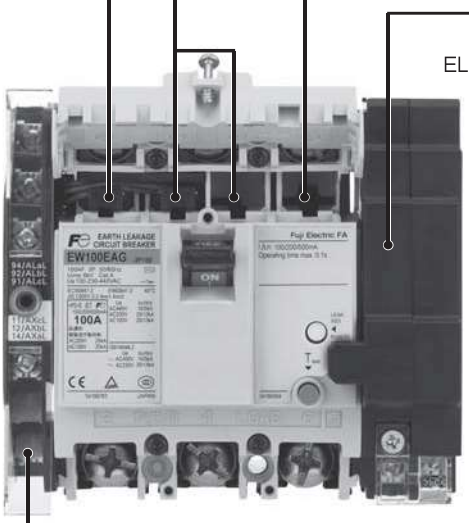

(写No.KKD08-024)

リード線端子台

内部付属装置との結線用端子です。

形式記号　A	掲載ページ D6-26

電圧引外し装置(ELCB)

ELCBを遠方から電気的にトリップさせる装置です。
（外部取付式）

注）別売できません。
（工場取付となります）

形式記号　F	掲載ページ D6-21

不足電圧引外し装置(MCCB/ELCB)

回路電圧が規定値以下に低下した場合、自動的にブレーカをトリップさせる装置です。
（外部取付式）

注）別売できません。
（工場取付となります）

形式記号　R	掲載ページ D6-22

D1 概要
D2 形式説明
D3 仕様一覧表
D4 選定
D5 取付と接続
D6 本体付属装置-1
D7 本体付属装置-2
D8 特性と外形-1
D9 特性と外形-2
D10 スプリング端子機器
D11 Multi9シリーズ
D12 Acti9シリーズ
D13 QOUシリーズ
D14 コンパクトNSXシリーズ
D15 コンパクトNSシリーズ
D16 PowerPactシリーズ

D1 概要
D2 形式説明
D3 仕様一覧表
D4 選定
D5 取付と接続
D6 本体付属装置-1
D7 本体付属装置-2
D8 特性と外形-1
D9 特性と外形-2
D10 スプリング端子機器
D11 Multi9シリーズ
D12 Acti9シリーズ
D13 QOUシリーズ
D14 コンパクトNSXシリーズ
D15 コンパクトNSシリーズ
D16 PowerPactシリーズ

■内部付属装置

(1)-2 内部付属装置のバリエーション〔一般配線用G-TWINシリーズ BW/EW50HAGおよび125～250AF〕
内部付属品のバリエーションを以下に示します。なお、各付属装置の詳細データについては、掲載ページを参照してください。

電圧引外し装置

ブレーカを遠方から電気的にトリップさせる装置です。

(写No.KKD07-321)

形式記号　F	掲載ページ D6-21

補助スイッチ

ブレーカのON・OFF状態を電気的に表示するスイッチです。

(写No.KKD07-325)

形式記号　W	掲載ページ D6-20

漏電動作出力スイッチ(ELCB)

ELCBの漏電によるトリップを外部出力します。

(写No.KKD07-320)

形式記号　L	掲載ページ D6-20

不足電圧引外し装置

回路電圧が規定値以下に低下した場合、自動的にブレーカをトリップさせる装置です。

(写No.KKD07-322)

形式記号　R	掲載ページ D6-22

警報スイッチ

ブレーカのトリップ状態を電気的に表示するスイッチです。

(写No.KKD07-325)

形式記号　K	掲載ページ D6-20

トリップリード

ELCBを遠方から接点信号にて、トリップさせる装置です。

注1)別売できません。(工場取付となります)
注2)端子台式のみとなります。

形式記号　T	掲載ページ D6-8

MCCB

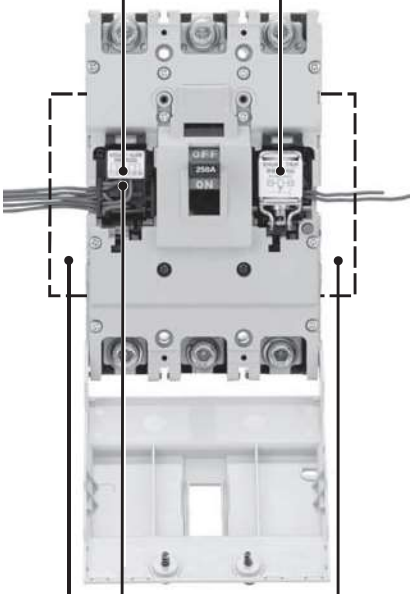

(写No.KKD07-340)

ELCB

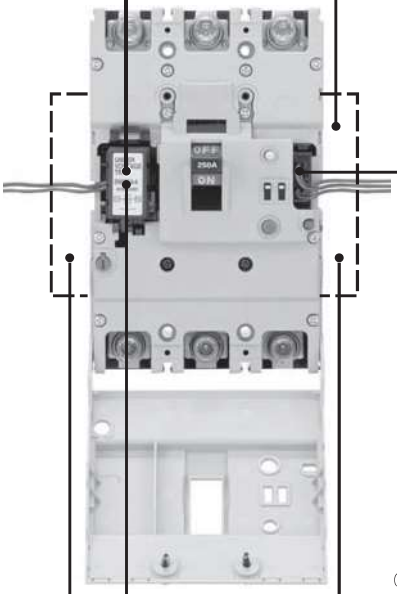

(写No.KKD07-348)

リード線端子台

内部付属装置との結線用端子です。

形式記号　A	掲載ページ D6-26

電圧引外し装置(ELCB)

ELCBを遠方から電気的にトリップさせる装置です。
(外部取付式)

注)別売できません。(工場取付となります)

形式記号　F	掲載ページD6-21

不足電圧引外し装置(ELCB)

回路電圧が規定値以下に低下した場合、自動的にELCBをトリップさせる装置です。
(外部取付式)

注)別売できません。(工場取付となります)

形式記号　R	掲載ページ D6-22

技術相談窓口 0120-242-994 または Web (www.fujielectric.co.jp/fcs) へ。
ご購入のお問合せ Z6-1 ページに記載の営業所または当社販売店へ。

内部付属装置　バリエーション

(1)-3 内部付属装置のバリエーション〔一般配線用G-TWINシリーズ400～800AF〕

電圧引外し装置

ブレーカを遠方から電気的にトリップさせる装置です。

(写No.KKD07-326)

形式記号　F	掲載ページ D6-21

補助スイッチ

ブレーカのON・OFF状態を電気的に表示するスイッチです。

(写No.KKD07-327)

形式記号　W	掲載ページ D6-20

漏電動作出力スイッチ（ELCB）

ELCBの漏電によるトリップを外部出力します。

注1)別売できません。(工場取付となります)
注2)端子台式はお問い合わせください。
注3)密着取付できません。

形式記号　L	掲載ページ D6-20

不足電圧引外し装置

回路電圧が規定値以下に低下した場合、自動的にブレーカをトリップさせる装置です。

形式記号　R	掲載ページ D6-20

警報スイッチ

ブレーカのトリップ状態を電気的に表示するスイッチです。

(写No.KKD07-327)

形式記号　K	掲載ページ D6-20

トリップリード（ELCB）

ELCBを遠方から接点信号にて、トリップさせる装置です。

注)別売できません。(工場取付となります)

形式記号　T	掲載ページ D6-8

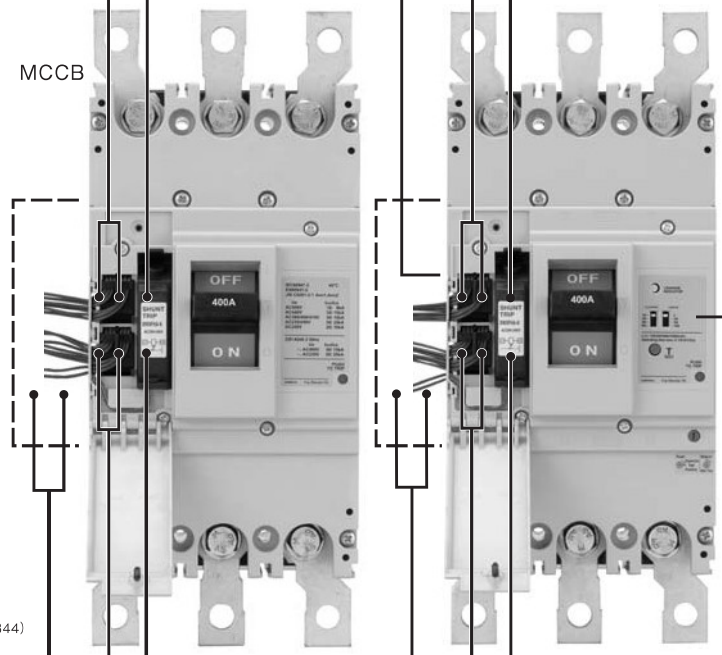

(写No.KKD07-344)　(写No.KKD07-351)

リード線端子台

内部付属装置との結線用端子です。

(写No.KKD13-330)

形式記号　A	掲載ページ D6-26

D1 概要
D2 形式説明
D3 仕様一覧表
D4 選定
D5 取付と接続
D6 本体付属装置-1
D7 本体付属装置-2
D8 特性と外形-1
D9 特性と外形-2
D10 スプリング端子機器
D11 Multi9シリーズ
D12 Acti9シリーズ
D13 QOUシリーズ
D14 コンパクトNSXシリーズ
D15 コンパクトNSシリーズ
D16 PowerPactシリーズ

D1 概要
D2 形式説明
D3 仕様一覧表
D4 選定
D5 取付と接続
D6 本体付属装置-1
D7 本体付属装置-2
D8 特性と外形-1
D9 特性と外形-2
D10 スプリング端子機器
D11 Multi9シリーズ
D12 Acti9シリーズ
D13 QOUシリーズ
D14 コンパクトNSXシリーズ
D15 コンパクトNSシリーズ
D16 PowerPactシリーズ

■内部付属装置

(1)-4 内部付属装置のバリエーション〔制御盤用 G-TWIN Λ シリーズ 32 ～ 63AF MCCB〕

電圧引外し装置

ブレーカを遠方から電気的にトリップさせる装置です。

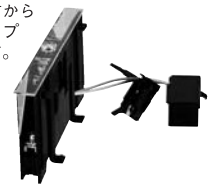

(写No.KKD12-164)

形式記号　F	掲載ページ D6-21

不足電圧引外し装置

回路電圧が規定値以下に低下した場合、自動的にブレーカをトリップさせる装置です。
（外部取付式）
注1．別売できません。
（工場取付となります）

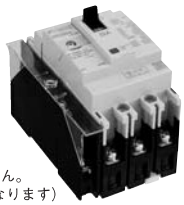

(写No.KKD12-165)

形式記号　R	掲載ページ D6-22

補助スイッチ

ブレーカのON・OFF状態を電気的に表示するスイッチです。

(写No.KKD12-161)

形式記号　W	掲載ページ D6-20

警報スイッチ

ブレーカのトリップ状態を電気的に表示するスイッチです。

(写No.KKD12-162)

形式記号　K	掲載ページ D6-20

2極品

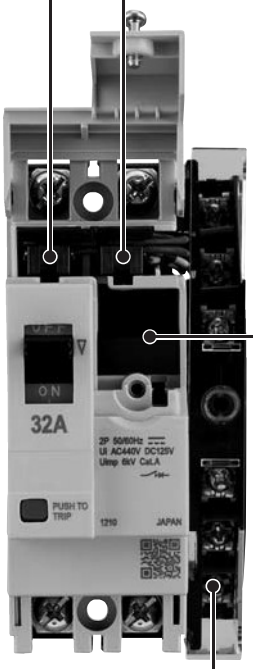

(写No.KKD12-153)

3極品

(写No.KKD12-154)

リード線端子台

内部付属装置との結線用端子です。

(写No.KKD12-166)

形式記号　A	掲載ページ D6-26

技術相談窓口 0120-242-994 または Web (www.fujielectric.co.jp/fcs) へ。
ご購入のお問合せ Z6-1 ページに記載の営業所または当社販売店へ。

内部付属装置　バリエーション

(1)-5 内部付属装置のバリエーション〔制御盤用 G-TWIN Λ シリーズ 32 ～ 63AF ELCB〕

電圧引外し装置

ブレーカを遠方から電気的にトリップさせる装置です。

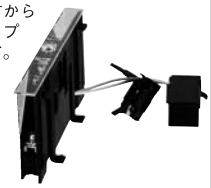

(写No.KKD12-164)

形式記号　F	掲載ページ D6-21

不足電圧引外し装置

回路電圧が規定値以下に低下した場合、自動的にブレーカをトリップさせる装置です。
（外部取付式）
注1. 別売できません。
（工場取付となります）

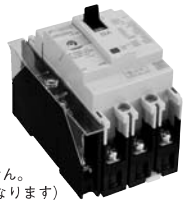

(写No.KKD12-165)

形式記号　R	掲載ページ D6-22

補助スイッチ

ブレーカのON・OFF状態を電気的に表示するスイッチです。

(写No.KKD12-161)

形式記号　W	掲載ページ D6-20

警報スイッチ

ブレーカのトリップ状態を電気的に表示するスイッチです。

(写No.KKD12-162)

形式記号　K	掲載ページ D6-20

2極品

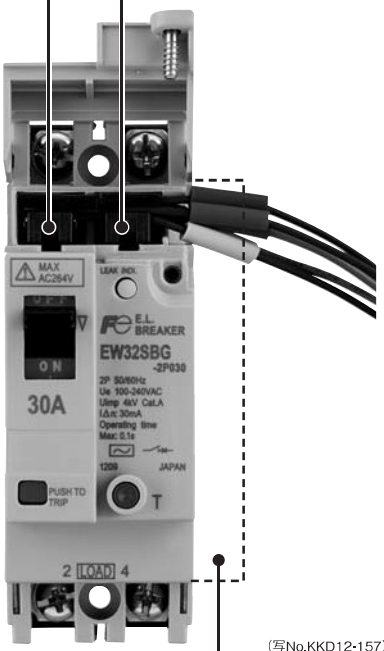

(写No.KKD12-157)

3極品

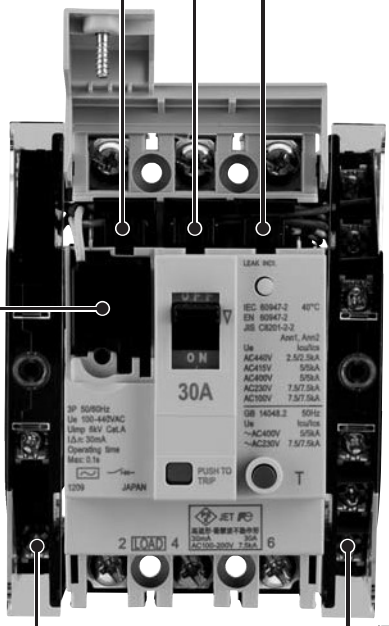

(写No.KKD12-158)

リード線端子台

内部付属装置との結線用端子です。

(写No.KKD12-166)

形式記号　A	掲載ページ D6-26

トリップリード

ELCBを遠方から接点信号にて、トリップさせる装置です。

注1. 別売できません。
（工場取付となります）

形式記号　T	掲載ページ D6-8

D1 概要
D2 形式説明
D3 仕様一覧表
D4 選定
D5 取付と接続
D6 本体付属装置-1
D7 本体付属装置-2
D8 特性と外形-1
D9 特性と外形-2
D10 スプリング端子機器
D11 Multi9シリーズ
D12 Acti9シリーズ
D13 QOUシリーズ
D14 コンパクトNSXシリーズ
D15 コンパクトNSシリーズ
D16 PowerPactシリーズ

D1 概要
D2 形式説明
D3 仕様一覧表
D4 選定
D5 取付と接続
D6 本体付属装置-1
D7 本体付属装置-2
D8 特性と外形-1
D9 特性と外形-2
D10 スプリング端子機器
D11 Multi9シリーズ
D12 Acti9シリーズ
D13 QOUシリーズ
D14 コンパクトNSXシリーズ
D15 コンパクトNSシリーズ
D16 PowerPactシリーズ

■内部付属装置

(2) 内部付属装置の種類と端子番号

内部付属品の種類と端子番号を以下に示します。

種類		端子番号 32～250AF 左取付	端子番号 32～250AF 右取付	端子番号 400～800AF 左取付	備考
補助スイッチ 標準　：W,V 微小負荷用：1,2	取付数1個の場合（W）(1)	11 12 14 AXcL AXbL AXaL	21 22 24 AXcR AXbR AXaR	11 12 14 AXcL AXbL AXaL	定格使用電圧，電流はD6-18ページを参照してください。 32～250AFは，取付数1個の場合（W）（K）左取付けが標準となります。 但し2極品は右取付のみとなります。（一部形式を除く） 詳細はD6-9～D6-19ページの内部付属装置組合せ一覧表を参照してください。
	取付数2個の場合（V）(2)	11 12 14 AXcL AXbL AXaL	21 22 24 AXcR AXbR AXaR	11 12 14 AXcL AXbL AXaL 21 22 24 AXcR AXbR AXaR	
警報スイッチ 標準　：K,J 微小負荷用：8,9	取付数1個の場合（K）(8)	91 92 94 ALcL ALbL ALaL	01 02 04 ALcR ALbR ALaR	91 92 94 ALcL ALbL ALaL	
	取付数2個の場合（J）(9)	91 92 94 ALcL ALbL ALaL	01 02 04 ALcR ALbR ALaR	91 92 94 ALcL ALbL ALaL 01 02 04 ALcR ALbR ALaR	
電圧引外し装置：F	焼損防止接点付（標準）	C2 C1 S2 S1		――	操作電圧はD6-21ページを参照してください。
	連続定格	――		C2 C1 S2 S1	
不足電圧引外し装置：R		U< D2 D1 P2 P1			操作電圧はD6-22ページを参照してください。
漏電動作出力スイッチ：L （EW50HAGおよび125AF以上のELBのみ対応）		71 72 74			定格使用電圧，電流はD6-20ページを参照してください。
トリップリード：T （ELCBのみ対応）		TL2 TL1			リード線（または端子台）は主回路電圧が出力されますので，電圧印加しないでください。接続するスイッチは、ELCBの主回路電圧を支障なく開閉でき，最大1Aの電流に耐えられるものを選定してください。 また、他のELCBのトリップリードとスイッチを共用化しないでください。短絡による火災の恐れがあります。 トリップリードを延長する場合は3m以内としてください。不要動作する恐れがあります。
メガテストスイッチ：G 一般配線用G-TWINシリーズ ※32～100AFの漏電遮断器の2極および形式末尾に「4B」と指定する形式のみ対応（UL登録品　制御盤用G-TWIN Λシリーズおよび EW50HAGを除く）		内部接続 MGS アンプ			ELCBの状態 ON　OFF　TRIP ON　OFF

技術相談窓口 0120-242-994 または Web (www.fujielectric.co.jp/fcs) へ。
ご購入のお問合せ Z6-1 ページに記載の営業所または当社販売店へ。

内部付属装置　組合せ一覧表

(3) 内部付属装置組合せ一覧表

(a) 一般配線用G-TWINシリーズ MCCB

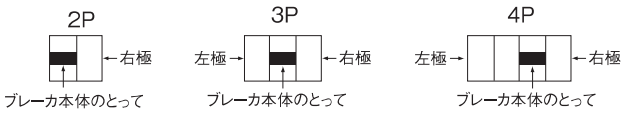

■ 不足電圧引外し装置(内蔵):R
⊞ 不足電圧引外し装置(外付け):R
□ 電圧引外し装置:F
○ 補助スイッチ:W
● 警報スイッチ:K
→ リード線引出し方向

本体適用形式	BW32□-2P BW50□-2P BW63□-2P BW100□-2P	BW32□-3P BW50□-3P BW63□-3P BW100□-3P	BW125JA□-2P BW125JAGU-2P	BW50HAG BW125 (BW125JA□-2P BW125JAGU-2P, BW125□Lを除く) BW250 (BW250□L, BW250□Nを除く)		BW400□ BW630□ BW800□	BW50EAN BW100EAN	BW50□L BW100□L	BW250□N	BW125□L BW250□L	
極数 / 付属品	2	3	2	2, 3	4	2, 3, 4	3	3	3	3	4
補助スイッチ 1C：W（1）											
警報スイッチ 1C：K（8）											
電圧引外し装置：F											
不足電圧引外し装置：R	②	②									
W+K（1+8）											
補助スイッチ2個：V（2）											
警報スイッチ2個：J（9）											
V+K（2+8）											
W+J（1+9）											
V+J（2+9）											
W+F（1+F）										③	
W+R（1+R）	②	②									
K+F（8+F）											
K+R（8+R）	②	②									
W+K+F（1+8+F）											①
W+K+R（1+8+R）	②	②									①
V+F（2+F）											
V+R（2+R）		②									
J+F（9+F）											
J+R（9+R）		②									
V+K+F（2+8+F）											
V+K+R（2+8+R）		②									
W+J+F（1+9+F）											
W+J+R（1+9+R）		②									
V+J+F（2+9+F）					①						
V+J+R（2+9+R）		②			①						

（注 1）上表は表面形，裏面形，埋込形および挿入形に共通です。
（注 2）リード線引出し方向および端子台取付位置は付属品取付側面です。
（注 3）端子台の取付位置・外形寸法については D6-26 ページを参照してください。
（注 4）（　）内は微小負荷用の記号です。
（注①）端子台付の組合せはできません。
（注②）100AF 以下の埋込形には R は取付できません。
（注③）本体右側に外付 FR が付属する場合，漏電警報はリード線式のみで端子台付の組合せはできません。

D1 概要
D2 形式説明
D3 仕様一覧表
D4 選定
D5 取付と接続
D6 本体付属装置-1
D7 本体付属装置-2
D8 特性と外形-1
D9 特性と外形-2
D10 スプリング端子機器
D11 Multi9 シリーズ
D12 Acti9 シリーズ
D13 QOU シリーズ
D14 コンパクト NSXシリーズ
D15 コンパクト NSシリーズ
D16 PowerPact シリーズ

D1 概要
D2 形式説明
D3 仕様一覧表
D4 選定
D5 取付と接続
D6 本体付属装置-1
D7 本体付属装置-2
D8 特性と外形-1
D9 特性と外形-2
D10 スプリング端子機器
D11 Multi9シリーズ
D12 Acti9シリーズ
D13 QOUシリーズ
D14 コンパクトNSXシリーズ
D15 コンパクトNSシリーズ
D16 PowerPactシリーズ

■内部付属装置

(b)一般配線用G-TWINシリーズ ELCB

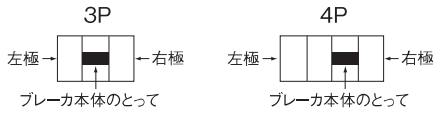

■ 不足電圧引外し装置(内蔵):R
⊞ 不足電圧引外し装置(外付け):R
□ 電圧引外し装置(内蔵):F
▧ 電圧引外し装置(外付け):F
○ 補助スイッチ:W
● 警報スイッチ:K
▲ 漏電動作出力スイッチ:L
⬅ トリップリード(リード線式):T
⊠ トリップリード(端子台式):T
⊠ メガテストスイッチ:G
→ リード線引出し方向

本体適用形式	EW32AAG-2P EW50AAG-2P	EW32□-3P EW50□-3P (EW50HAG除く) EW63□-3P EW100□-2P EW100□-3P	EW50EAN EW100EAN	EW50HAG EW125□ EW250□		EW400□ EW630□ EW800□
極数 / 付属品	2,3	2,3	3	3	4	3,4
補助スイッチ 1C：W (1)						
警報スイッチ 1C：K (8)						
電圧引外し装置：F	⑦	⑦				
不足電圧引外し装置：R	⑦	⑦				
W+K (1+8)						
補助スイッチ2個：V (2)						
警報スイッチ2個：J (9)						
V+K (2+8)						
W+J (1+9)						
V+J (2+9)						
W+F (1+F)		⑦		⑥		
W+R (1+R)	⑦	⑦		⑥		
K+F (8+F)		⑦		⑥		
K+R (8+R)	⑦	⑦		⑥		
W+K+F (1+8+F)		⑦		⑥	①	
W+K+R (1+8+R)	⑦	⑦		⑥	①	
V+F (2+F)						
V+R (2+R)		⑦				
J+F (9+F)						
J+R (9+R)		⑦				
V+K+F (2+8+F)						
V+K+R (2+8+R)		⑦				
W+J+F (1+9+F)						
W+J+R (1+9+R)		⑦				
V+J+F (2+9+F)						
V+J+R (2+9+R)		⑦				
漏電動作出力スイッチ 1C：L 注5						②
メガテストスイッチ：G ④	右上の組合せ表による			メガテスト切替スイッチ標準付属		
トリップリード：T ⑤				③	③	②

本体適用形式	EW32AAG-2P EW50AAG-2P	EW32□-3P□4B EW50□-3P□4B EW63□-3P□4B EW100□-2P□4B EW100□-3P□4B
極数 / 付属品	2	2,3
メガテストスイッチ：G		
W+G		
K+G		
W+K+G		
R+G		
W+R+G		
K+R+G		
W+K+R+G		

(注) 2極品および形式末尾に「4B」と指定する形式のみ対応。

(注1) 上表は表面形, 裏面形, 埋込形および挿入形に共通です。
(注2) リード線引出し方向および端子台取付位置は付属品取付側面です。
(注3) 端子台の取付位置・外形寸法についてはD6-25～26ページを参照してください。
(注4) ( )内は微小負荷用の記号です。
(注5) 漏電動作出力スイッチは他の付属品の組合せによらず取付することができます。
(注6) メガテストスイッチ付の場合、付属品の後取付はできません。
(注①) 端子台付の組合せはできません。
(注②) 端子台付の場合はお問い合わせください。
(注③) 外付のF, Rとの組合せはできません。
(注④) メガテストスイッチ付の場合は上記組合せにおいて付属可能の補助スイッチ(W)の数を1個減してお考えください。
(注⑤) トリップリードはいずれの組合せの場合にも取付が可能です。ただし端子台付の場合は製作できないものもありますのでお問合せください。なおリード線は主回路電圧が出力されますので電圧印加しないでください。EW32～100形(定格感度電流30mA以下)のトリップリードの延長は, 総全長3m以内にしてください。
(注⑥) EW50HAG, EW125HAG, EW250HAG形の外付けF, Rは製作できません。
(注⑦) 100AF以下の埋込形にはF,Rは取付できません。

技術相談窓口 0120-242-994 または Web (www.fujielectric.co.jp/fcs) へ。
ご購入のお問合せ Z6-1 ページに記載の営業所または当社販売店へ。

内部付属装置　組合せ一覧表　BW□RAEシリーズ・制御盤用

(c)電子式ブレーカ　BW□RAEシリーズ

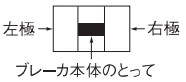

■ 不足電圧引外し装置(内蔵):R
□ 電圧引外し装置(内蔵):F
○ 補助スイッチ:W
● 警報スイッチ:K
→ リード線引出し方向

本体適用形式	BW225RAE	BW400RAE	BW630RAE BW800RAE BW1000RAE	BW1250RAE BW1600RAE	BW2000RAE BW2500RAE BW3200RAE
極数 / 付属品	3,4	3,4	3,4	3,4	3,4
補助スイッチ 1C：W					
警報スイッチ 1C：K					
電圧引外し装置 ：F					
不足電圧引外し装置 ：R					
補助スイッチ２個 ：V					
V+K					
W+F					
W+R					
K+F					
K+R					
W+K+F					
W+K+R					
V+F					
V+R					
V+K+F					
V+K+R					

(注) 表中に記載のない組合せはお問い合わせください。

(d)制御盤用　G-TWIN Λ シリーズ　付属装置組合せ一覧表

機種			MCCB				ELCB								漏電警報				MCCB		ELCB			
本体適用形式			BW32SBG BW50EBG BW50SBG BW63EBG BW63SBG BW50RBGU				EW32SBG EW50EBG EW50SBG EW63EBG EW63SBG				EW50RBGU				BW50SBL				BW32SBGQ BW50EBGQ BW50SBGQ BW50RBGUQ		EW32SBGQ EW50EBGQ EW50SBGQ		EW50RBGUQ	
極数			2P		3P		2P		3P		2P		3P		2P		3P		2P	3P	2P	3P	2P	3P
端子接続方式			リード線	端子台	リード線	端子台	リード線	端子台	リード線	端子台	リード線	端子台	リード線	端子台	リード線	端子台	リード線	端子台	端子台	端子台	端子台	端子台	端子台	端子台
付属装置の種類	補助スイッチ1個	W (1)	○	○	○	○	○	○	○	○	○	○	○	○	—	—	○①	○①	○	○	○	○	○	○
	補助スイッチ2個	V (2)	—	—	○	○	—	—	○	○	—	—	○	○	—	—	—	—	—	○	—	○	—	○
	警報スイッチ1個	K (8)	○	○	○	○	○	○	○	○	○	○	○	○	○①	○①	○	○	○	○	○	○	○	○
	電圧引外し装置	F	○①	○①	○	○	—	—	○	○	—	—	○	○	—	—	○①	○①	○①	○	—	○	—	○
	不足電圧引外し装置	R	—	—	—	○①	—	—	—	○①	—	—	—	○①	—	—	—	○①	—	○①	—	○①	—	○①
	トリップリード	T	—	—	—	—	—	○①	—	○①	—	—	—	—	—	—	—	—	—	—	○①	○①	—	—
	組合せ	W+K	○	○	○	○	○	○	○	○	○	○	○	○	—	—	○①	○①	○	○	○	○	○	○
		W+F	—	—	○	○	—	—	○	○	—	—	○	○	—	—	—	—	—	○	—	○	—	○
		W+R	—	—	○②	○①	—	—	○②	○①	—	—	○②	○①	—	—	—	—	—	○①	—	○①	—	○①
		W+T	—	—	—	—	—	—	○②	○①	—	—	—	—	—	—	—	—	—	—	—	○①	—	—
		V+K	—	—	○	○	—	—	○	○	—	—	○	○	—	—	—	—	—	○	—	○	—	○
		K+F	—	—	○	○	—	—	○	○	—	—	○	○	—	—	—	—	—	○	—	○	—	○
		K+R	—	—	○②	○①	—	—	○②	○①	—	—	○②	○①	—	—	—	—	—	○①	—	○①	—	○①
		K+T	—	—	—	—	—	—	○②	○①	—	—	—	—	—	—	—	—	—	—	—	○①	—	—
		W+K+F	—	—	○	○	—	—	○	○	—	—	○	○	—	—	—	—	—	○	—	○	—	○
		W+K+R	—	—	○②	○①	—	—	○②	○①	—	—	○②	○①	—	—	—	—	—	○①	—	○①	—	○①
		W+K+T	—	—	—	—	—	—	○②	○①	—	—	—	—	—	—	—	—	—	—	—	○①	—	—

注①工場取付のみ可（注文時指定）。
注②工場取付のみ可、W・Kはリード線、R・Tは端子台となります（注文時指定）。
注③(　)内は微小負荷用の記号です。

D1 概要
D2 形式説明
D3 仕様一覧表
D4 選定
D5 取付と接続
D6 本体付属装置-1
D7 本体付属装置-2
D8 特性と外形-1
D9 特性と外形-2
D10 スプリング端子機器
D11 Multi9シリーズ
D12 Acti9シリーズ
D13 QOUシリーズ
D14 コンパクトNSXシリーズ
D15 コンパクトNSシリーズ
D16 PowerPactシリーズ

■内部付属装置

●内部付属装置の組合せ詳細（制御盤用 G-TWIN Λ シリーズ）

(a) リード線式（MCCB）

リード線式	MCCB（2P）				MCCB（3P）			
	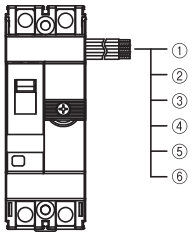				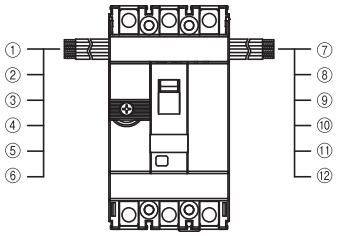			
形式	BW32SBG，BW50□BG，BW63□BG BW50RBGU				BW32SBGBW50□BG，BW63□BG BW50RBGU			
付属装置の種類	左側		右側		左側		右側	
	位置	リングマーク	位置	リングマーク	位置	リングマーク	位置	リングマーク
補助スイッチ	左側には引出しできません。		①	21/AXc：黄	①	11/AXc：白	別売品（右取付用）を購入することで、右側にも装着可能です。	
			②	24/AXa：赤	②	14/AXa：茶		
			③	22/AXb：青	③	12/AXb：緑		
			—	—	—	—		
			—	—	—	—		
W（1）			—	—	—	—		
補助スイッチ × 2 個	装着できません。				①	11/AXc：白	⑦	21/AXc：黄
					②	14/AXa：茶	⑧	24/AXa：赤
					③	12/AXb：緑	⑨	22/AXb：青
					—	—	—	—
					—	—	—	—
V（2）					—	—	—	—
警報スイッチ	左側には引出しできません。		①	01/ALc：黄	①	91/ALc：白	別売品（右取付用）を購入することで、右側にも装着可能です。	
			②	04/ALa：赤	②	94/ALa：茶		
			③	02/ALb：青	③	92/ALb：緑		
			—	—	—	—		
			—	—	—	—		
K（8）			—	—	—	—		
補助スイッチ ＋ 警報スイッチ	左側には引出しできません。		①	01/ALc：黄	①	91/ALc：白	別売品（右取付用）を購入することで、右側にも装着可能です。	
			②	04/ALa：赤	②	94/ALa：茶		
			③	02/ALb：青	③	92/ALb：緑		
			④	21/AXc：黄	④	11/AXc：白		
			⑤	24/AXa：赤	⑤	14/AXa：茶		
W（1）K（8）			⑥	22/AXb：青	⑥	12/AXb：緑		
補助スイッチ × 2 個 ＋ 警報スイッチ	装着できません。				①	91/ALc：白	⑦	21/AXc：黄
					②	94/ALa：茶	⑧	24/AXa：赤
					③	92/ALb：緑	⑨	22/AXb：青
					④	11/AXc：白	—	—
					⑤	14/AXa：茶	—	—
V（2）K（8）					⑥	12/AXb：緑	—	—
電圧引外し装置	左側には引出しできません。		①	C1/S1：白	①	C1/S1：白	—	—
			②	C2/S2：白	②	C2/S2：白	—	—
			—	—	—	—	—	—
			—	—	—	—	—	—
			—	—	—	—	—	—
F□			—	—	—	—	—	—
補助スイッチ ＋ 電圧引外し装置	装着できません。				①	C1/S1：白	⑦	21/AXc：黄
					②	C2/S2：白	⑧	24/AXa：赤
					—	—	⑨	22/AXb：青
					—	—	—	—
					—	—	—	—
W（1）F□					—	—	—	—
警報スイッチ ＋ 電圧引外し装置	装着できません。				①	C1/S1：白	⑦	01/ALc：黄
					②	C2/S2：白	⑧	04/ALa：赤
					—	—	⑨	02/ALb：青
					—	—	—	—
					—	—	—	—
K（8）F□					—	—	—	—
補助スイッチ ＋ 警報スイッチ ＋ 電圧引外し装置	装着できません。				①	C1/S1：白	⑦	01/ALc：黄
					②	C2/S2：白	⑧	04/ALa：赤
					—	—	⑨	02/ALb：青
					—	—	⑩	21/AXc：黄
					—	—	⑪	24/AXa：赤
W（1）K（8）F□					—	—	⑫	22/AXb：青

技術相談窓口 0120-242-994 または Web (www.fujielectric.co.jp/fcs) へ。
ご購入のお問合せ Z6-1 ページに記載の営業所または当社販売店へ。

内部付属装置　組合せ詳細 制御盤用G-TWIN Aシリーズ

(b) リード線式（ELCB）

リード線式	ELCB（2P）				ELCB（3P）			
	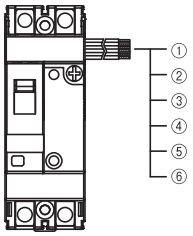				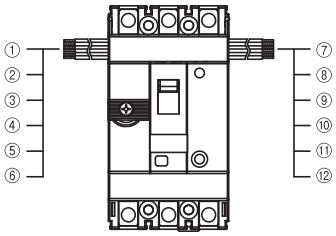			
形式	EW32SBG，EW50□BG，EW63□BG EW50RBGU				EW32SBG，EW50□BG，EW63□BG EW50RBGU			
付属装置の種類	左側		右側		左側		右側	
	位置	リングマーク	位置	リングマーク	位置	リングマーク	位置	リングマーク
補助スイッチ	左側には引出しできません。		①	21/AXc：黄	①	11/AXc：白	別売品（右取付用）を購入することで、右側にも装着可能です。	
			②	24/AXa：赤	②	14/AXa：茶		
			③	22/AXb：青	③	12/AXb：緑		
			―	―	―	―		
			―	―	―	―		
W（1）			―	―	―	―		
補助スイッチ ×２個	装着できません。				①	11/AXc：白	⑦	21/AXc：黄
					②	14/AXa：茶	⑧	24/AXa：赤
					③	12/AXb：緑	⑨	22/AXb：青
					―	―	―	―
					―	―	―	―
V（2）					―	―	―	―
警報スイッチ	左側には引出しできません。		①	01/ALc：黄	①	91/ALc：白	別売品（右取付用）を購入することで、右側にも装着可能です。	
			②	04/ALa：赤	②	94/ALa：茶		
			③	02/ALb：青	③	92/ALb：緑		
			―	―	―	―		
			―	―	―	―		
K（8）			―	―	―	―		
補助スイッチ ＋ 警報スイッチ	左側には引出しできません。		①	01/ALc：黄	①	91/ALc：白	別売品（右取付用）を購入することで、右側にも装着可能です。	
			②	04/ALa：赤	②	94/ALa：茶		
			③	02/ALb：青	③	92/ALb：緑		
			④	21/AXc：黄	④	11/AXc：白		
			⑤	24/AXa：赤	⑤	14/AXa：茶		
W（1）K（8）			⑥	22/AXb：青	⑥	12/AXb：緑		
補助スイッチ ×２個 ＋ 警報スイッチ	装着できません。				①	91/ALc：白	⑦	21/AXc：黄
					②	94/ALa：茶	⑧	24/AXa：赤
					③	92/ALb：緑	⑨	22/AXb：青
					④	11/AXc：白	―	―
					⑤	14/AXa：茶	―	―
V（2）K（8）					⑥	12/AXb：緑	―	―
電圧引外し装置	装着できません。				①	C1/S1：白	―	―
					②	C2/S2：白	―	―
					―	―	―	―
					―	―	―	―
					―	―	―	―
F□					―	―	―	―
補助スイッチ ＋ 電圧引外し装置	装着できません。				①	C1/S1：白	⑦	21/AXc：黄
					②	C2/S2：白	⑧	24/AXa：赤
					―	―	⑨	22/AXb：青
					―	―	―	―
					―	―	―	―
W（1）F□					―	―	―	―
警報スイッチ ＋ 電圧引外し装置	装着できません。				①	C1/S1：白	⑦	01/ALc：黄
					②	C2/S2：白	⑧	04/ALa：赤
					―	―	⑨	02/ALb：青
					―	―	―	―
					―	―	―	―
K（8）F□					―	―	―	―
補助スイッチ ＋ 警報スイッチ ＋ 電圧引外し装置	装着できません。				①	C1/S1：白	⑦	01/ALc：黄
					②	C2/S2：白	⑧	04/ALa：赤
					―	―	⑨	02/ALb：青
					―	―	⑩	21/AXc：黄
					―	―	⑪	24/AXa：赤
W（1）K（8）F□					―	―	⑫	22/AXb：青

内部付属装置　組合せ詳細 制御盤用G-TWIN Λシリーズ

D1 概要
D2 形式説明
D3 仕様一覧表
D4 選定
D5 取付と接続
D6 本体付属装置-1
D7 本体付属装置-2
D8 特性と外形-1
D9 特性と外形-2
D10 スプリング端子機器
D11 Multi9シリーズ
D12 Acti9シリーズ
D13 QOUシリーズ
D14 コンパクトNSXシリーズ
D15 コンパクトNSシリーズ
D16 PowerPactシリーズ

(b) リード線式（漏電警報付ブレーカ）

リード線式	2P				3P			
	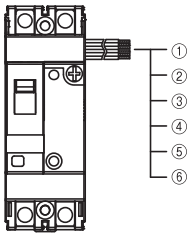				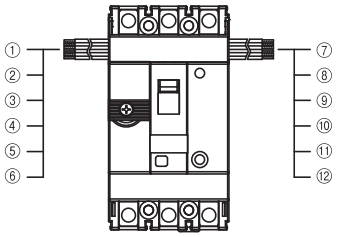			
形式	BW50SBL				BW50SBL			
付属装置の種類	左側		右側		左側		右側	
	位置	リングマーク	位置	リングマーク	位置	リングマーク	位置	リングマーク
漏電警報	左側には引出しできません。		①	74	—	—	⑦	74
			②	73	—	—	⑧	73
			—	—	—	—	—	—
			—	—	—	—	—	—
			—	—	—	—	—	—
			—	—	—	—	—	—
補助スイッチ ＋ 漏電警報	左側には引出しできません。		①	21/AXc：黄	①	11/AXc：白	⑦	74
			②	24/AXa：赤	②	14/AXa：茶	⑧	73
			③	22/AXb：青	③	12/AXb：緑	—	—
			④	74	—	—	—	—
			⑤	73	—	—	—	—
W（1）			—	—	—	—	—	—
警報スイッチ ＋ 漏電警報	左側には引出しできません。		①	01/ALc：黄	①	91/ALc：白	⑦	74
			②	04/ALa：赤	②	94/ALa：茶	⑧	73
			③	02/ALb：青	③	92/ALb：緑	—	—
			④	74	—	—	—	—
			⑤	73	—	—	—	—
K（8）			—	—	—	—	—	—
補助スイッチ ＋ 警報スイッチ ＋ 漏電警報	装着できません。				①	91/ALc：白	⑦	74
					②	94/ALa：茶	⑧	73
					③	92/ALb：緑	—	—
					④	11/AXc：白	—	—
					⑤	14/AXa：茶	—	—
W（1）K（8）					⑥	12/AXb：緑	—	—
電圧引外し装置 ＋ 漏電警報	装着できません。				①	C1/S1：白	⑦	74
					②	C2/S2：白	⑧	73
					—	—	—	—
					—	—	—	—
					—	—	—	—
F□					—	—	—	—

備考 1）工場取付状態での出荷となります。本体注文時指定してください。

技術相談窓口 0120-242-994 または Web (www.fujielectric.co.jp/fcs) へ。
ご購入のお問合せ Z6-1 ページに記載の営業所または当社販売店へ。

内部付属装置　組合せ詳細 制御盤用G-TWIN Λシリーズ

■内部付属装置

(c) 端子台式（MCCB）

端子台式	MCCB（2P）				MCCB（3P）			
	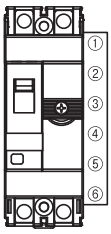				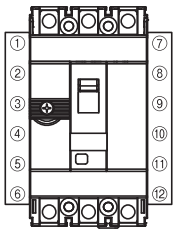			
形式	BW32SBG，BW50□BG，BW63□BG，BW32SBGQ，BW50□BGQ BW50RBGU，BW50RBGUQ				BW32SBG，BW50□BG，BW63□BG，BW32SBGQ，BW50□BGQ BW50RBGU，BW50RBGUQ			
付属装置の種類	左側		右側		左側		右側	
	位置	端子記号	位置	端子記号	位置	端子記号	位置	端子記号
補助スイッチ	装着できません。		①	―	①	―	別売品（右取付用）を購入することで、右側にも装着可能です。	
			②	―	②	―		
			③	―	③	―		
			④	21/AXcR	④	11/AXcL		
			⑤	22/AXbR	⑤	12/AXbL		
W（1）A			⑥	24/AXaR	⑥	14/AXaL		
補助スイッチ ×２個	装着できません。				①	―	⑦	―
					②	―	⑧	―
					③	―	⑨	―
					④	11/AXcL	⑩	21/AXcR
					⑤	12/AXbL	⑪	22/AXbR
V（2）A					⑥	14/AXaL	⑫	24/AXaR
警報スイッチ	装着できません。		①	04/ALaR	①	94/ALaL	別売品（右取付用）を購入することで、右側にも装着可能です。	
			②	02/ALbR	②	92/ALbL		
			③	01/ALcR	③	91/ALcL		
			④	―	④	―		
			⑤	―	⑤	―		
K（8）A			⑥	―	⑥	―		
補助スイッチ ＋ 警報スイッチ	装着できません。		①	04/ALaR	①	94/ALaL	別売品（右取付用）を購入することで、右側にも装着可能です。	
			②	02/ALbR	②	92/ALbL		
			③	01/ALcR	③	91/ALcL		
			④	21/AXcR	④	11/AXcL		
			⑤	22/AXbR	⑤	12/AXbL		
W（1）K（8）A			⑥	24/AXaR	⑥	14/AXaL		
補助スイッチ ×２個 ＋ 警報スイッチ	装着できません。				①	94/ALaL	⑦	―
					②	92/ALbL	⑧	―
					③	91/ALcL	⑨	―
					④	11/AXcL	⑩	21/AXcR
					⑤	12/AXbL	⑪	22/AXbR
V（2）K（8）A					⑥	14/AXaL	⑫	24/AXaR
電圧引外し装置	装着できません。		①	―	①	―	装着できません。	
			②	―	②	―		
			③	―	③	―		
			④	C2/S2	④	C2/S2		
			⑤	―	⑤	―		
F□A			⑥	C1/S1	⑥	C1/S1		
補助スイッチ ＋ 電圧引外し装置	装着できません。				①	―	⑦	―
					②	―	⑧	―
					③	―	⑨	―
					④	C2/S2	⑩	21/AXcR
					⑤	―	⑪	22/AXbR
W（1）F□A					⑥	C1/S1	⑫	24/AXaR
警報スイッチ ＋ 電圧引外し装置	装着できません。				①	―	⑦	04/ALaR
					②	―	⑧	02/ALbR
					③	―	⑨	01/ALcR
					④	C2/S2	⑩	―
					⑤	―	⑪	―
K（8）F□A					⑥	C1/S1	⑫	―
補助スイッチ ＋ 警報スイッチ ＋ 電圧引外し装置	装着できません。				①	―	⑦	04/ALaR
					②	―	⑧	02/ALbR
					③	―	⑨	01/ALcR
					④	C2/S2	⑩	21/AXcR
					⑤	―	⑪	22/AXbR
W（1）K（8）F□A					⑥	C1/S1	⑫	24/AXaR

D1 概要
D2 形式説明
D3 仕様一覧表
D4 選定
D5 取付と接続
D6 本体付属装置-1
D7 本体付属装置-2
D8 特性と外形-1
D9 特性と外形-2
D10 スプリング端子機器
D11 Multi9シリーズ
D12 Acti9シリーズ
D13 QOUシリーズ
D14 コンパクトNSXシリーズ
D15 コンパクトNSシリーズ
D16 PowerPactシリーズ

内部付属装置　組合せ詳細 制御盤用G-TWIN Λシリーズ

D1 概要
D2 形式説明
D3 仕様一覧表
D4 選定
D5 取付と接続
D6 本体付属装置-1
D7 本体付属装置-2
D8 特性と外形-1
D9 特性と外形-2
D10 スプリング端子機器
D11 Multi9シリーズ
D12 Acti9シリーズ
D13 QOUシリーズ
D14 コンパクトNSXシリーズ
D15 コンパクトNSシリーズ
D16 PowerPactシリーズ

(c) 端子台式（MCCB）

端子台式	MCCB（2P）				MCCB（3P）			
	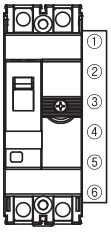				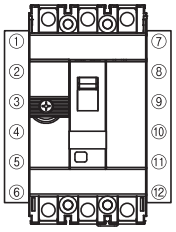			
形式	BW32SBG，BW50□BG，BW63□BG，BW32SBGQ，BW50□BGQ BW50RBGU，BW50RBGUQ				BW32SBG，BW50□BG，BW63□BG，BW32SBGQ，BW50□BGQ BW50RBGU，BW50RBGUQ			
付属装置の種類	左側		右側		左側		右側	
	位置	端子記号	位置	端子記号	位置	端子記号	位置	端子記号
不足電圧引外し装置	装着できません。				①	—	装着できません。	
					②	—		
					③	—		
					④	D2/P2		
					⑤	—		
R□					⑥	D1/P1		
補助スイッチ ＋ 不足電圧引外し装置	装着できません。				①	—	⑦	—
					②	—	⑧	—
					③	—	⑨	—
					④	D2/P2	⑩	21/AXcR
					⑤	—	⑪	22/AXbR
W（1）R□A					⑥	D1/P1	⑫	24/AXaR
警報スイッチ ＋ 不足電圧引外し装置	装着できません。				①	—	⑦	04/ALaR
					②	—	⑧	02/ALbR
					③	—	⑨	01/ALcR
					④	D2/P2	⑩	—
					⑤	—	⑪	—
K（8）R□A					⑥	D1/P1	⑫	—
補助スイッチ ＋ 警報スイッチ ＋ 不足電圧引外し装置	装着できません。				①	—	⑦	04/ALaR
					②	—	⑧	02/ALbR
					③	—	⑨	01/ALcR
					④	D2/P2	⑩	21/AXcR
					⑤	—	⑪	22/AXbR
W（1）K（8）R□A					⑥	D1/P1	⑫	24/AXaR

備考
1）不足電圧引外し装置は工場取付状態での出荷となります。本体注文時指定してください。

技術相談窓口 0120-242-994 または Web (www.fujielectric.co.jp/fcs) へ。
ご購入のお問合せ Z6-1 ページに記載の営業所または当社販売店へ。

内部付属装置　組合せ詳細 制御盤用G-TWIN Λシリーズ

■内部付属装置

(d) 端子台式（ELCB）

端子台式	ELCB（2P）				ELCB（3P）			
	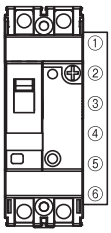				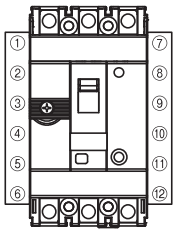			
形式	EW32SBG，EW50□BG，EW63□BG，EW32SBGQ，EW50□BGQ EW50RBGU，EW50RBGUQ				EW32SBG，EW50□BG，EW63□BG，EW32SBGQ，EW50□BGQ EW50RBGU，EW50RBGUQ			
付属装置の種類	左側		右側		左側		右側	
	位置	端子記号	位置	端子記号	位置	端子記号	位置	端子記号
補助スイッチ	装着できません。		①	—	①	—	別売品（右取付用）を購入することで、右側にも装着可能です。	
			②	—	②	—		
			③	—	③	—		
			④	21/AXcR	④	11/AXcL		
			⑤	22/AXbR	⑤	12/AXbL		
W（1）A			⑥	24/AXaR	⑥	14/AXaL		
補助スイッチ ×２個	装着できません。				①	—	⑦	—
					②	—	⑧	—
					③	—	⑨	—
					④	11/AXcL	⑩	21/AXcR
					⑤	12/AXbL	⑪	22/AXbR
V（2）A					⑥	14/AXaL	⑫	24/AXaR
警報スイッチ	装着できません。		①	04/ALaR	①	94/ALaL	別売品（右取付用）を購入することで、右側にも装着可能です。	
			②	02/ALbR	②	92/ALbL		
			③	01/ALcR	③	91/ALcL		
			④	—	④	—		
			⑤	—	⑤	—		
K（8）A			⑥	—	⑥	—		
補助スイッチ ＋ 警報スイッチ	装着できません。		①	04/ALaR	①	94/ALaL	別売品（右取付用）を購入することで、右側にも装着可能です。	
			②	02/ALbR	②	92/ALbL		
			③	01/ALcR	③	91/ALcL		
			④	21/AXcR	④	11/AXcL		
			⑤	22/AXbR	⑤	12/AXbL		
W（1）K（8）A			⑥	24/AXaR	⑥	14/AXaL		
補助スイッチ ×２個 ＋ 警報スイッチ	装着できません。				①	94/ALaL	⑦	—
					②	92/ALbL	⑧	—
					③	91/ALcL	⑨	—
					④	11/AXcL	⑩	21/AXcR
					⑤	12/AXbL	⑪	22/AXbR
V（2）K（8）A					⑥	14/AXaL	⑫	24/AXaR
電圧引外し装置	装着できません。				①	—	装着できません。	
					②	—		
					③	—		
					④	C2/S2		
					⑤	—		
F□A					⑥	C1/S1		
補助スイッチ ＋ 電圧引外し装置	装着できません。				①	—	⑦	—
					②	—	⑧	—
					③	—	⑨	—
					④	C2/S2	⑩	21/AXcR
					⑤	—	⑪	22/AXbR
W（1）F□A					⑥	C1/S1	⑫	24/AXaR
警報スイッチ ＋ 電圧引外し装置	装着できません。				①	—	⑦	04/ALaR
					②	—	⑧	02/ALbR
					③	—	⑨	01/ALcR
					④	C2/S2	⑩	—
					⑤	—	⑪	—
K（8）F□A					⑥	C1/S1	⑫	—
補助スイッチ ＋ 警報スイッチ ＋ 電圧引外し装置	装着できません。				①	—	⑦	04/ALaR
					②	—	⑧	02/ALbR
					③	—	⑨	01/ALcR
					④	C2/S2	⑩	21/AXcR
					⑤	—	⑪	22/AXbR
W（1）K（8）F□A					⑥	C1/S1	⑫	24/AXaR

D1 概要
D2 形式説明
D3 仕様一覧表
D4 選定
D5 取付と接続
D6 本体付属装置-1
D7 本体付属装置-2
D8 特性と外形-1
D9 特性と外形-2
D10 スプリング端子機器
D11 Multi9シリーズ
D12 Acti9シリーズ
D13 QOUシリーズ
D14 コンパクトNSXシリーズ
D15 コンパクトNSシリーズ
D16 PowerPactシリーズ

内部付属装置　組合せ詳細 制御盤用G-TWIN Λシリーズ

(d) 端子台式（ELCB）

端子台式	ELCB（2P）				ELCB（3P）			
	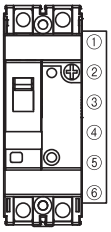				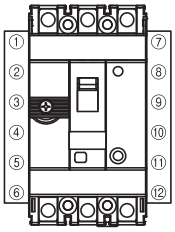			
形式	EW32SBG，EW50□BG，EW63□BG，EW32SBGQ，EW50□BGQ EW50RBGU，EW50RBGUQ				EW32SBG，EW50□BG，EW63□BG，EW32SBGQ，EW50□BGQ EW50RBGU，EW50RBGUQ			
付属装置の種類	左側		右側		左側		右側	
	位置	端子記号	位置	端子記号	位置	端子記号	位置	端子記号
不足電圧引外し装置	装着できません。				①	—	装着できません。	
					②	—		
					③	—		
					④	D2/P2		
					⑤	—		
R□					⑥	D1/P1		
補助スイッチ＋不足電圧引外し装置	装着できません。				①	—	⑦	—
					②	—	⑧	—
					③	—	⑨	—
					④	D2/P2	⑩	21/AXcR
					⑤	—	⑪	22/AXbR
W（1）R□A					⑥	D1/P1	⑫	24/AXaR
警報スイッチ＋不足電圧引外し装置	装着できません。				①	—	⑦	04/ALaR
					②	—	⑧	02/ALbR
					③	—	⑨	01/ALcR
					④	D2/P2	⑩	—
					⑤	—	⑪	—
K（8）R□A					⑥	D1/P1	⑫	—
補助スイッチ＋警報スイッチ＋不足電圧引外し装置	装着できません。				①	—	⑦	04/ALaR
					②	—	⑧	02/ALbR
					③	—	⑨	01/ALcR
					④	D2/P2	⑩	21/AXcR
					⑤	—	⑪	22/AXbR
W（1）K（8）R□A					⑥	D1/P1	⑫	24/AXaR
トリップリード（注1）	装着できません。		①	TL1	装着できません。		⑦	TL1
			②	—			⑧	—
			③	TL2			⑨	TL2
			④	—			⑩	—
			⑤	—			⑪	—
T			⑥	—			⑫	—
補助スイッチ＋トリップリード（注1）	装着できません。				①	—	⑦	TL1
					②	—	⑧	—
					③	—	⑨	TL2
					④	11/AXcL	⑩	—
					⑤	12/AXbL	⑪	—
W（1）TA					⑥	14/AXaL	⑫	—
警報スイッチ＋トリップリード（注1）	装着できません。				①	94/ALaL	⑦	TL1
					②	92/ALbL	⑧	—
					③	91/ALcL	⑨	TL2
					④	—	⑩	—
					⑤	—	⑪	—
K（8）TA					⑥	—	⑫	—
補助スイッチ＋警報スイッチ＋トリップリード（注1）	装着できません。				①	94/ALaL	⑦	TL1
					②	92/ALbL	⑧	—
					③	91/ALcL	⑨	TL2
					④	11/AXcL	⑩	—
					⑤	12/AXbL	⑪	—
W（1）K（8）TA					⑥	14/AXaL	⑫	—

備考
1）不足電圧引外し装置は工場取付状態での出荷となります。本体注文時指定してください。
2）UL登録品（EW50RBGU）に、トリップリードは装着できません。
3）トリップリードは工場取付状態での出荷となります。本体注文時指定してください。
（注1）スプリング端子形は製作できません。

技術相談窓口 0120-242-994 または Web (www.fujielectric.co.jp/fcs) へ。
ご購入のお問合せ Z6-1 ページに記載の営業所または当社販売店へ。

内部付属装置　組合せ詳細 制御盤用G-TWIN Λシリーズ

■内部付属装置

(d) 端子台式（漏電警報付ブレーカ）

端子台式	(2P)				(3P)			
	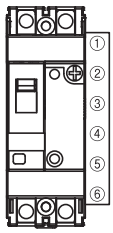				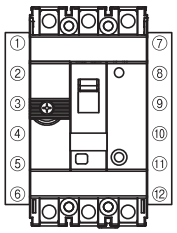			
形式	BW50SBL				BW50SBL			
付属装置の種類	左側		右側		左側		右側	
	位置	端子記号	位置	端子記号	位置	端子記号	位置	端子記号
漏電警報	装着できません。		①	—	①	—	⑦	—
			②	—	②	—	⑧	—
			③	—	③	—	⑨	—
			④	74	④	—	⑩	74
			⑤	—	⑤	—	⑪	—
			⑥	73	⑥	—	⑫	73
補助スイッチ ＋ 漏電警報	装着できません。				①	—	⑦	—
					②	—	⑧	—
					③	—	⑨	—
					④	11/AXcL	⑩	74
					⑤	12/AXbL	⑪	—
W（1）A Z9					⑥	14/AXaL	⑫	73
警報スイッチ ＋ 漏電警報	装着できません。		①	04/ALaR	①	94/ALaL	⑦	—
			②	02/ALbR	②	92/ALbL	⑧	—
			③	01/ALcR	③	91/ALcL	⑨	—
			④	74	④	—	⑩	74
			⑤	—	⑤	—	⑪	—
K（8）A Z9			⑥	73	⑥	—	⑫	73
補助スイッチ ＋ 警報スイッチ ＋ 漏電警報	装着できません。				①	94/ALaL	⑦	—
					②	92/ALbL	⑧	—
					③	91/ALcL	⑨	—
					④	11/AXcL	⑩	74
					⑤	12/AXbL	⑪	—
W（1）K（8）A Z9					⑥	14/AXaL	⑫	73
電圧引外し装置 ＋ 漏電警報	装着できません。				①	—	⑦	—
					②	—	⑧	—
					③	—	⑨	—
					④	C2/S2	⑩	74
					⑤	—	⑪	—
F □ A					⑥	C1/S1	⑫	73
不足電圧引外し装置 ＋ 漏電警報	装着できません。				①	—	—	—
					②	—	—	—
					③	—	—	—
					④	D2/P2	⑩	74
					⑤	—	—	—
R □					⑥	D1/P1	⑫	73

備考 1）工場取付状態での出荷となります。本体注文時指定してください。

D1 概要
D2 形式説明
D3 仕様一覧表
D4 選定
D5 取付と接続
D6 本体付属装置-1
D7 本体付属装置-2
D8 特性と外形-1
D9 特性と外形-2
D10 スプリング端子機器
D11 Multi9シリーズ
D12 Acti9シリーズ
D13 QOUシリーズ
D14 コンパクトNSXシリーズ
D15 コンパクトNSシリーズ
D16 PowerPactシリーズ

内部付属装置　スイッチの動作と定格

D1 概要
D2 形式説明
D3 仕様一覧表
D4 選定
D5 取付と接続
D6 本体付属装置-1
D7 本体付属装置-2
D8 特性と外形-1
D9 特性と外形-2
D10 スプリング端子機器
D11 Multi9シリーズ
D12 Acti9シリーズ
D13 QOUシリーズ
D14 コンパクトNSXシリーズ
D15 コンパクトNSシリーズ
D16 PowerPactシリーズ

(4) 補助スイッチ・警報スイッチ・漏電動作出力スイッチの動作と定格

【IEC 60947-5-1, JIS C 8201-5-1】

(a-1) 補助スイッチ・警報スイッチの動作

スイッチの種類		MCCB・ELCBの状態		
		ON	OFF	トリップ
補助スイッチ	左側用（または1個目）	11/AXcL — 14/AXaL, 12/AXbL	11/AXcL — 14/AXaL, 12/AXbL	
	右側用（または2個目）	21/AXcR — 24/AXaR, 22/AXbR	21/AXcR — 24/AXaR, 22/AXbR	
警報スイッチ	左側用（または1個目）	91/ALcL — 94/ALaL, 92/ALbL		91/ALcL — 94/ALaL, 92/ALbL
	右側用（または2個目）	01/ALcR — 04/ALaR, 02/ALbR		01/ALcR — 04/ALaR, 02/ALbR

(a-2) 漏電動作出力スイッチの動作

スイッチの種類	ELCBの状態	
	ON/OFF/過電流トリップ	漏電トリップ
漏電動作出力スイッチ L	71 — 74, 72	71 — 74, 72

(a-3) 漏電警報出力スイッチの動作

スイッチの種類	形式	MCCBの状態	
		ON/OFF/過電流トリップ	漏電警報
漏電警報出力スイッチ L	BW50SBL	73 — 74	73 — 74
	BW50～100EAL	A1 — A2, B1 — B2	A1 — A2, B1 — B2
	BW125～800□L	71 — 74, 72	71 — 74, 72

(注1) ［　］内はリングマークまたは端子台の表示を示します。
(注2) 端子番号についてはD6-8ページの表もあわせてご参照ください。

(b-1) 補助スイッチ(W)・警報スイッチ(K)の定格〔一般配線用G-TWINシリーズ32-100AF(BW/EW50HAGを除く), 制御盤用G-TWIN Aシリーズ ねじ端子形、スプリング端子形〕

	IEC60947-5-1			参考 NECA C4505		最小負荷
	電圧〔V〕	開閉電流〔A〕 AC15（コイル負荷）	開閉電流〔A〕 DC13（コイル負荷）	電圧〔V〕	開閉電流〔A〕 抵抗負荷	
標準タイプ	AC125	5	—	AC125	5	DC5V　160mA DC30V　30mA
	AC250	5	—	AC250	3	
	—	—	—	DC30	4	
	DC125	—	0.6	DC125	0.4	
	DC250	—	0.3	DC250	0.2	
微小負荷用	—	—	—	DC30	0.1	DC5V　1mA

(b-2) 補助スイッチ(W)・警報スイッチ(K)・漏電動作出力スイッチ(L)・漏電警報出力スイッチの定格〔一般配線用G-TWINシリーズ BW/EW50HAGおよび125-800AF〕

	定格通電電流〔A〕	定格使用電流〔A〕 AC 定格使用電圧〔V〕	AC 抵抗負荷	AC コイル負荷	DC 定格使用電圧〔V〕	DC 抵抗負荷	DC コイル負荷	最小負荷
標準タイプ	5	24	5	5	24	4	3	DC5V　160mA DC30V　30mA
		48	5	5	48	2.5	1	
		125	5	3	125	0.4	0.4	
		250	3	2	250	0.2	0.2	
微小負荷用	0.1	30	0.1	—	30	0.1	—	DC5V　1mA

(注) 漏電動作出力スイッチと漏電警報出力スイッチには微小負荷用はありません。

(b-3) 補助スイッチ（W）・警報スイッチ（K）の定格（電子式ブレーカ　BW□RAEシリーズ）

形式	標準 AC（V） 電圧（V）	電流（A） 抵抗負荷	電流（A） 誘導負荷	DC（V） 電圧（V）	電流（A） 抵抗負荷	電流（A） 誘導負荷	最小負荷	微小負荷用 DC（V） 電圧（V）	電流（A） 抵抗負荷	最小負荷
BW225RAE **BW400RAE** **BW630RAE** **BW800RAE** **BW1000RAE** **BW1000RAE-C6** **BW1250RAE** **BW1250RAE-C6** **BW1600RAE** **BW1600RAE-C6**	125	3	2	30	3	2	DC15V 100mA	30	0.1	DC5V 1mA
	250	3	2	125	0.4	0.05				
BW2000RAE **BW2000RAE-C6** **BW2500RAE** **BW2500RAE-C6** **BW3200RAE** **BW3200RAE-C6**	125	5	5	30	5	4	DC5V 160mA DC30V 26.7mA	30	0.1	DC5V 1mA DC30V 1mA
	250	5	5	125	0.6	0.6				
	480	3	2	250	0.3	0.3				

(注) 誘導負荷は力率 0.4 以上、時定数 7ms 以下です。

技術相談窓口 0120-242-994 または Web (www.fujielectric.co.jp/fcs) へ。
ご購入のお問合せ Z6-1 ページに記載の営業所または当社販売店へ。

内部付属装置　電圧引外し装置の定格

(5) 電圧引外し装置（F）の定格

(a) 一般配線用G-TWINシリーズ

本体適用形式(基本名称) FAB	ELB	取付位置	AC 電圧〔V〕	AC 入力〔VA〕	DC 電圧〔V〕	DC 入力〔W〕	形式＝電圧定格	商品コード	時間定格	動作時間〔ms〕
BW32 BW50（HAG形除く） BW63 BW100	—	内蔵	24	150	24	150	FAC/DC24V	FR	連続（焼損防止接点付）	7-13
			100-120 (50 / 60Hz)	150	100-110	150	FAC100-120V/ DC100-110V	FA		
			200-240 (50 / 60Hz)	150	—	—	FAC200-240V	FK		
			380-440 (50 / 60Hz)	200	—	—	FAC380-440V	FP		
—	EW32 EW50（HAG形除く） EW63 EW100	外付け	100(50Hz)/ 100-110(60Hz)	16	—	—	FAC100V(50Hz)/ 100-110V(60Hz)	F2	連続	7-13
			200(50Hz)/ 200-220(60Hz)	16	—	—	FAC200V(50Hz)/ 200-220V(60Hz)	F7		
			400(50Hz)/ 400-440(60Hz)	22	—	—	FAC400V(50Hz)/ 400-440V(60Hz)	F8		
			—	—	24	36	FDC24V	FM	連続（焼損防止接点付）	
			—	—	100-110	23	FDC100-110V	FL		
BW50HAG BW125 BW250	EW50HAG ① EW125 EW250	内蔵	24	50	24	50	FAC/DC24V	FR	連続（焼損防止接点付）	13-21
			48	50	48	50	FAC/DC48V	FS		
			100-120	50	100-110	50	FAC100-120V/ DC100-110V	FA		
			120-130	50	—	—	FAC120-130V	F1		
			200-240	50	200-220	50	FAC200-240V/ DC200-220V	FK		
			277	50	—	—	FAC277V	FB		
			380-440	50	—	—	FAC380-440V	FP		
			440-480	50	—	—	FAC440-480V	FH		
			500-550	50	—	—	FAC500-550V	FJ		
BW125 ② BW250 ②	EW125 ① EW250 ①	外付け ①	—	—	24	200	FDC24V	FM	連続	
			—	—	48	200	FDC48V	FN		
			—	—	100-110	200	FDC100-110V	FD		
			100(50Hz)/ 100-110(60Hz)	200	—	—	FAC100V(50Hz)/ AC100-110V(60Hz)	FE		
			110-130	200	—	—	FAC110-130V	F3		
			200-240	200	—	—	FAC200-240V	F4		
			380-440	200	—	—	FAC380-440V	F7		
BW400 BW630 BW800	EW400 EW630 EW800	内蔵	24-48	2	24-48	2	FAC/DC24-48V	FR	連続	8-20
			100-240	3	100-220	3	FAC100-240V/ DC100-220V	FA		
			277	3	—	—	FAC277V	FB		
			380-550	4	—	—	FAC380-550V	FP		

(注 1) ご注文の際は電圧定格をご指定ください。
(注 2) 電圧引外し装置の引外し電圧の動作範囲は，定格操作電圧の 70～110% となります。
(注①) EW50HAG, EW125HAG, EW250HAG 形の外付け F は製作できません。
(注②) 電気操作装置と組合わせた場合、外付け品となるものがあります（D6-61 ページ参照）。

(b) 電子式ブレーカBW□RAEシリーズ

形式	励磁電流 (A) ピーク値 定格電圧	AC (V) 100-120	AC (V) 200-240	AC (V) 380-450	DC (V) 24	DC (V) 48	DC (V) 100-120	DC (V) 200-240
BW225RAE BW400RAE BW630RAE BW800RAE BW1000RAE BW1000RAE-C6 BW1250RAE BW1600RAE		0.014	0.014	0.0065	0.03	0.03	0.011	0.011

形式	励磁電流 (A) ピーク値 定格電圧	AC (V) 100-115	AC (V) 200-480	DC (V) 24	DC (V) 48	DC (V) 100-115	DC (V) 200-230
BW1250RAE-C6 BW1600RAE-C6		1.1	0.93	2.52	1.55	0.67	0.35
BW2000RAE BW2000RAE-C6 BW2500RAE BW2500RAE-C6 BW3200RAE BW3200RAE-C6		1.1	0.4 (AC200-240V) 0.93 (AC380-480V)	2.52	1.55	0.67	0.35

(注) 電圧引き外し装置の電圧の動作範囲は、定格操作電圧の 70 ～ 110%となります。

D1 概要
D2 形式説明
D3 仕様一覧表
D4 選定
D5 取付と接続
D6 本体付属装置-1
D7 本体付属装置-2
D8 特性と外形-1
D9 特性と外形-2
D10 スプリング端子機器
D11 Multi9 シリーズ
D12 Acti9 シリーズ
D13 QOU シリーズ
D14 コンパクト NSXシリーズ
D15 コンパクト NSシリーズ
D16 PowerPact シリーズ

内部付属装置　電圧引外し装置, 不足電圧引外し装置の定格

(C) 制御盤用G-TWIN Λシリーズ (ねじ端子形、スプリング端子形)

本体適用形式(基本名称) MCCB	ELCB	取付位置	AC 電圧〔V〕	AC 入力〔VA〕	DC 電圧〔V〕	DC 入力〔W〕	電圧定格	商品コード	時間定格	動作時間〔ms〕
BW32SBG	EW32SBG	内蔵	24	40	24	40	AC/DC24V	FR	連続 (焼損防止接点付)	6-13
BW50EBG	EW50EBG		100-130 (50 / 60Hz)	60	100-110	60	AC100-130V/ DC100-110V	F6		
BW50SBG	EW50SBG									
BW63EBG	EW63EBG		200-240 (50 / 60Hz)	70	200-220	70	AC200-240V/ DC200-220V	FK		
BW63SBG	EW63SBG									
BW50RBGU	EW50RBGU		380-440 (50 / 60Hz)	70	—	—	AC380-440V	FP		
BW32SBGQ	EW32SBGQ									
BW50EBGQ	EW50EBGQ									
BW50SBGQ	EW50SBGQ									
BW50RBGUQ	EW50RBGUQ									

(注 1) ご注文の際は電圧定格を指定してください。
(注 2) 電圧引外し装置の引外し電圧の動作範囲は，定格操作電圧の 70～110% となります。

(6) 不足電圧引外し装置 (R) の定格

(a) 一般配線用G-TWINシリーズ

本体適用形式(基本名称) MCCB	ELCB	取付位置	AC 電圧〔V〕	AC 投入および保持〔VA〕	DC 電圧〔V〕	DC 投入および保持〔W〕	形式=電圧定格	商品コード
BW32	EW32	外付け ②	100(50Hz)/ 100-110(60Hz)	2.8	—	—	RAC100(50Hz)/ 100-110V(60Hz)	R2
BW50 (HAG形除く)	EW50 (HAG形除く)							
BW63	EW63		200(50Hz)/ 200-220(60Hz)	3.4	—	—	RAC200(50Hz)/ 200-220V(60Hz)	RW
BW100	EW100							
			400(50Hz)/ 400-440(60Hz)	4.4	—	—	RAC400(50Hz)/ 400-440V(60Hz)	R9
			—	—	24	投入:40、保持:1	RDC24V	RF
					100-110		RDC100-110V	RT
BW50HAG	EW50HAG ③	内蔵 ①	—	—	24	5	RDC24V	RR
BW125	EW125		—	—	48	5	RDC48V	RS
BW250	EW250		—	—	100-110	5	RDC100-110V	RL
			—	—	125	5	RDC125V	R5
			100-110	5	—	—	RAC100-110V	RA
			110-130	5	—	—	RAC110-130V	RT
			200-240	5	—	—	RAC200-240V	RK
			277	5	—	—	RAC277V	RB
			380-415	5	—	—	RAC380-415V	RP
			440-480	5	—	—	RAC440-480V	RH
—	EW125 ③	外付け ②	—	—	24	投入:200, 保持:10	RDC24V	RM
	EW250 ③		—	—	48	投入:200, 保持:10	RDC48V	RN
			—	—	100-110	投入:200, 保持:10	RDC100-110V	RD
			100(50Hz), 100-110(60Hz)	投入:200, 保持:10	—	—	RAC100(50Hz)/ AC100-110V(60Hz)	RE
			110-130	投入:200, 保持:10	—	—	RAC110-130V	R3
			200-240	投入:200, 保持:10	—	—	RAC200-240V	R4
			380-440	投入:200, 保持:10	—	—	RAC380-440V	R7
BW400	EW400	内蔵 ②	24	2	24	2	RAC/DC24V	RR
BW630	EW630		48	2	48	2	RAC/DC48V	RS
BW800	EW800		100-110	3	100-110	3	RAC/DC100-110V	RA
			120-130	3	125	3	RAC120-130V/DC125V	R1
			200-240	3	200-220	3	RAC200-240V/DC200-220V	RK
			277	3	—	—	RAC277V	RB
			380-480	4	—	—	RAC380-480V	RP

(注 1) ご注文の際は、電圧定格を指定してください。
(注 2) 不足電圧引外し装置の動作電圧は次のとおりです。引外し電圧：定格電圧の 70～35%、投入操作可能電圧：定格電圧の 85%～110%
(注①) リセット可能形：ブレーカのとってが OFF またはリセット状態にある場合には R のコイルが無励磁であってもトリップしない構造になっています。
R コイルが無励磁で ON 操作するとブレーカは正常にトリップします。
(注②) リセット防止形：R のコイルが無励磁ではブレーカをトリップ状態からリセット操作しても OFF 状態にすることはできません。
(注③) EW50HAG, EW125HAG, EW250HAG 形の外付け R は製作できません。

技術相談窓口 0120-242-994 または Web (www.fujielectric.co.jp/fcs) へ。
ご購入のお問合せ Z6-1 ページに記載の営業所または当社販売店へ。

内部付属装置　不足電圧引外し装置の定格,付属品リード線引出し

(b) 電子式ブレーカBW□RAEシリーズ

形式	電源容量（VA）				励磁電流（mA）		
	定格電圧	AC（V）			DC（V）		
		100-120	200-240	380-450	24	100-120	200-240
BW225RAE **BW400RAE**		1.4	2.8	2.3	23	10	10

形式	電源容量（VA）							励磁電流（mA）		
	定格電圧	AC（V）						DC（V）		
		100-110	115-120	200-220	230-240	380-415	440-450	24	100-120	200-240
BW600RAE **BW800RAE** **BW1000RAE** **BW1000RAE-C6** **BW1250RAE** **BW1600RAE**		1.5	1.6	2.4	2.9	2.1	2.3	29	13	11

形式	電源容量（VA）				励磁電流（mA）		
	定格電圧	AC（V）			DC（V）		
		100-120	200-240	380-450	24	100-120	200-240
BW1250RAE-C6 **BW1600RAE-C6**		—	—	—	2.6	9.2	48
BW2000RAE **BW2500RAE** **BW3200RAE**		5以上	5以上	5以上	22.7	6.0	—

（注 1）不足電圧引き外し装置の引き外し電圧は、定格操作電圧の 70 ～ 35%、投入操作可能電圧は、定格電圧の 85 ～ 110%となります。
（注 2）2000AF-3200AF の AC 用は、右図のコントローラが付属します。

(C) 制御盤用G-TWIN Λシリーズ（ねじ端子形、スプリング端子形）

本体適用形式(基本名称)		取付位置	AC		DC		電圧定格	商品コード
MCCB	**ELCB**		電圧〔V〕	入力〔VA〕	電圧〔V〕	入力〔W〕		
BW32SBG	**EW32SBG**	外付け	—	—	24	1	DC24V	RR
BW50□BG	**EW50□BG**				100-110	2	DC100-110V	RL
BW63□BG	**EW63□BG**		24	1	—	—	AC24V	RZ
BW50RBGU	**EW50RBGU**		100-130	3	—	—	AC100-130V	R6
BW32SBGQ	**EW32SBGQ**		200-240	5	—	—	AC200-240V	R4
BW50□BGQ	**EW50□BGQ**		380-415	8	—	—	AC380-415V	RP
BW50RBGUQ	**EW50RBGUQ**		400-440	9	—	—	AC400-440V	RO

（注 1）ご注文の際は、電圧定格を指定してください。
（注 2）不足電圧引外し装置の動作電圧は次の通りです。引外し電圧：定格電圧の 70～35%、投入操作可能電圧：定格電圧の 85%～110%

(7) 付属品リード線引出し

●リード線の仕様

リード線の種類	リード線の太さ	リード線の長さ	リード線への表示
32～100AF	0.4mm²(AWG22)	約500mm	個々のリード線にリングマークで端子記号を表示しています。
125AF以上 (BW/EW50HAG含む)	0.5mm²(AWG20)	約500mm ①	個々のリード線にリングマークで端子記号を表示しています。

（注①）400AF 以上の 4 極品の場合、約 400～450mm となります。

●リングマークの色

C1/S1	C2/S2	D1/P1	D2/P2	14/AXa	24/AXa	12/AXb	22/AXb	11/AXc	21/AXc	94/ALa	04/ALa	92/ALb	02/ALb	91/ALc	01/ALc	TL1	TL2	71	72	74
電圧引外し装置		不足電圧引外し装置		補助接点						警報接点						トリップリード		漏電警報／動作出力スイッチ		
白	白	白	白	茶	赤	緑	青	白	黄	茶	赤	緑	青	白	黄	赤	赤	白	白	白

D1 概要
D2 形式説明
D3 仕様一覧表
D4 選定
D5 取付と接続
D6 本体付属装置-1
D7 本体付属装置-2
D8 特性と外形-1
D9 特性と外形-2
D10 スプリング端子機器
D11 Multi9シリーズ
D12 Acti9シリーズ
D13 QOUシリーズ
D14 コンパクトNSXシリーズ
D15 コンパクトNSシリーズ
D16 PowerPactシリーズ

(8) ワンタッチ取付式内部付属装置（別売品）

●一般配線用G-TWINシリーズ 50～100AF（UL 登録品）

仕様	形式				電圧定格
	リード線式		端子台付		
	左側取付	右側取付	左側取付	右側取付	
補助スイッチ（標準）	BZ6WL10CU	BZ6WR10CU	BZ6WL10CAU	BZ6WR10CAU	
補助スイッチ（微小負荷用）	BZ6WDL10CU	BZ6WDR10CU	BZ6WDL10CAU	BZ6WDR10CAU	
警報スイッチ（標準）	BZ6KL10CU	BZ6KR10CU	BZ6KL10CAU	BZ6KR10CAU	
警報スイッチ（微小負荷用）	BZ6KDL10CU	BZ6KDR10CU	BZ6KDL10CAU	BZ6KDR10CAU	
補助, 警報スイッチ（標準）	BZ6WKL10CU	BZ6WKR10CU	BZ6WKL10CA	BZ6WKR10CAU	
補助, 警報スイッチ（微小負荷用）	BZ6WDKDL10CU	BZ6WDKDR10CU	BZ6WDKDL10CAU	BZ6WDKDR10CAU	
電圧引外し装置①	—	BZ6FR10CU	—	BZ6FR10CAU	AC/DC24V
	—	BZ6FA10CU	—	BZ6FA10CAU	AC100-120V/DC100-110V
	—	BZ6FK10CU	—	BZ6FK10CAU	AC200-240V
	—	BZ6FP10CU	—	BZ6FP10CAU	AC380-450V

（注①）MCCB専用, 右側取付のみとなります。ELCBには取付できません。

●一般配線用G-TWINシリーズ 32～100AF（BW/EW50HAG除く）

仕様	形式				電圧定格
	リード線式		端子台付		
	左側取付	右側取付	左側取付	右側取付	
補助スイッチ（標準）	BZ6WL10C	BZ6WR10C	BZ6WL10CA	BZ6WR10CA	
補助スイッチ（微小負荷用）	BZ6WDL10C	BZ6WDR10C	BZ6WDL10CA	BZ6WDR10CA	
警報スイッチ（標準）	BZ6KL10C	BZ6KR10C	BZ6KL10CA	BZ6KR10CA	
警報スイッチ（微小負荷用）	BZ6KDL10C	BZ6KDR10C	BZ6KDL10CA	BZ6KDR10CA	
補助,警報スイッチ（標準）	BZ6WKL10C	BZ6WKR10C	BZ6WKL10CA	BZ6WKR10CA	
補助,警報スイッチ（微小負荷用）	BZ6WDKDL10C	BZ6WDKDR10C	BZ6WDKDL10CA	BZ6WDKDR10CA	
電圧引外し装置①	—	BZ6FR10C	—	BZ6FR10CA	AC/DC24V
	—	BZ6FA10C	—	BZ6FA10CA	AC100-120V/DC100-110V
	—	BZ6FK10C	—	BZ6FK10CA	AC200-240V
	—	BZ6FP10C	—	BZ6FP10CA	AC380-450V

（注①）MCCB 専用 , 右側取付のみとなります。ELCB には取付できません。

●一般配線用G-TWINシリーズ 125～250AF（BW/EW50HAG含む）

仕様	形式				電圧定格
	リード線式		端子台付		
	左側取付	右側取付 ④	左側取付	右側取付 ④	
補助スイッチ（標準）	BW9W1SG0	BW9W1SG0-R	BW9W1SG0-A	BW9W1SG0-RA	
補助スイッチ（微小負荷用）	BW9W1DG0	BW9W1DG0-R	—	—	
警報スイッチ（標準）	BW9K1SG0	BW9K1SG0-R	BW9K1SG0-A	BW9K1SG0-RA	
警報スイッチ（微小負荷用）	BW9K1DG0	BW9K1DG0-R	—	—	
補助,警報スイッチ（標準）	BW9WKSG0	BW9WKSG0-R	BW9WKSG0-A	BW9WKSG0-RA	
補助,警報スイッチ（微小負荷用）	BW9WKDG0	BW9WKDG0-R	—	—	
電圧引外し装置①④	BW9FRG0			BW9FRG0-RA	AC/DC24V
	BW9FSG0			BW9FSG0-RA	AC/DC48V
	BW9FAG0			BW9FAG0-RA	AC100-120V/DC100-110V
	BW9F1G0			BW9F1G0-RA	AC120-130V
	BW9FKG0			BW9FKG0-RA	AC200-240V/DC200-220V
	BW9FBG0			BW9FBG0-RA	AC277V
	BW9FPG0			BW9FPG0-RA	AC380-440V
	BW9FHG0			BW9FHG0-RA	AC440-480V
	BW9FJG0			BW9FJG0-RA	AC500-550V
不足電圧引外し装置②③	BW9RGAR				DC24V
	BW9RGAS				DC48V
	BW9RGAL				DC100-110V
	BW9RGA5				DC125V
	BW9RGAA				AC100-110V
	BW9RGAT				AC110-130V
	BW9RGAK				AC200-240V
	BW9RGAB				AC277V
	BW9RGAP				AC380-415V
	BW9RGAH				AC440-480V

（注①）リード線式は左右どちらでも取付可能です。
（注②）左側取付のみとなります。右側に取付できません。
（注③）端子台付は工場取付のみとなります。
（注④）MCCB のみ取付可能です。ELCB、漏電警報付ブレーカ、単３中性線欠相保護付ブレーカは取付けできません。

技術相談窓口 0120-242-994 または Web (www.fujielectric.co.jp/fcs) へ。
ご購入のお問合せ Z6-1 ページに記載の営業所または当社販売店へ。

内部付属装置　ワンタッチ取付式付属装置(別売品)

●一般配線用 G-TWIN シリーズ 400AF, 630AF, 800AF

仕様	形式		電圧定格
	リード線式	端子台付	
補助スイッチ（標準）1個	BW9W1SHA	BW9W1SHA-A	
補助スイッチ（標準）2個	BW9W2SHA	–	
補助スイッチ（微小負荷用）1個	BW9W1DHA	–	
補助スイッチ（微小負荷用）2個	BW9W2DHA	–	
警報スイッチ（標準）1個	BW9K1SHA	BW9K1SHA-A	
警報スイッチ（標準）2個	BW9K2SHA	–	
警報スイッチ（微小負荷用）1個	BW9K1DHA	–	
警報スイッチ（微小負荷用）2個	BW9K2DHA	–	
電圧引外し装置	BW9FHA-R	BW9FHA-RA	AC/DC24-48V
	BW9FHA-A	BW9FHA-AA	AC100-240V/DC100-220V
	BW9FHA-B	BW9FHA-BA	AC277V
	BW9FHA-P	BW9FHA-PA	AC380-550V
不足電圧引外し装置	BW9RHA-R		AC/DC24V
	BW9RHA-S		AC/DC48V
	BW9RHA-A		AC/DC100-110V
	BW9RHA-1		AC120-130V/DC125V
	BW9RHA-K		AC200-240V/DC200-220V
	BW9RHA-B		AC277V
	BW9RHA-P		AC380-480V

●制御盤用 G-TWIN Λ シリーズ　32 ～ 63AF

種類	端子接続方式	リード線引出方向	形式	電圧定格	取付けの可否			
					FAB		ELB	
					2P	3P	2P	3P
補助スイッチ（標準定格）	リード線式	左側	BW9W1SB1		–	○	–	○
		右側	BW9W1SB1-R		○	○	○	○
補助スイッチ（微小負荷用）		左側	BW9W1DB1		–	○	–	○
		右側	BW9W1DB1-R		○	○	○	○
警報スイッチ（標準定格）		左側	BW9K1SB1		–	○	–	○
		右側	BW9K1SB1-R		○	○	○	○
警報スイッチ（微小負荷用）		左側	BW9K1DB1		–	○	–	○
		右側	BW9K1DB1-R		○	○	○	○
補助・警報スイッチ（標準定格）		左側	BW9WKSB1		–	○	–	○
		右側	BW9WKSB1-R		○	○	○	○
補助・警報スイッチ（微小負荷用）		左側	BW9WKDB1		–	○	–	○
		右側	BW9WKDB1-R		○	○	○	○
電圧引外し装置		左側	BW9FRB1	AC/DC24V	–	○	–	○
			BW9F6B1	AC100-130V/DC100-110V				
			BW9FKB1	AC200-240V/DC200-220V				
			BW9FPB1	AC380-440V				
補助スイッチ（標準定格）	端子台式	左側	BW9W1SB1-A		–	○	–	○
		右側	BW9W1SB1-RA		○	○	○	○
補助スイッチ（微小負荷用）		左側	BW9W1DB1-A		–	○	–	○
		右側	BW9W1DB1-RA		○	○	○	○
警報スイッチ（標準定格）		左側	BW9K1SB1-A		–	○	–	○
		右側	BW9K1SB1-RA		○	○	○	○
警報スイッチ（微小負荷用）		左側	BW9K1DB1-A		–	○	–	○
		右側	BW9K1DB1-RA		○	○	○	○
補助・警報スイッチ（標準定格）		左側	BW9WKSB1-A		–	○	–	○
		右側	BW9WKSB1-RA		○	○	○	○
補助・警報スイッチ（微小負荷用）		左側	BW9WKDB1-A		–	○	–	○
		右側	BW9WKDB1-RA		○	○	○	○
電圧引外し装置		左側	BW9FRB1-A	AC/DC24V	–	○	–	○
			BW9F6B1-A	AC100-130V/DC100-110V				
			BW9FKB1-A	AC200-240V/DC200-220V				
			BW9FPB1-A	AC380-440V				
補助スイッチ（標準定格）	スプリング端子台式	左側	BW9W1SB1-Q		–	○	–	○
		右側	BW9W1SB1-RQ		○	○	○	○
補助スイッチ（微小負荷用）		左側	BW9W1DB1-Q		–	○	–	○
		右側	BW9W1DB1-RQ		○	○	○	○
警報スイッチ（標準定格）		左側	BW9K1SB1-Q		–	○	–	○
		右側	BW9K1SB1-RQ		○	○	○	○
警報スイッチ（微小負荷用）		左側	BW9K1DB1-Q		–	○	–	○
		右側	BW9K1DB1-RQ		○	○	○	○
補助・警報スイッチ（標準定格）		左側	BW9WKSB1-Q		–	○	–	○
		右側	BW9WKSB1-RQ		○	○	○	○
補助・警報スイッチ（微小負荷用）		左側	BW9WKDB1-Q		–	○	–	○
		右側	BW9WKDB1-RQ		○	○	○	○
電圧引外し装置		左側	BW9FRB1-Q	AC/DC24V	–	○	–	○
			BW9F6B1-Q	AC100-130V/DC100-110V				
			BW9FKB1-Q	AC200-240V/DC200-220V				
			BW9FPB1-Q	AC380-440V				

D1 概要
D2 形式説明
D3 仕様一覧表
D4 選定
D5 取付と接続
D6 本体付属装置-1
D7 本体付属装置-2
D8 特性と外形-1
D9 特性と外形-2
D10 スプリング端子機器
D11 Multi9 シリーズ
D12 Acti9 シリーズ
D13 QOU シリーズ
D14 コンパクト NSXシリーズ
D15 コンパクト NSシリーズ
D16 PowerPact シリーズ

内部付属装置　端子台外形寸法図

D1 概要
D2 形式説明
D3 仕様一覧表
D4 選定
D5 取付と接続
D6 本体付属装置-1
D7 本体付属装置-2
D8 特性と外形-1
D9 特性と外形-2
D10 スプリング端子機器
D11 Multi9シリーズ
D12 Acti9シリーズ
D13 QOUシリーズ
D14 コンパクトNSXシリーズ
D15 コンパクトNSシリーズ
D16 PowerPactシリーズ

(9) 端子台外形寸法図

●リード線端子台　一般配線用 G-TWIN シリーズ　表面形

図1

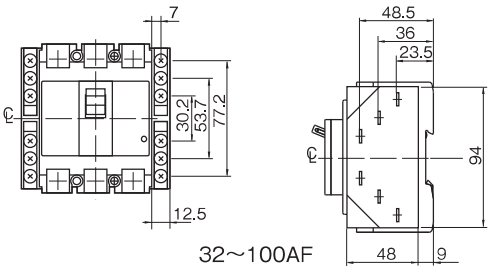

32～100AF

図2

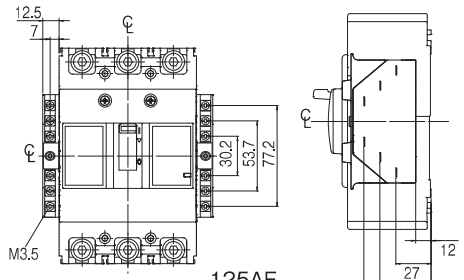

125AF
250AF
(BW/EW50HAG含む)

図3

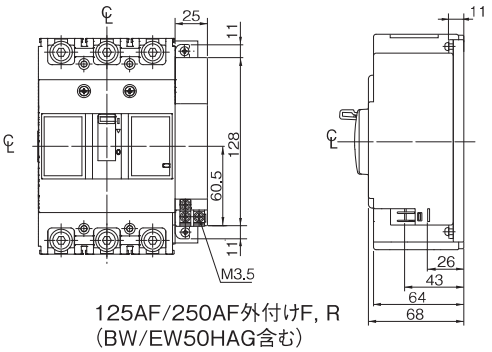

125AF/250AF外付けF, R
(BW/EW50HAG含む)

図4

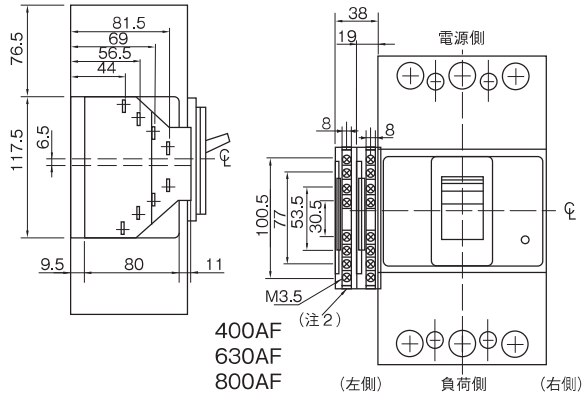

400AF
630AF
800AF

(注1)端子台取付位置は付属品取付側面となります。付属品取付位置はD6-9,10ページ内部付属装置組合せ一覧表を参照してください。
(注2)400～800AFの付属品は組合せにより8端子を超える場合，端子台は2台併設されます。
(注3)接続可能電線…単線:1～1.6ϕ，より線:0.5～2mm^2，推奨締付トルク:0.8～0.9N•m
(注4)表面形の外形寸法のみ記載しています。裏面形(X)、埋込形(E, Y)、挿入形(P)のリード線端子台の外形寸法はお問合せください。

●リード線端子台　制御盤用 G-TWIN Λ シリーズ　表面形

図5

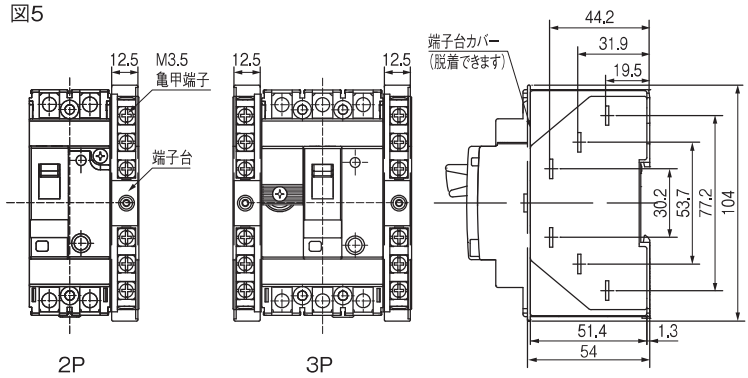

2P　3P

(注1)端子台取付位置は付属品取付側面となります。
付属品取付位置はD6-15～18ページ内部付属装置組合せ一覧表を参照してください。
(注2)接続可能電線…単線:1～1.6ϕ，より線:0.5～2mm^2，推奨締付トルク:0.8～0.9N•m

●スプリング端子台　制御盤用 G-TWIN Λ シリーズ　表面形

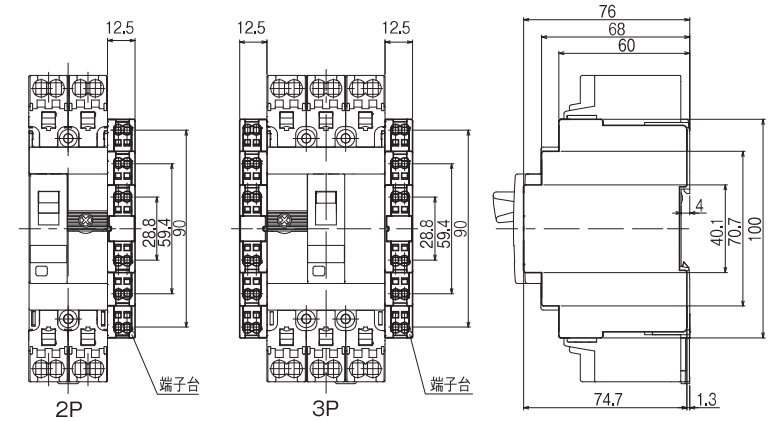

2P　3P

技術相談窓口 0120-242-994 または Web (www.fujielectric.co.jp/fcs) へ。
ご購入のお問合せ Z6-1 ページに記載の営業所または当社販売店へ。

内部付属装置　端子台外形寸法図

●リード線端子台　電子式ブレーカ BW □ RAE シリーズ　表面形（2500-3200AF は裏面形）

図6

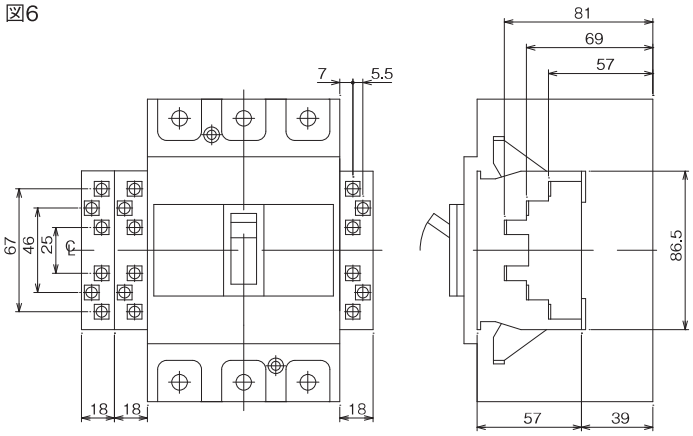

225AF

図7

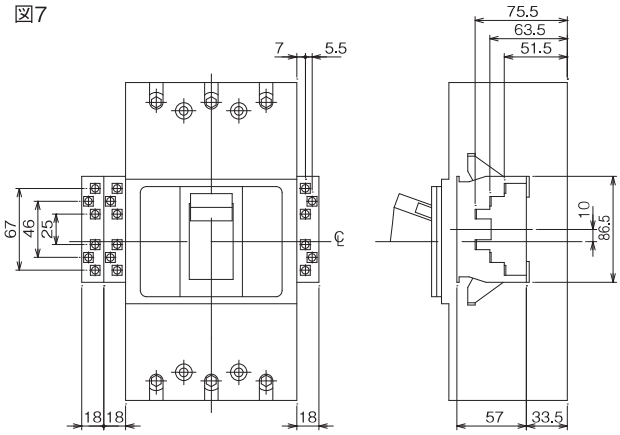

400AF

図8

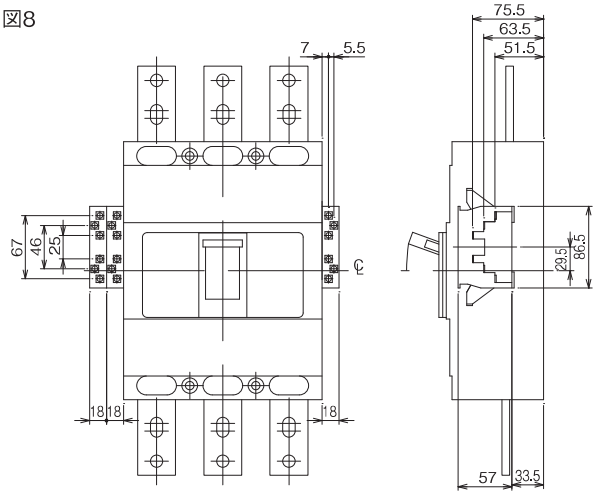

630-1000AF

図9

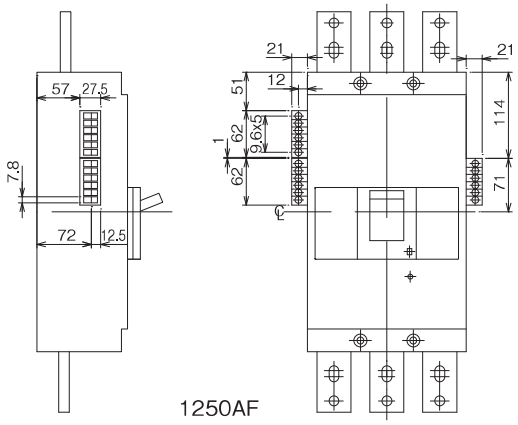

1250AF

図10

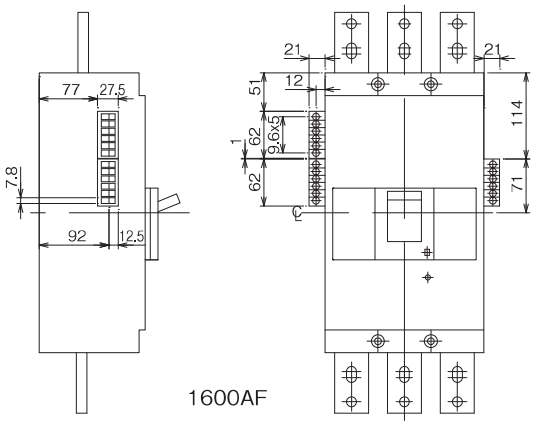

1600AF

図11

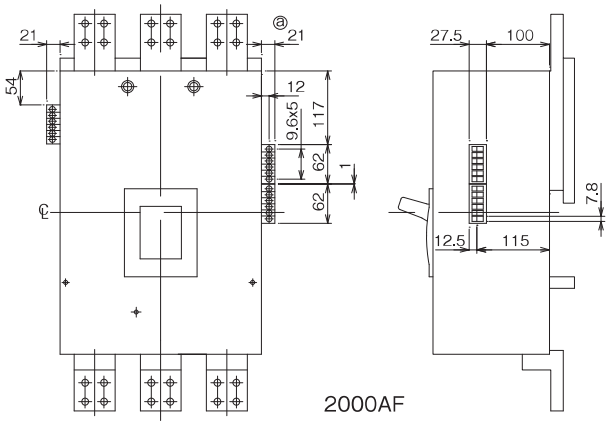

2000AF

図12

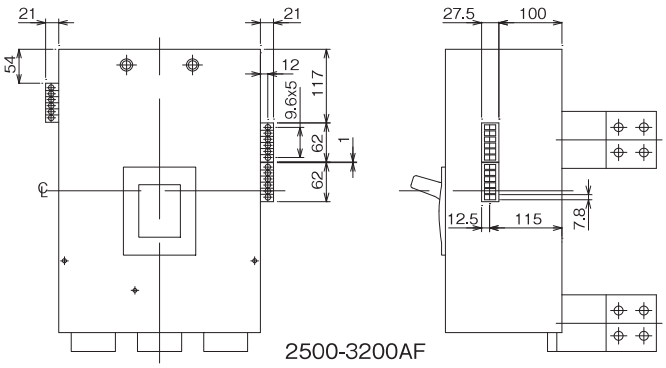

2500-3200AF

（注1）端子台取付位置は付属品取付側面になります。付属品取付位置はD6ー11ページ内部付属装置組合せ一覧表を参照してください。
（注2）接続可能電線…2mm²（最大），推奨締付トルク:0.9～1.2N•m
（注3）端子台は，工場取付のみとなります。
（注4）表面形の外形寸法のみ記載しています。裏面形（X）、埋込形（E）、挿入形（P）のリード線端子台の外形寸法はお問合せください。

D1 概要
D2 形式説明
D3 仕様一覧表
D4 選定
D5 取付と接続
D6 本体付属装置-1
D7 本体付属装置-2
D8 特性と外形-1
D9 特性と外形-2
D10 スプリング端子機器
D11 Multi9シリーズ
D12 Acti9シリーズ
D13 QOUシリーズ
D14 コンパクトNSXシリーズ
D15 コンパクトNSシリーズ
D16 PowerPactシリーズ

内部付属装置　外形寸法図

D1 概要
D2 形式説明
D3 仕様一覧表
D4 選定
D5 取付と接続
D6 本体付属装置-1
D7 本体付属装置-2
D8 特性と外形-1
D9 特性と外形-2
D10 スプリング端子機器
D11 Multi9シリーズ
D12 Acti9シリーズ
D13 QOUシリーズ
D14 コンパクトNSXシリーズ
D15 コンパクトNSシリーズ
D16 PowerPactシリーズ

(10)外付けF, R付外形寸法図〔単位:mm〕

●一般配線用G-TWINシリーズ 32～100AF, 外付けF, R付（BW/EW50HAG除く）

表面形

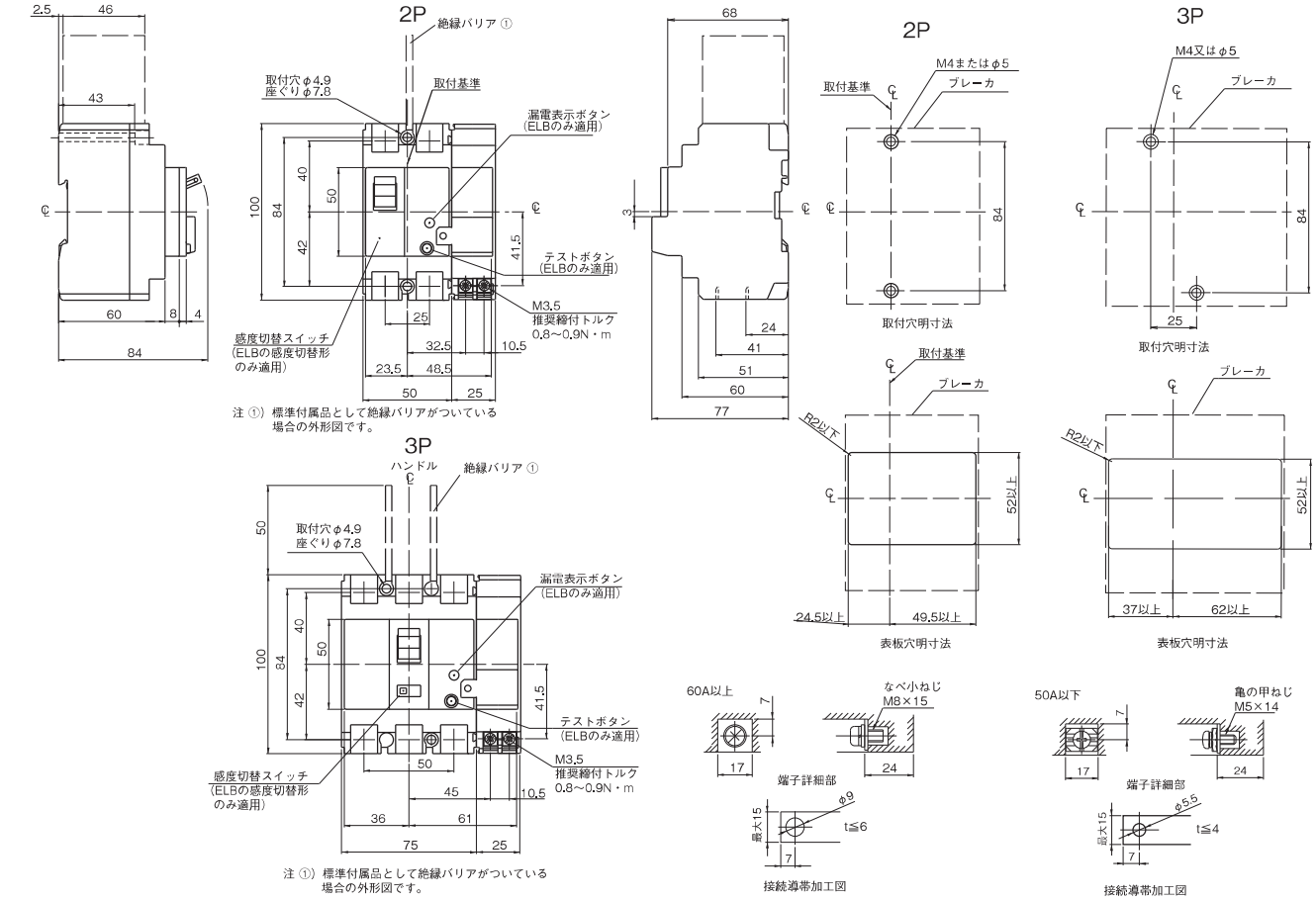

裏面形

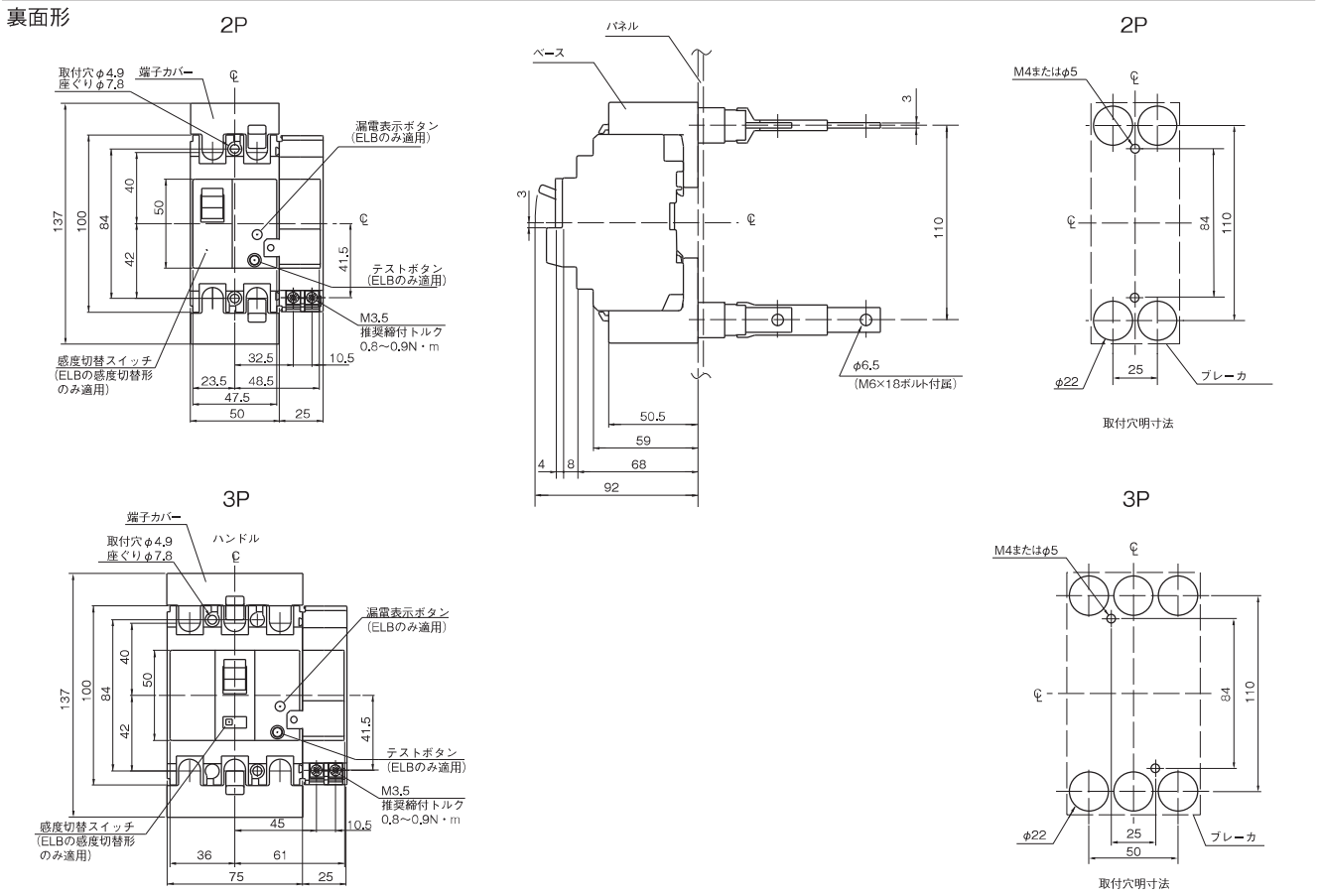

技術相談窓口 0120-242-994 または Web (www.fujielectric.co.jp/fcs) へ。
ご購入のお問合せ Z6-1 ページに記載の営業所または当社販売店へ。

■外部付属装置

(1) 外部付属装置のバリエーション

外部付属品のバリエーションを以下に示します。なお、各付属装置の詳細データについては、 掲載ページをご参照ください。

・外部操作ハンドル（N形）
D6-33ページ

・端子カバー （ロングタイプ）
D6-47ページ

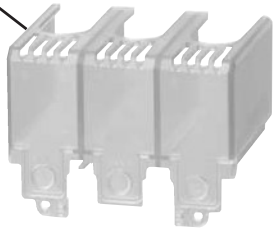

・外部操作ハンドル（V形）
D6-37ページ

・相間バリア
D6-49ページ

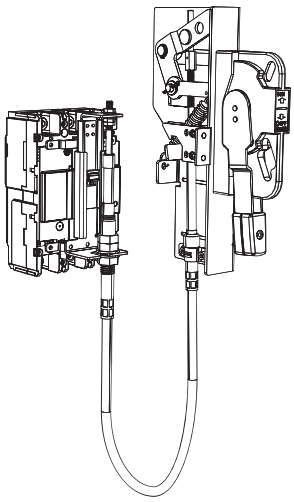

・外部操作ハンドル（フランジ形）
D6-41ページ

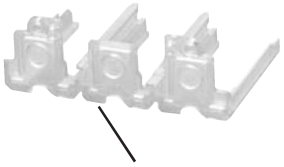

・端子カバー （ショートタイプ）
D6-48ページ

・鉄箱ケース
D6-41ページ

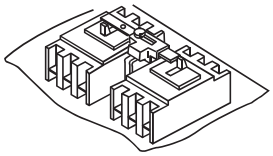

・メカニカルインタロック
D6-49ページ

・電気操作装置
D6-58ページ

・ハンドルロックカバー
D6-50ページ

・ハンドルキーロック（キャップ式）
（シザース式）
D6-50ページ

・ハンドルキーロック（プレート式）
D6-50ページ

外部付属装置　外部操作ハンドル

D1 概要
D2 形式説明
D3 仕様一覧表
D4 選定
D5 取付と接続
D6 本体付属装置-1
D7 本体付属装置-2
D8 特性と外形-1
D9 特性と外形-2
D10 スプリング端子機器
D11 Multi9シリーズ
D12 Acti9シリーズ
D13 QOUシリーズ
D14 コンパクトNSXシリーズ
D15 コンパクトNSシリーズ
D16 PowerPactシリーズ

(2) 外部操作ハンドル

(a)-1 外部操作ハンドルの種類と仕様 (N形ハンドル)

種類		N 形					
ハンドル形式		BW9N0BA	BZ6N10D	BW9N0CA	BW9N0GA	BW9N0HA	BW9N0JA
外観						(写No.AF97-184)	
適用ブレーカ形式	MCCB	BW32SBG BW50EBG, BW50SBG BW63EBG, BW63SBG BW50RBGU	BW32AAG, BW32SAG BW50AAG, BW50EAG, BW50SAG, BW50RAG BW63EAG, BW63SAG, BW63RAG BW100AAG, BW100EAG BW50RAGU	BW50HAG BW125	BW250	BW400	BW630 BW800
	ELCB	EW32SBG EW50EBG, EW50SBG EW63EBG, EW63SBG EW50RBGU	EW32AAG, EW32EAG, EW32SAG EW50AAG, EW50EAG, EW50SAG, EW50RAG EW63EAG, EW63SAG, EW63RAG EW100AAG, EW100EAG, EW50RAGU	EW50HAG EW125	EW250	EW400	EW630 EW800
操作方法		ハンドルを回転し，ブレーカを ON・OFF・RESET 操作します。自動遮断の場合は，ハンドルは TRIP を指示します。 扉を開く場合はハンドルを OPEN/RESET 位置まで回してから行ってください。 ON 状態で扉を開く場合はプラスまたはマイナスドライバーで RELEASE ねじを回してください。					
特長		□世界の主要規格に準拠し，第三者認証を取得しています。 IEC, JIS, EN/CE マーキング，GB（CCC），UL/CSA（cUL）登録品 □３極品ではハンドルの中心と，ブレーカの中心が一致しています。２極品では，外部操作ハンドルと本体ハンドルの中心がずれているものがあります。この場合は外部操作ハンドルパネルカットの注意事項を参照してください。 □加工はすべて簡単な丸穴形状です。 □扉が開いている状態でのブレーカの投入を禁止する扉インタロック機能 □ハンドル ON 状態での RELEASE ねじによる扉開機能 □モールド成形の取付けねじ部により主回路絶縁が強化されています。 □ EN60947-1　7.1.6 項アイソレーションに適合。EN60204-1, NFPA79 の電源開閉器として使用できます。 本体の接点が閉の場合に外部操作ハンドルの OFF ロックができない安全構造です。 □扉 OPEN 操作時のロックレバー自己保持機能を標準装備しており，操作性が向上しました。					
南京錠取付可能サイズ		φ5 ～ 8mm	φ4 ～ 8mm				
ワンタッチ式簡易ロック		―	標準装備			―	
保護構造 (IEC 60529, JIS C 0920)		IP54 相当	IP50 相当	IP40 相当①		IP40 相当	
		防じんパッキンを標準付属しています。		別売パッキンにより防じん対策がとれます。(IP50 相当)			
標準使用状態 (JISC8201-1)		□周囲温度　－10℃～＋40℃ □相対湿度　85%以下（結露，氷結のないこと） □過度の水蒸気，油蒸気，煙，じんあい，塩分，腐食性物質などが存在しない雰囲気。					
特殊使用状態 熱帯・寒冷処理		標準で対応可能です。					

(注①) IP54相当品もラインアップしています。（形式BW9N0CA-P54, BW9N0CA-P54-0B275, BW9N0GA-P54, BW9N0GA-P54-0B275）外形寸法、取付方法は同一です。詳細はお問い合わせください。

種類	N 形			
ハンドル形式	BW9N0GE	BW9N0HE	BW9N0ME	BW9N0QE
適用ブレーカ形式	BW225RAE	BW400RAE	BW630RAE BW800RAE BW1000RAE	BW1250RAE BW1600RAE
N 形ハンドル用補助ハンドル	―	―	―	BW9H0QE ①

(注①) BW9N0QE と組み合わせて使用する補助ハンドルです。

技術相談窓口 0120-242-994 または Web（www.fujielectric.co.jp/fcs）へ。
ご購入のお問合せ Z6-1 ページに記載の営業所または当社販売店へ。

外部付属装置　外部操作ハンドル

(a)-2 外部操作ハンドルの種類と仕様（V形ハンドル）

種類		V 形					
ハンドル形式		BW9V0BA	BZ6V10D	BW9V0CA	BW9V0GA	BW9V0HA	BW9V0JA
外観							
適用ブレーカ形式	MCCB	BW32SBG, BW50EBG, BW50SBG BW63EBG, BW63SBG BW50RBGU	BW32AAG, BW32SAG BW50AAG, BW50EAG, BW50SAG, BW50RAG BW63EAG, BW63SAG, BW63RAG BW100AAG, BW100EAG, BW60RAGU	BW50HAG BW125	BW250	BW400	BW630 BW800
	ELCB	EW32SBG EW50EBG, EW50SBG EW63EBG, EW63SBG EW50RBGU	EW32AAG, EW32EAG, EW32SAG EW50AAG, EW50EAG, EW50SAG, EW50RAG EW63EAG, EW63SAG, EW63RAG EW100AAG, EW100EAG, EW50RAGU	EW50HAG EW125	EW250	EW400	EW630 EW800
操作方法		ハンドルを回転し，ブレーカを ON・OFF・RESET 操作します。自動遮断の場所は，ハンドルは TRIP を指示します。扉を開く場合はハンドルを OPEN/RESET 位置まで回してから行ってください。扉を閉めるときは，ブレーカの動作状態（ON・OFF・TRIP）に，ハンドルの表示を合わせて閉めてください。ON 状態で扉を開く場合はプラスまたはマイナスドライバーで RELEASE ねじを回してください。					
特長		□世界の主要規格に準拠し，第三者認証を取得しています。 IEC, JIS, EN/ CE マーキング，GB（CCC），UL/CSA（cUL）登録品 □３極品ではハンドルの中心とブレーカの中心が一致しています。２極品では，外部操作ハンドル と本体ハンドルの中心がずれているものがあります。この場合は外部操作ハンドルパネルカットの注意事項を参照してください。 □加工はすべて簡単な丸穴形状です。 □扉インタロック機能 □操作部を扉面に取付ける構造です。 □モールド成形の取付ねじ部により主回路絶縁が強化されています。 □ EN60947-1　7.1.6 項アイソレーションに適合。EN60204-1 の電源開閉器として使用できます。 本体の接点が閉の場合に外部操作ハンドルの OFF ロックができない安全構造です。 □南京錠により、ハンドルを OFF 状態でロックできます。ハスプ（シザーズロック）の施錠も可能です。					
別売延長シャフト形式		ー	BZ6VS1D	BW9VSG0		BZ-VS2	
扉 OPEN 操作時のロックレバー自己保持機能		標準装備		標準装備		ー	
南京錠取付可能サイズ		φ5 ～ 8mm					
ワンタッチ式簡易ロック		ー	標準装備			ー	
保護構造（IEC 60529, JIS C 0920）		IP65 相当	IP54 相当				
標準使用状態（JISC8201-1）		□周囲温度　－ 10℃～＋ 40℃ □相対温度　85％以下（結露，氷結のないこと） □過度の水蒸気，油蒸気，煙，じんあい，塩分，腐食性物質などが存在しない雰囲気。					
特殊使用状態 熱帯・寒冷処理		標準品での対応可能です。					

種類	V 形				G 形
ハンドル形式	BW9V0GE	BW9V0HE	BW9V0ME	BW9V0QE	BW9V0TE
延長シャフト	BW9VSGE	BW9VSM0			
適用ブレーカ形式	BW225RAE	BW400RAE	BW630RAE BW800RAE BW1000RAE	BW1250RAE BW1600RAE	BW1250RAE BW1600RAE

D1 概要
D2 形式説明
D3 仕様一覧表
D4 選定
D5 取付と接続
D6 本体付属装置-1
D7 本体付属装置-2
D8 特性と外形-1
D9 特性と外形-2
D10 スプリング端子機器
D11 Multi9 シリーズ
D12 Acti9 シリーズ
D13 QOU シリーズ
D14 コンパクト NSXシリーズ
D15 コンパクト NSシリーズ
D16 PowerPact シリーズ

外部付属装置　外部操作ハンドル

D1 概要
D2 形式説明
D3 仕様一覧表
D4 選定
D5 取付と接続
D6 本体付属装置-1
D7 本体付属装置-2
D8 特性と外形-1
D9 特性と外形-2
D10 スプリング端子機器
D11 Multi9シリーズ
D12 Acti9シリーズ
D13 QOUシリーズ
D14 コンパクトNSXシリーズ
D15 コンパクトNSシリーズ
D16 PowerPactシリーズ

(a)-3 外部操作ハンドルの種類と仕様（フランジハンドル）

種類			F形		
形式			**BW9F0CA**	**BW9F0GA**	**BW9F0HA**
外観			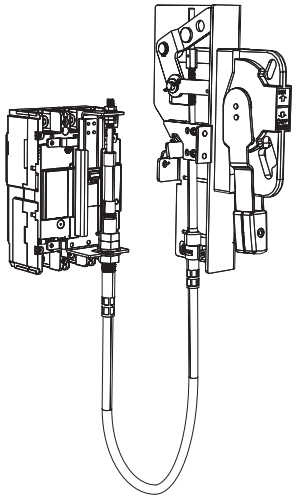		
適用ブレーカ	MCCB		**BW125□U**	**BW250□U**	**BW400□U**
形式	ELCB		**EW125□U**	**EW250□U**	**EW400□U**
操作方法			□ハンドルを上方向へ操作するとブレーカはONし、下方向へ操作するとOFF（またはRESET）します。 □扉を閉めるときにブレーカと、外部操作ハンドルの位置合わせをする必要がありません。		
			□ON・OFF・TRIPの状態ではロックが働き扉を開くことはできません。 ハンドルをOFF位置からさらに押し込んで、RESET位置に操作することで、ロックが解除され扉を開けることができます。 □ON状態のまま扉を開けるときは、マイナスドライバーでREREASEを回してください。		
耐久開閉回数〔回〕			10,000	8,000	6,000
特長			□北米市場で一般的となっているフランジ形ハンドルです。 □ブレーカ本体駆動部と外部操作ハンドルを、別売ケーブルで接続しますので、ブレーカ本体と外部操作ハンドルの位置合わせが不要です。		
ハンドルロック機構			□南京錠にてハンドルをOFF状態にロックできます。（φ10mmの南京錠をお客様でご準備ください）最大5個まで取付けできます。 □ON状態にロックする場合は追加加工（ONロック用凹部を抜き加工）により南京錠を２個まで取付けできます。 □ANSI規格（米国）の要求項目である、ロックアウト（シザーズロック）への対応も可能です。		
保護構造			JISC0920：IP54相当　　（IP65の場合はお問い合わせ願います） IEC60529：IP54相当		
標準使用状態 （JISC8201-1）			□周囲温度　−10〜40℃ □相対湿度　85%以下（結露, 氷結のないこと） □過度の水蒸気、油蒸気、煙、じんあい、塩分腐食性物質などの存在しない雰囲気		
特殊仕様　熱帯・寒冷処理			標準品での対応可能です。		
別売部品	端子カバー（専用）		BW9FBTCA-L3	BW9FBTGA-L3	BW9FBTHA-L3
	ケーブル	1.5m	BW9FWCA-15A	BW9FWGA-15A	BW9FWHA-15A
		2.0m	BW9FWCA-20A	BW9FWGA-20A	BW9FWHA-20A
		3.0m	BW9FWCA-30A	BW9FWGA-30A	BW9FWHA-30A

技術相談窓口 0120-242-994 または Web（www.fujielectric.co.jp/fcs）へ。
ご購入のお問合せ Z6-1 ページに記載の営業所または当社販売店へ。

外部付属装置　外部操作ハンドル

(b) N形ハンドル

(b) -1　ご注文指定事項

BW9N0CA - □ ①②③④

- 取付接続
  (注①) 裏面形, 挿入形に取り付けるBZ6N10D, BW9N0HA, BW9N0JAをご注文の際は形式末尾に“−X”, “−P”と指定してください。
  (注②) 挿入形に取付けるBW9N0CA, BW9N0GAをご注文の際は形式末尾に“−P”と指定してください。
- 横取付
  (注③) ご指定の方法　−R:横取付電源側右　−L:横取付電源側左
- 保護構造
  (注④) ご指定の方法　−P54　：IP54相当品
  −P54-0B275：IP54相当品(詳細はお問い合わせください)

基本形式

(b) -2　外形および取付方法

〔単位：mm〕

●BW9N0BA

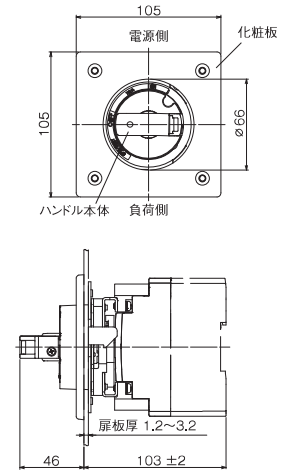

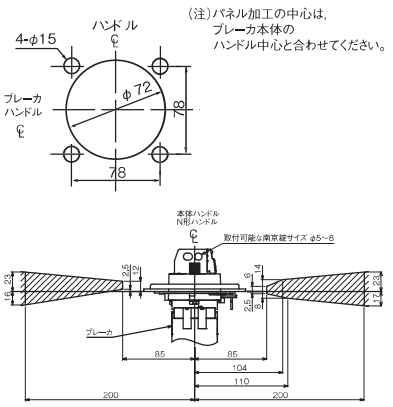

縦取付の場合です。
ヒンジ位置は斜線内に設定してください。

●BZ6N10D, BZ6N10DS

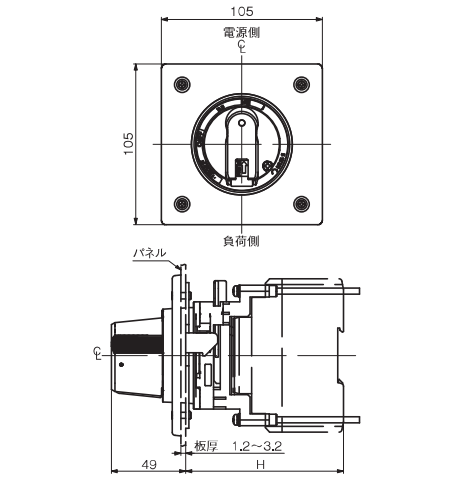

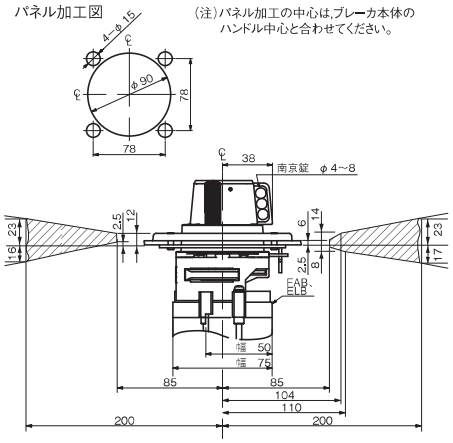

ヒンジの設定は斜線の範囲内に設定してください。
縦取付の場合です。

●BW9N0CA, BW9N0GA

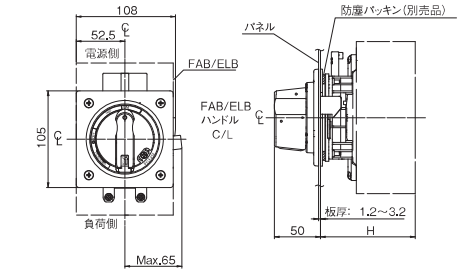

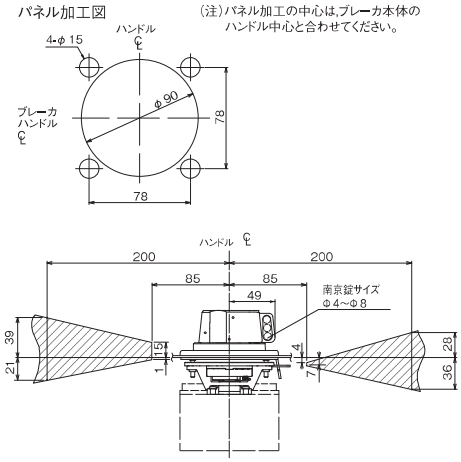

ヒンジの設定は斜線の範囲内に設定してください。
縦取付の場合です。

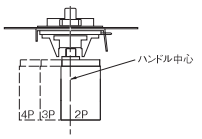

基本形式〔=商品コード〕		本体適用形式（基本名称）		納期	H寸法	取付ねじ
ハンドル	防じんパッキン	MCCB	ELCB			
BW9N0BA	（標準付属）	BW32SBG, BW50EBG, BW50SBG, BW63EBG,BW63SBG BW50RBGU	EW32SBG, EW50EBG, EW50SBG EW63EBG, EW63SBG, EW50RBGU	◎	103±2	M4×80
BZ6N10D	（標準付属）	BW32AAG, BW32SAG, BW50AAG, BW50EAG, BW50SAG, BW50RAG BW63EAG, BW63SAG, BW63RAG, BW100AAG, BW100EAG, BW50RAGU	EW32AAG, EW32EAG, EW32SAG, EW50AAG, EW50EAG, EW50SAG, EW50RAG, EW63EAG, EW63SAG, EW63RAG, EW100AAG, EW100EAG, EW50RAGU	◎	103±2 (111±2) ③	M4×80
BW9N0CA①④	**BZ-NP-1C**	BW50HAG, BW125	EW50HAG EW125	◎	103±2	M4×85
BW9N0GA②④		BW250	EW250	◎	103±2	M4×85

◎	標準品	○	準標準品	△	受注品	F

(注 1) ハンドルのロックレバーは，扉全体を保持する機能を有しておりませんので，盤側の固定止め金具を別に用意してください。
(注 2) ハンドルのロックレバーを外して（ハンドルをオープン方向に回す）から，扉を開けてください。ロックレバーが掛かった状態で扉を強い力で開けると，ロックレバーが破損します。
(注 3) ドアインタロックを確実にしてから ON 操作してください。
(注①) BW125JAG-2P の外部操作ハンドル付は，取付ベースと干渉するため標準端子カバーが使用できません。
外部操作ハンドル用端子カバーをご指定ください。（標準端子カバーの製品形式の末尾に “-00635” を指定してください。）
また，BW125JAGU-2P のグローバル品は外部操作ハンドル取付ができません。BW125RAGU-2P を使用してください。
(注②) 端子カバーを取付ける場合，本体取付ねじを覆う構造になっているため，端子カバーの形状の一部を切欠する必要があります。
下図の▨部の形状を削除して使用してください。

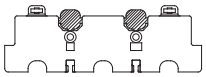

(注③) （ ）内は裏面形（X），挿入形（P）の寸法です。
(注④) 保護構造 IP54 相当は形式 BW9N0CA-P54, BW9N0GA-P54 または BW9N0CA-P54-0B275, BW9N0GA-P54-0B275 と注文時指定してください。
防じんパッキン（BZ-NP-1C）も標準付属しています。外形および取付方法は標準品と同じです。詳細はお問い合わせください。

外部付属装置　外部操作ハンドル

D1 概要
D2 形式説明
D3 仕様一覧表
D4 選定
D5 取付と接続
D6 本体付属装置-1
D7 本体付属装置-2
D8 特性と外形-1
D9 特性と外形-2
D10 スプリング端子機器
D11 Multi9シリーズ
D12 Acti9シリーズ
D13 QOUシリーズ
D14 コンパクトNSXシリーズ
D15 コンパクトNSシリーズ
D16 PowerPactシリーズ

(b) - 3　外形および取付方法

〔単位:mm〕

●BW9N0HA，BW9N0JA

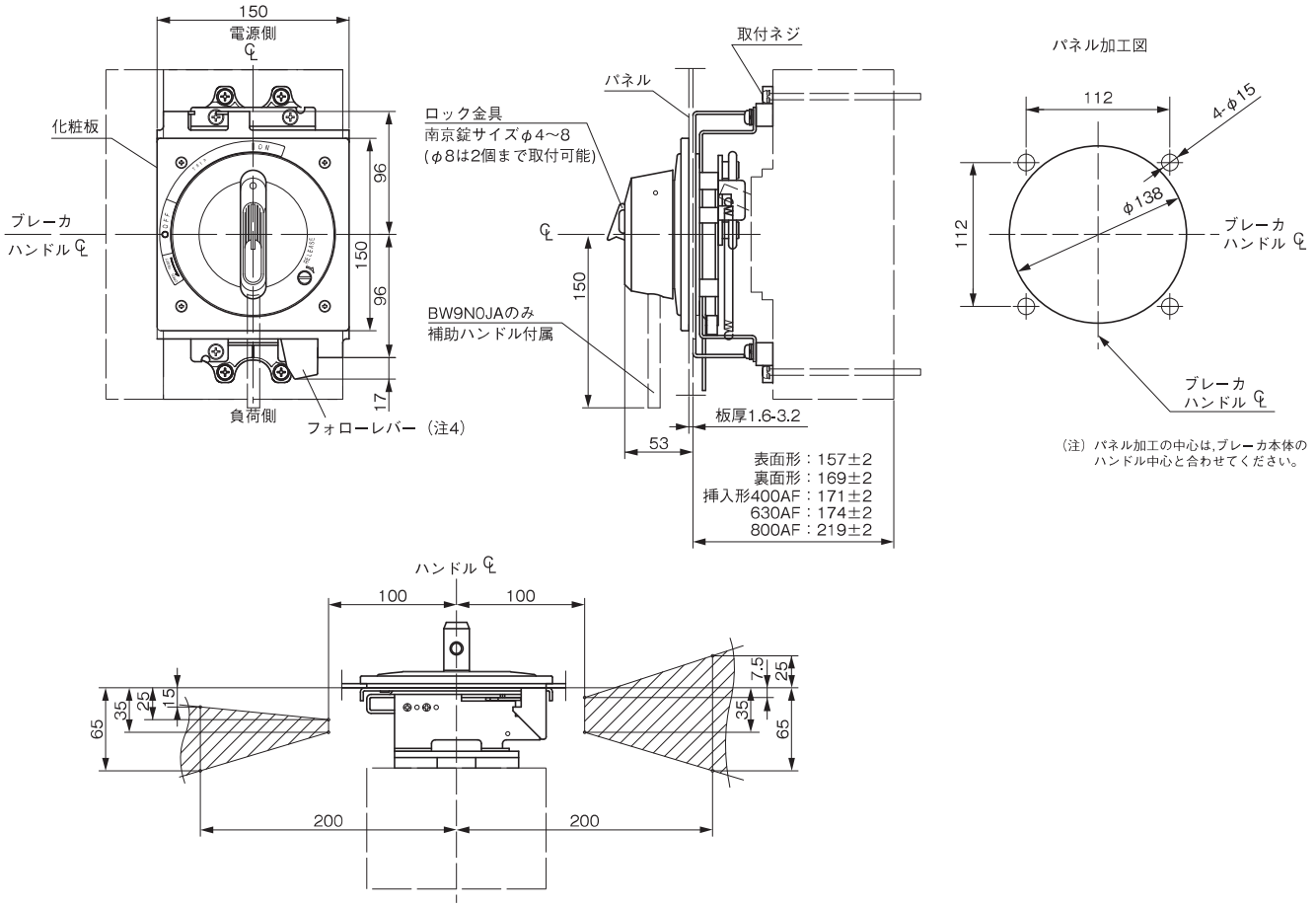

（注）パネル加工の中心は,ブレーカ本体のハンドル中心と合わせてください。

ヒンジの取付位置は, 斜線内に設定して下さい。

基本形式〔=商品コード〕		本体適用形式		納期	取付ねじ
ハンドル	防じんパッキン	MCCB	ELCB		
BW9N0HA	**BZ-NP-2**	**BW400**	**EW400**	◎	表面形　：M6×110 裏面形　：M6×115 挿入形400AF　：M6×125 630,800AF：M6×30　および特殊ナット
BW9N0JA		**BW630** **BW800**	**EW630** **EW800**	◎	

(注 1) ハンドルのロックレバーは，扉全体を保持する機能を有しておりませんので，盤側の固定止め金具を別に用意してください。
(注 2) ハンドルのロックレバーを外して（ハンドルをオープン方向に回す）から，扉を開けてください。ロックレバーが掛かった状態で扉を強い力で開けると，ロックレバーが破損します。
(注 3) ドアインタロックを確実にしてから ON 操作してください。
(注 4) 400AF 用端子カバー（BW9BTHA-L□）の着脱時は，フォローレバーを時計方向にずらしながら行ってください。

◎	標準品	○	準標準品	△	受注品	F

技術相談窓口　0120-242-994 または Web（www.fujielectric.co.jp/fcs）へ。
ご購入のお問合せ　Z6-1 ページに記載の営業所または当社販売店へ。

外部付属装置　外部操作ハンドル

(b)-4　外形および取付方法

〔単位:mm〕

●BW9N0GE

ハンドル形式	適用本体形式
BW9N0GE	BW225RAE

注)1.ハンドルは扉の保持機能を持っていません。

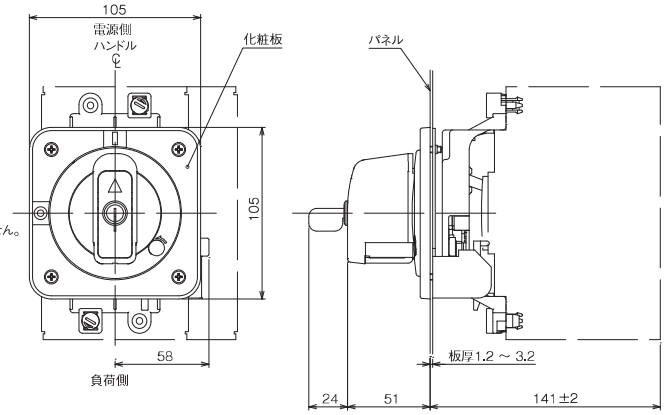

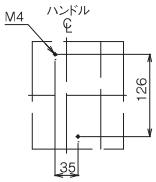

取付穴明寸法

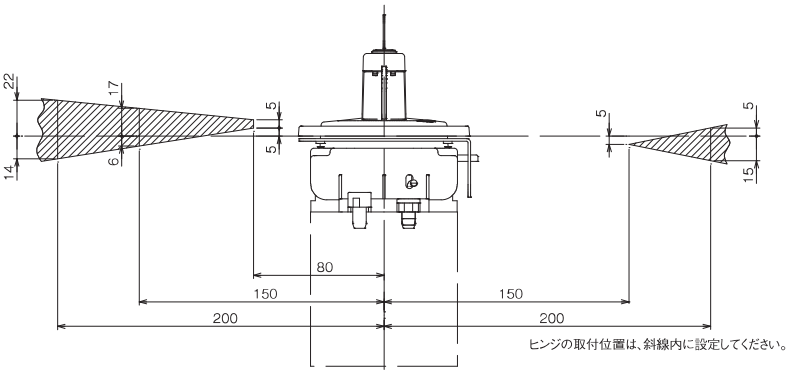

ヒンジの取付位置は、斜線内に設定してください。

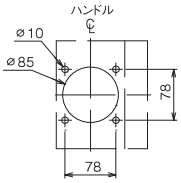

扉の穴明寸法

●BW9N0HE

ハンドル形式	適用本体形式
BW9N0HE	BW400RAE

注)1.ハンドルは扉の保持機能を持っていません。

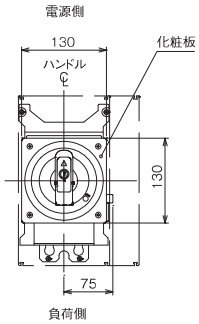

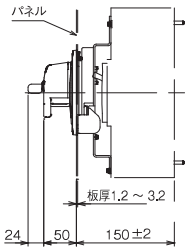

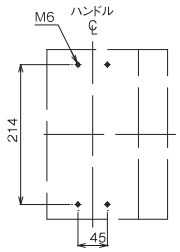

扉の穴明寸法

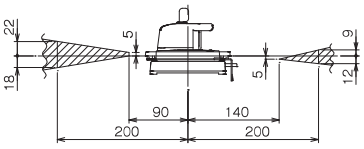

ヒンジの取付位置は、斜線内に設定してください。

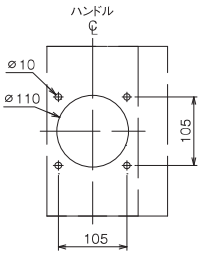

扉の穴明寸法

D1 概要
D2 形式説明
D3 仕様一覧表
D4 選定
D5 取付と接続
D6 本体付属装置-1
D7 本体付属装置-2
D8 特性と外形-1
D9 特性と外形-2
D10 スプリング端子機器
D11 Multi9シリーズ
D12 Acti9シリーズ
D13 QOUシリーズ
D14 コンパクトNSXシリーズ
D15 コンパクトNSシリーズ
D16 PowerPactシリーズ

外部付属装置　外部操作ハンドル

D1 概要
D2 形式説明
D3 仕様一覧表
D4 選定
D5 取付と接続
D6 本体付属装置-1
D7 本体付属装置-2
D8 特性と外形-1
D9 特性と外形-2
D10 スプリング端子機器
D11 Multi9シリーズ
D12 Acti9シリーズ
D13 QOUシリーズ
D14 コンパクトNSXシリーズ
D15 コンパクトNSシリーズ
D16 PowerPactシリーズ

(b)-4　外形および取付方法

〔単位:mm〕

●BW9N0ME

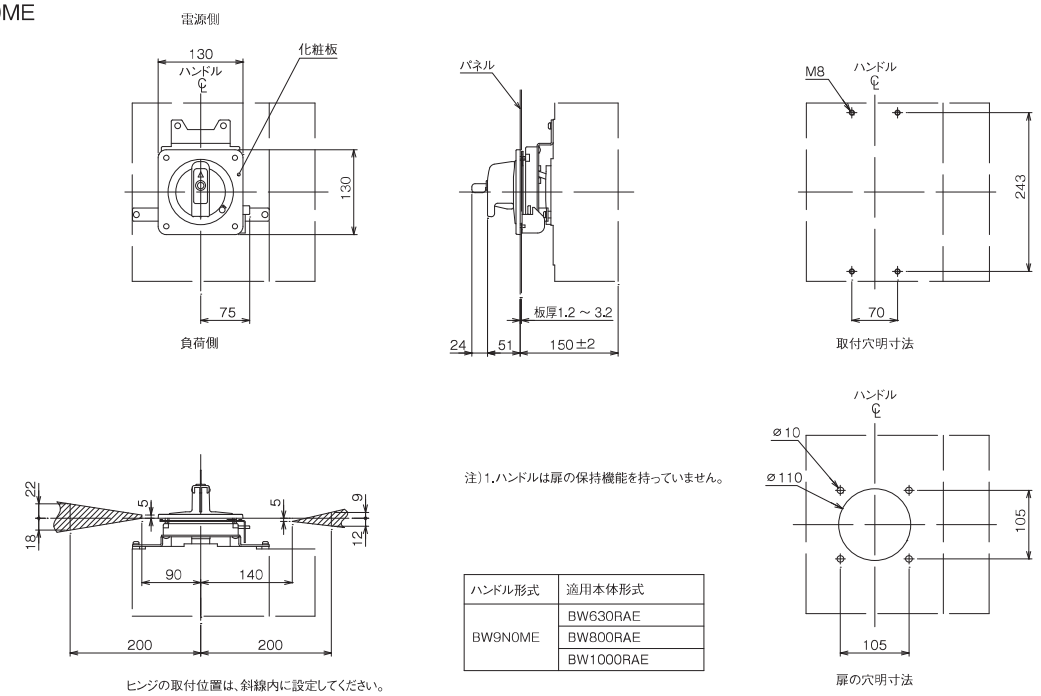

注)1.ハンドルは扉の保持機能を持っていません。

ハンドル形式	適用本体形式
BW9N0ME	BW630RAE
	BW800RAE
	BW1000RAE

●BW9N0QE

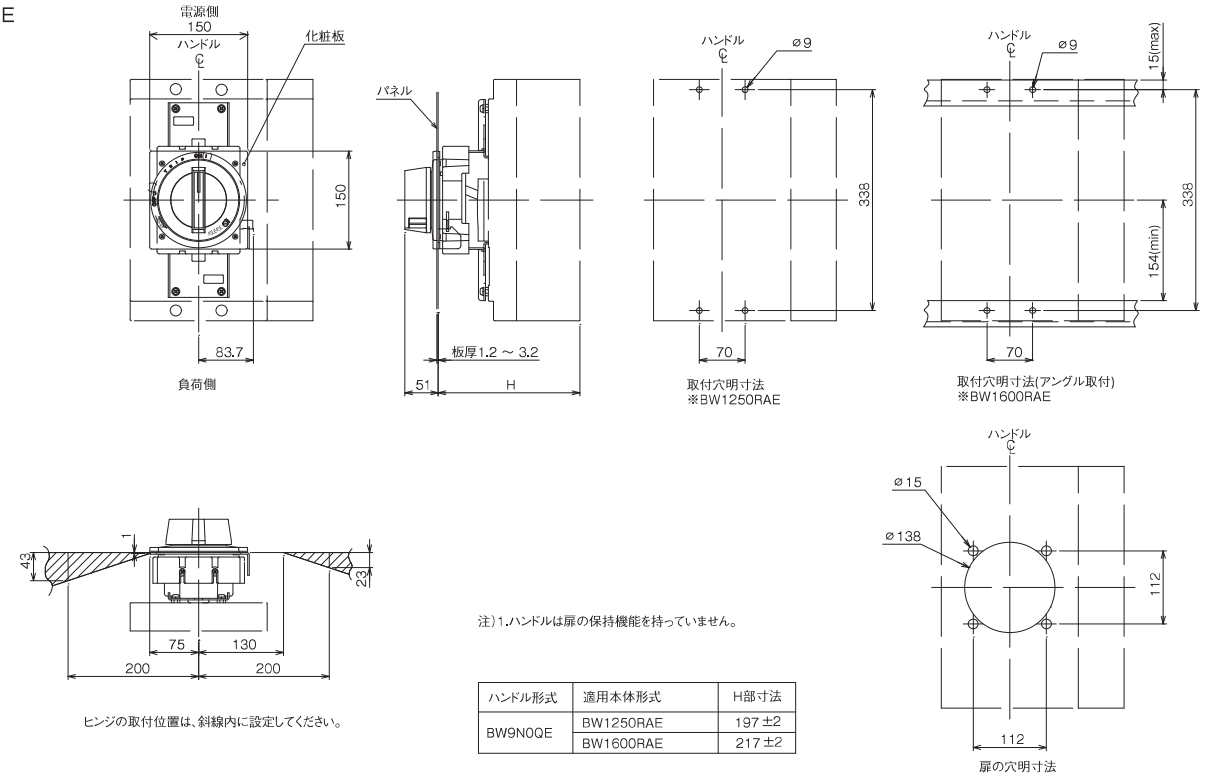

注)1.ハンドルは扉の保持機能を持っていません。

ハンドル形式	適用本体形式	H部寸法
BW9N0QE	BW1250RAE	197±2
	BW1600RAE	217±2

●BW9H0QE（BW9N0QE用補助ハンドル）

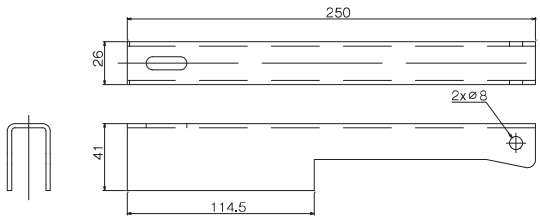

ハンドル形式	適用ハンドル形式
BW9H0QE	BW9N0QE (1250,1600AF)

技術相談窓口 0120-242-994 または Web（www.fujielectric.co.jp/fcs）へ。
ご購入のお問合せ Z6-1 ページに記載の営業所または当社販売店へ。

外部付属装置　外部操作ハンドル

(c) V形ハンドル

(c)-1　ご注文指定事項

BW9V0CA - □ ①②

取付接続

(注①) 裏面形, 挿入形に取付けるBZ6V10D, BW9V0HA, BW9V0JAをご注文の際は形式末尾に“−X”, “−P”と指定してください。
(注②) 挿入形に取付けるBW9V0CA, BW9V0GAをご注文の際は形式末尾に“−P”と指定してください。

基本形式

(c)-2　外形および取付方法

〔単位:mm〕

●BW9V0BA

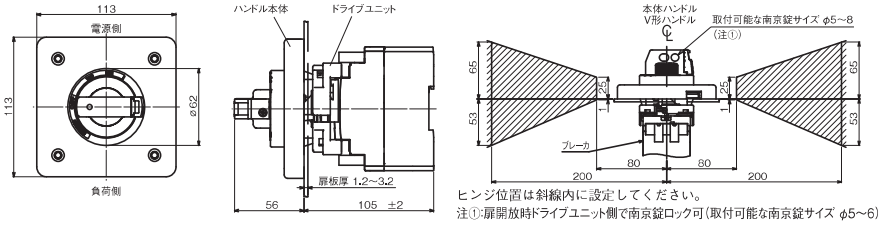

ヒンジ位置は斜線内に設定してください。
注①:扉開放時ドライブユニット側で南京錠ロック可(取付可能な南京錠サイズ ø5〜6)

パネル加工図

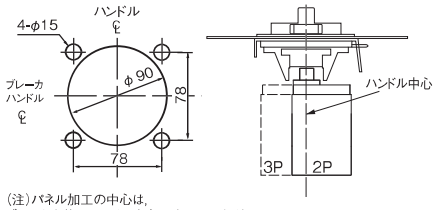

(注)パネル加工の中心は,
ブレーカ本体のハンドル中心の合わせてください。

●BZ6V10D

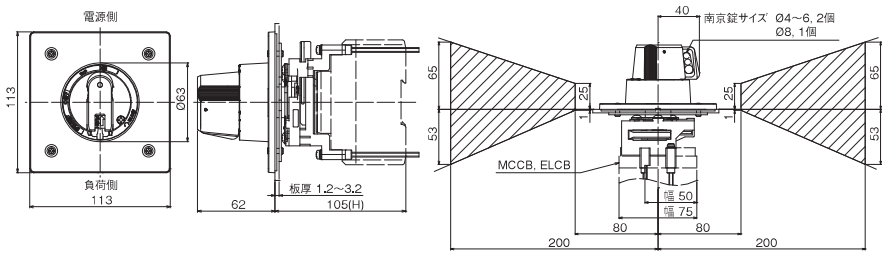

ヒンジ位置は斜線内に設定してください。
注①:扉開放時ドライブユニット側で南京錠ロック可(取付可能な南京錠サイズ ø5〜6)

別売延長シャフト
形式：BZ6VS1D
(BZ6V10D用)

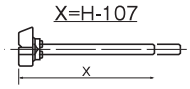

計算式により、シャフトをカットしてください。

パネル加工図
BZ6V10D,
BW9V0□A共通

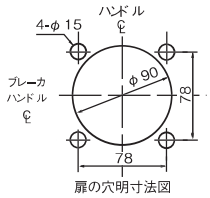

扉の穴明寸法図

(注)パネル加工の中心は,
ブレーカ本体のハンドル中心の
合わせてください。

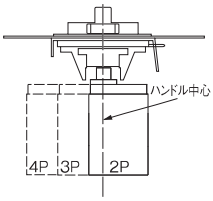

●BW9V0CA, BW9V0GA

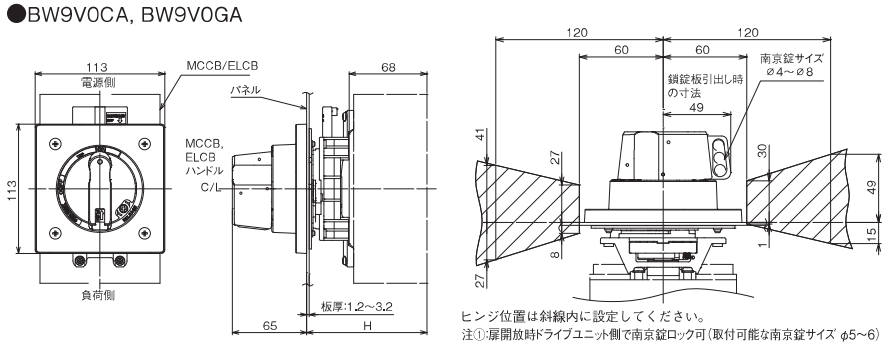

ヒンジ位置は斜線内に設定してください。
注①:扉開放時ドライブユニット側で南京錠ロック可(取付可能な南京錠サイズ ø5〜6)

別売延長シャフト
形式：BW9VSG0
(BW9V0CA,
BW9V0GA用)

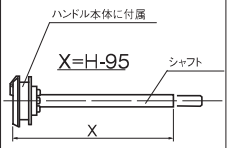

計算式により、シャフトをカットしてください。

基本形式（=商品コード）		本体適用形式（基本名称）		納期	ブレーカ取付面からパネルカット面までの寸法〔mm〕		
ハンドル	延長シャフト	MCCB	ELCB		標準品	延長シャフト使用	
					H	H	H 寸法設定可能範囲
BW9V0BA	−	**BW32SBG, BW50EBG, BW50SBG, BW63EBG, BW63SBG, BW50RBGU**	**EW32SBG, EW50EBG, EW50SBG, EW63EBG, EW63SBG, EW50RBGU**	◎	105±2	−	−
BZ6V10D①③	**BZ6VS1D**	**BW32AAG, BW32SAG, BW50AAG, BW50EAG,BW50SAG, BW50RAG, BW63EAG, BW63SAG, BW63RAG, BW100AAG, BW100EAG, BW50RAGU, BW100EAGU**	**EW32AAG, EW32EAG, EW32SAG, EW50AAG, EW50EAG, EW50SAG, EW50RAG, EW63EAG, EW63SAG, EW63RAG, EW100AAG, EW100EAG, EW50RAGU, EW100EAGU**	◎	105±2 (113±2) ③	250±2 (258±2) ③	250 〜 140 (258 〜 150) ③
BW9V0CA①	**BW9VSG0**	**BW50HAG, BW125**	**EW50HAG, EW125**	◎	105±2	250±2	142 〜 250
BW9V0GA②		**BW250**	**EW250**	◎	105±2	250±2	142 〜 250

◎	標準品	○	準標準品	△	受注品	F

(注 1) ハンドルのロックレバーは, 扉全体を保持する機能を有しておりませんので, 盤側の固定止め金具を別に用意してください。
(注 2) ハンドルのロックレバーを外して（ハンドルをオープン方向に回す）から, 扉を開けてください。ロックレバーが掛かった状態で扉を強い力で開けると, ロックレバーが破損します。
(注 3) ドアインタロックを確実にしてから ON 操作してください。
(注 4) 本体横取付には対応できません。
(注①) BW125JAG-2P の外部操作ハンドル付は, 取付ベースと干渉するため標準端子カバーが使用できません。
外部操作ハンドル用端子カバーをご指定ください。(標準端子カバーの製品形式の末尾に“-00635”を指定してください。)
また, BW125JAGU-2P のグローバル品は外部操作ハンドル取付ができません。BW125RAGU-2P を使用してください。
(注②) 端子カバーを取付ける場合, 本体取付ねじを覆う構造になっているため, 端子カバーの形状の一部を切欠する必要があります。
下図の ▨ 部の形状を削除して使用してください。
(注③) (　) 内は裏面形（X), 挿入形（P）の寸法です。

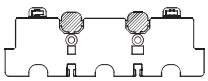

外部付属装置　外部操作ハンドル

D1 概要
D2 形式説明
D3 仕様一覧表
D4 選定
D5 取付と接続
D6 本体付属装置-1
D7 本体付属装置-2
D8 特性と外形-1
D9 特性と外形-2
D10 スプリング端子機器
D11 Multi9シリーズ
D12 Acti9シリーズ
D13 QOUシリーズ
D14 コンパクトNSXシリーズ
D15 コンパクトNSシリーズ
D16 PowerPactシリーズ

(c)-3　外形および取付方法

〔単位:mm〕

●BW9V0HA, BW9V0JA

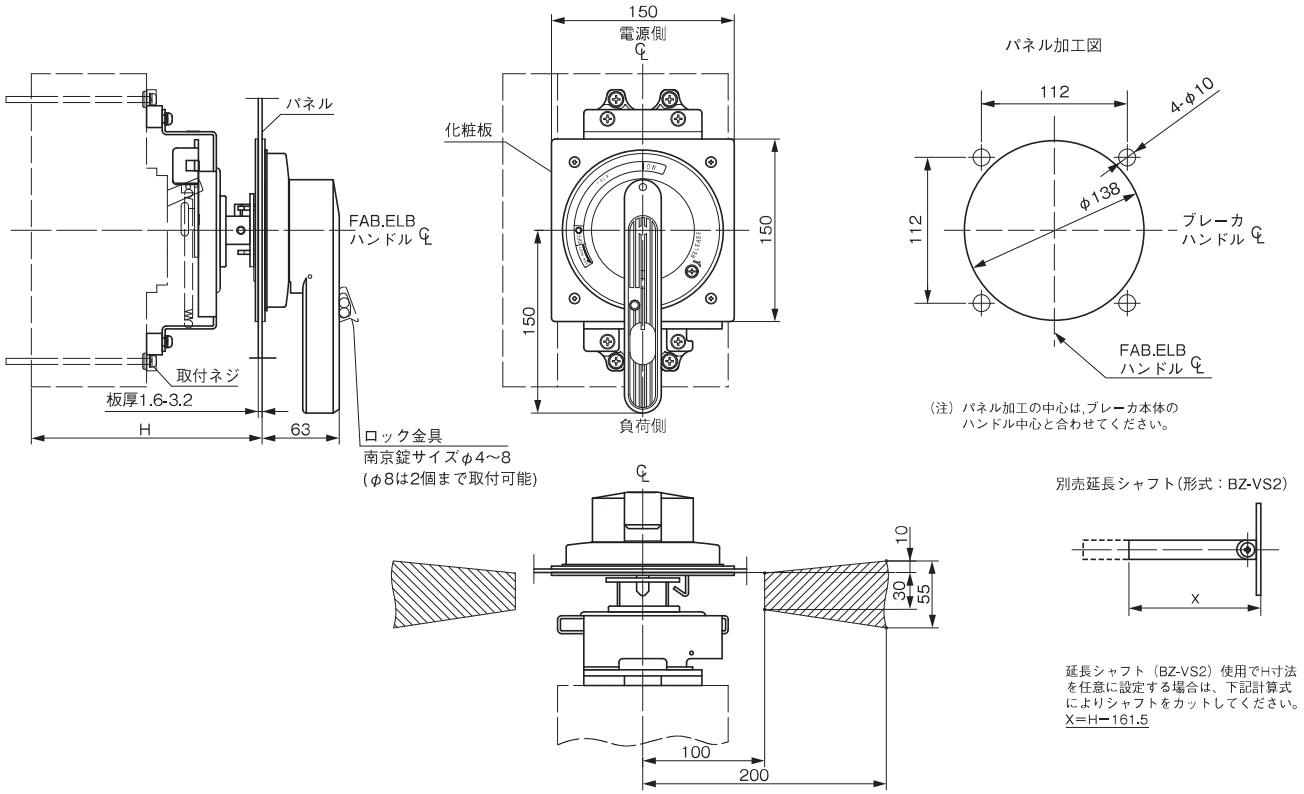

ヒンジ距離：ヒンジの取付位置は, 斜線内に設定してください。（左右共通です）

基本形式（=商品コード）		本体適用形式		納期	ブレーカ取付面からパネルカット面までの寸法〔mm〕		
ハンドル	延長シャフト	MCCB	ELCB		標準品	延長シャフト使用	
					H	H	H寸法設定可能範囲
BW9V0HA	BZ-VS2	BW400	EW400	○	190±2 ①（202±2） ②（204±2）	250±2 ①（262±2） ②（264±2）	202〜250 ①（214〜262） ②（216〜264）
BW9V0JA		BW630 BW800	EW630 EW800	○	190±2 ①（202±2） ②（204±2）	250±2 ①（262±2） ②（264±2）	202〜250 ①（214〜262） ②（216〜264）

(注 1) ハンドルのロックレバーは，扉全体を保持する機能を有しておりませんので，盤側の固定止め金具を別に用意してください。
(注 2) ハンドルのロックレバーを外して（ハンドルをオープン方向に回す）から，扉を開けてください。ロックレバーが掛かった状態で扉を強い力で開けると，ロックレバーが破損します。
(注 3) ドアインタロックを確実にしてから ON 操作してください。
(注 4) 本体横取付には対応できません。
(注①) 裏面形（X）の寸法です。
(注②) 挿入形（P）の寸法です。

◎	標準品	○	準標準品	△	受注品	F

技術相談窓口 0120-242-994 または Web（www.fujielectric.co.jp/fcs）へ。
ご購入のお問合せ Z6-1 ページに記載の営業所または当社販売店へ。

外部付属装置　外部操作ハンドル

(c) -4　外形および取付方法

〔単位:mm〕

●BW9V0GE

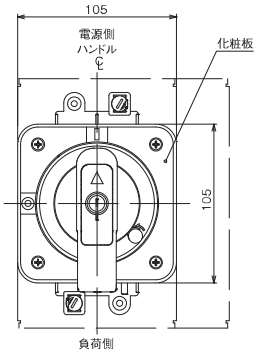

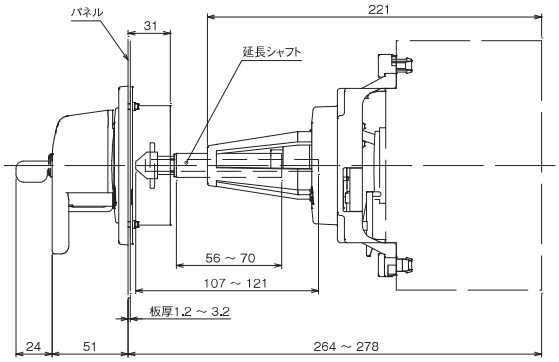

ハンドル形式	適用本体形式
BW9V0GE	BW225RAE

注)1.ハンドルは扉の保持機能を持っていません。
2.延長シャフト(BW9VSGE)を切断することで、寸法を調整することができます。

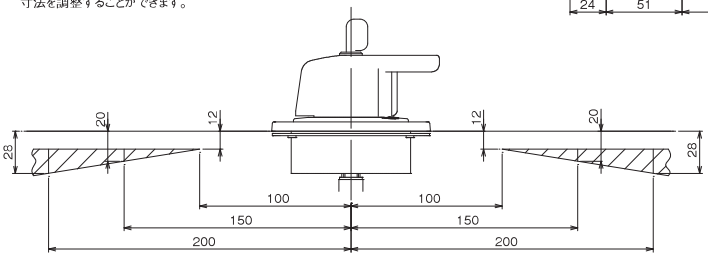

ヒンジの取付位置は、斜線内に設定してください。

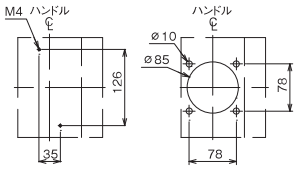

取付穴明寸法　扉の穴明寸法

●BW9V0HE

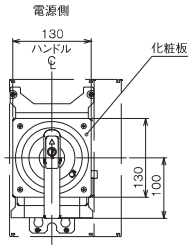

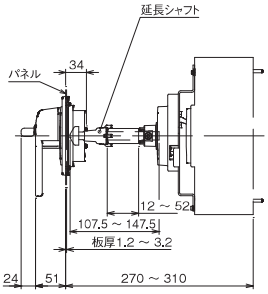

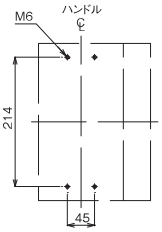

取付穴明寸法

ハンドル形式	適用本体形式
BW9V0HE	BW400RAE

注)1.ハンドルは扉の保持機能を持っていません。
2.延長シャフト(BW9VSM0)を切断することで、寸法を調整することができます。

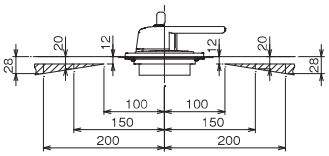

ヒンジの取付位置は、斜線内に設定してください。

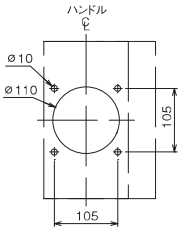

扉の穴明寸法

●BW9V0ME

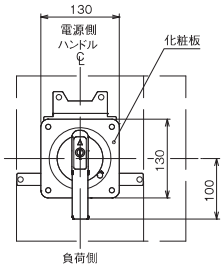

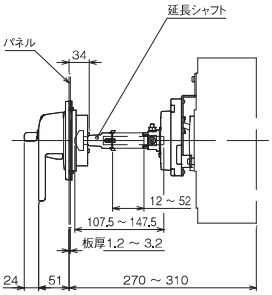

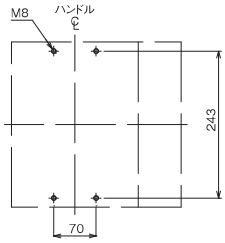

取付穴明寸法

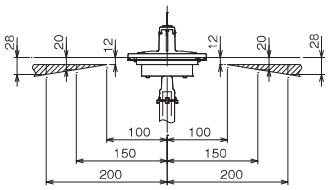

ヒンジの取付位置は、斜線内に設定してください。

注)1.ハンドルは扉の保持機能を持っていません。
2.延長シャフト(BW9VSM0)を切断することで、寸法を調整することができます。

ハンドル形式	適用本体形式
BW9V0ME	BW630RAE
	BW800RAE
	BW1000RAE

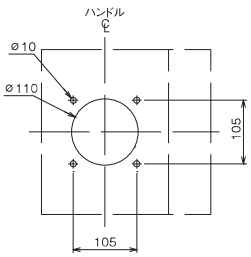

扉の穴明寸法

D1 概要
D2 形式説明
D3 仕様一覧表
D4 選定
D5 取付と接続
D6 本体付属装置-1
D7 本体付属装置-2
D8 特性と外形-1
D9 特性と外形-2
D10 スプリング端子機器
D11 Multi9シリーズ
D12 Acti9シリーズ
D13 QOUシリーズ
D14 コンパクトNSXシリーズ
D15 コンパクトNSシリーズ
D16 PowerPactシリーズ

外部付属装置　外部操作ハンドル

D1 概要
D2 形式説明
D3 仕様一覧表
D4 選定
D5 取付と接続
D6 本体付属装置-1
D7 本体付属装置-2
D8 特性と外形-1
D9 特性と外形-2
D10 スプリング端子機器
D11 Multi9シリーズ
D12 Acti9シリーズ
D13 QOUシリーズ
D14 コンパクトNSXシリーズ
D15 コンパクトNSシリーズ
D16 PowerPactシリーズ

(c) -5　外形および取付方法

〔単位:mm〕

●BW9V0QE

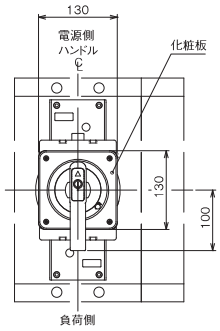

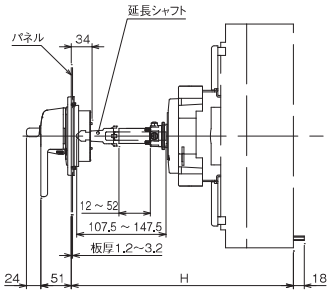

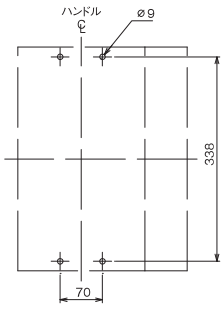

取付穴明寸法
※BW1250RAE

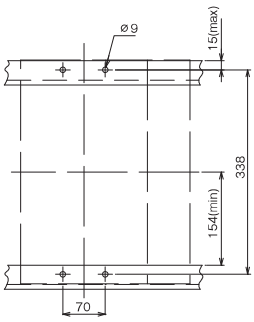

取付穴明寸法(アングル取付)
※BW1600RAE

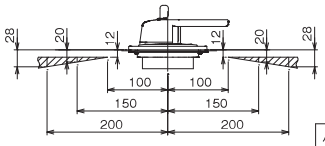

ヒンジの取付位置は、斜線内に設定してください。

注)1.ハンドルは扉の保持機能を持っていません。
2.延長シャフト(BW9VSM0)を切断することで、寸法を調整することができます。

ハンドル形式	適用本体形式	H部寸法
BW9V0QE	BW1250RAE	327～367
	BW1600RAE	347～387

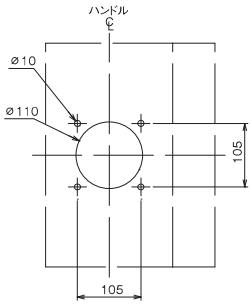

扉の穴明寸法

●BW9V0TE

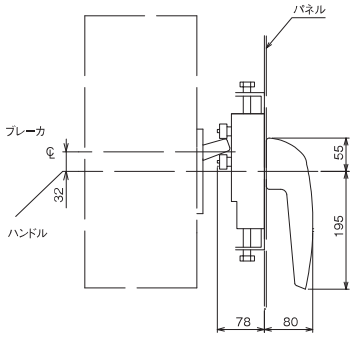

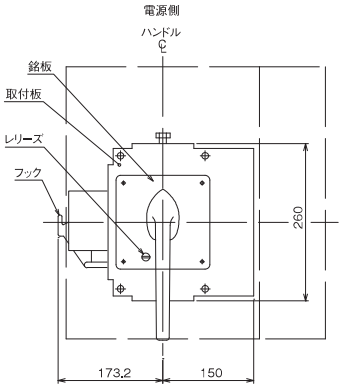

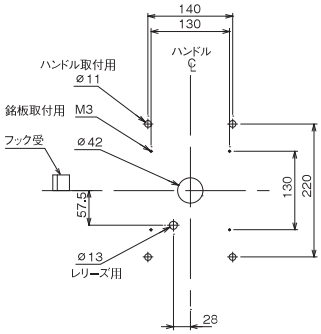

扉の穴明寸法

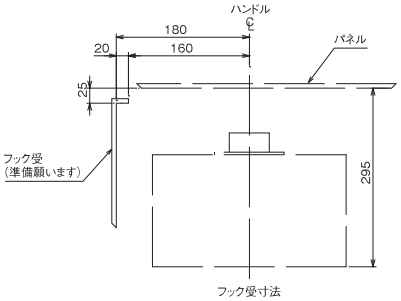

フック受寸法

ハンドル形式	適用本体形式
BW9V0TE	BW2000RAE
	BW2500RAE
	BW3200RAE

技術相談窓口 0120-242-994 または Web（www.fujielectric.co.jp/fcs）へ。
ご購入のお問合せ Z6-1 ページに記載の営業所または当社販売店へ。

外部付属装置　外部操作ハンドル

(d)フランジハンドル

(d)-1 ご注文指定事項

● 本体(駆動部+操作部)

BW9F0 C A

- A：インデックス
- C：適合フレーム

記号	仕様
C	125AF用
G	250AF用
H	400AF用

- BW9F0：フランジハンドル

● ケーブル

BW9FW C A − 15 A

- A：インデックス
- 15：ケーブル長さ

記号	仕様
15	1.5m
20	2.0m
30	3.0m

- C：適合フレーム

記号	仕様
C	125AF用
G	250AF用
H	400AF用

- BW9FW：フランジハンドル用ケーブル

● 保護カバー(フランジハンドル専用)

BW9FBT C A − L3

- C：適合フレーム

記号	仕様
C	125AF用
G	250AF用
H	400AF用

- BW9FBT：保護カバー(フランジハンドル専用)

(d)-2 外形寸法図

〔単位：mm〕

● 操作部（共通）　注）右取付の場合の外形寸法図です。操作部を盤の左側に取付ける場合の寸法はお問合せください。

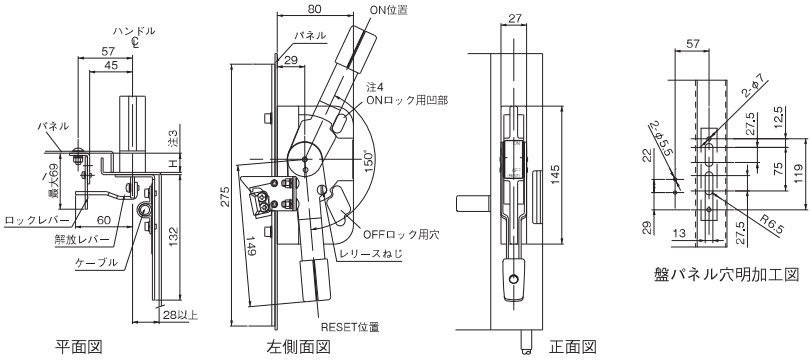

平面図　左側面図　正面図　盤パネル穴明加工図

● 駆動部

・BW9F0CA

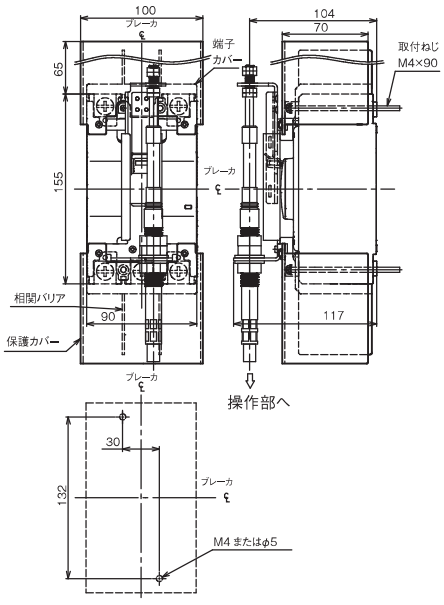

ブレーカ取付加工図

・BW9F0GA

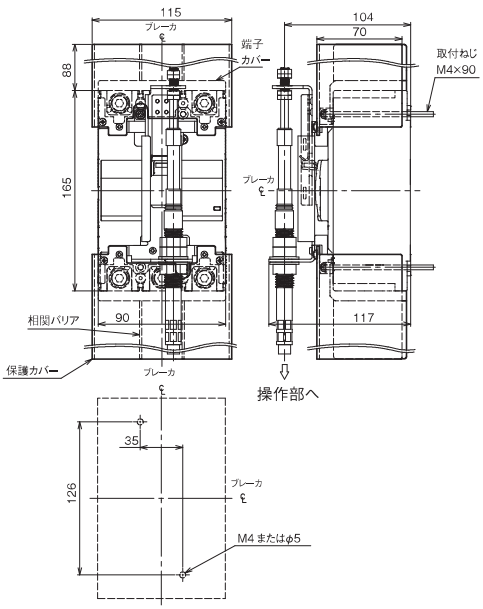

ブレーカ取付加工図

・BW9F0HA

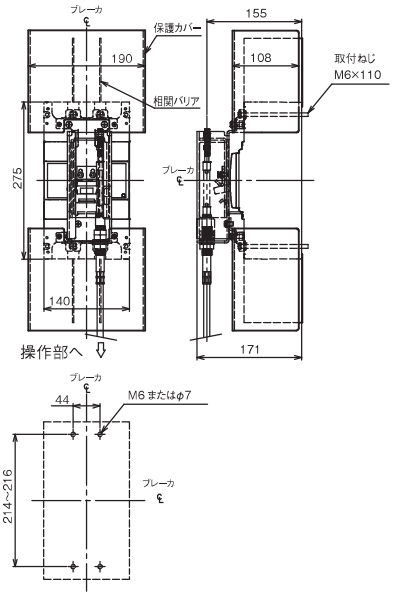

ブレーカ取付加工図

（注1）本品は、駆動部と操作部から構成されています。
（注2）操作部は、解放レバーの取付方向により盤の左右取付選択可能です。
（注3）高さHを20または30に設定してください。設定に合わせロックレバーを調整してください。
（注4）ONロックは、ON側ロック用凹部を抜き加工することで可能です。
（注5）OFFロックはφ10の南京錠を3ヶ、ONロックは2ヶ取付可能です。
（注6）ケーブルは別売部品です。

D1 概要
D2 形式説明
D3 仕様一覧表
D4 選定
D5 取付と接続
D6 本体付属装置-1
D7 本体付属装置-2
D8 特性と外形-1
D9 特性と外形-2
D10 スプリング端子機器
D11 Multi9シリーズ
D12 Acti9シリーズ
D13 QOUシリーズ
D14 コンパクトNSXシリーズ
D15 コンパクトNSシリーズ
D16 PowerPactシリーズ

外部付属装置　外部操作ハンドル

D1 概要
D2 形式説明
D3 仕様一覧表
D4 選定
D5 取付と接続
D6 本体付属装置-1
D7 本体付属装置-2
D8 特性と外形-1
D9 特性と外形-2
D10 スプリング端子機器
D11 Multi9シリーズ
D12 Acti9シリーズ
D13 QOUシリーズ
D14 コンパクトNSXシリーズ
D15 コンパクトNSシリーズ
D16 PowerPactシリーズ

基本形式（=商品コード）	UL認定	本体適用形式（基本名称） MCCB	ELCB
BW9F0CA	UL489【UL File No. E93289】	**BW125□U**	**EW125□U**
BW9F0GA		**BW250□U**	**EW250□U**
BW9F0HA		**BW400□U**	**EW400□U**

(d)-3 組立および取付

フランジハンドルはブレーカ本体に取り付ける駆動部と盤パネルに取り付けるハンドル部を別売ケーブルで接続する構造となっています。組立および取付方法はご購入時同梱されている取扱説明書をよくお読みの上、安全・確実に作業を行ってください。なお、構成部品は下図のとおりです。

同梱部品

※印の部品は形式で異なります。

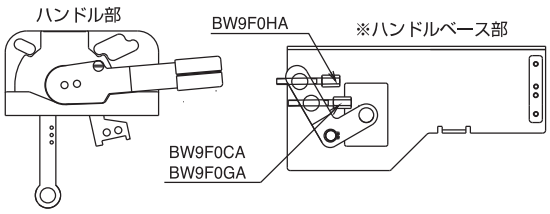

袋詰 1

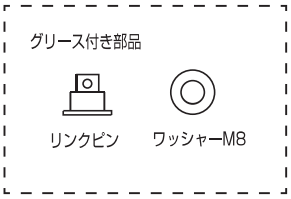

※駆動部

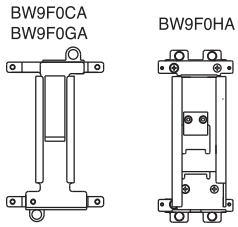

ケーブル(別売品)

袋詰 2

⚠ 注意

(1) 取付・調整する際は必ず手袋して作業を行ってください。
(2) ケーブルの最小曲げ半径は 150mm です。それ以下で使用すると開閉操作に支障をきたす恐れがあります。
(3) ケーブルや金属部品が充電部に触れないように取り付けてください。
(4) 検電する際は必ずハンドルを OFF 状態にし、充電部と金属部品が触れていないことを確認後行ってください。

袋詰 3

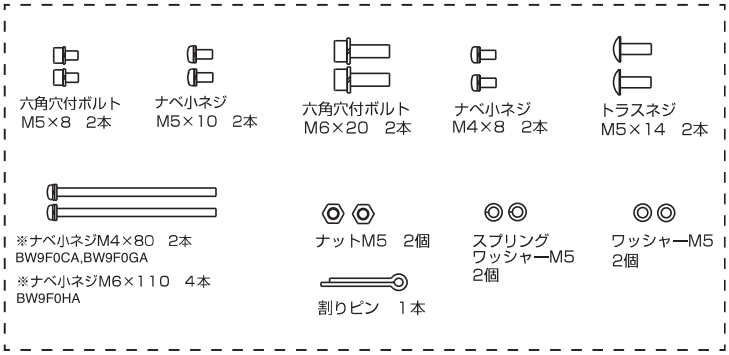

技術相談窓口 0120-242-994 または Web（www.fujielectric.co.jp/fcs）へ。
ご購入のお問合せ Z6-1 ページに記載の営業所または当社販売店へ。

外部付属装置　鉄箱ケース

(3) 鉄箱ケース

(a) 鉄箱ケースの種類と仕様

種類		標準形	防じん形(Vハンドル付)	防雨形(Vハンドル付)
外観			(写No.AF 96-175)	(写No.CP97-2636)
MCCB	ELCB			
BW32 **BW50**（**HAG**形除く） **BW63**	**EW32** ③ **EW50**（**HAG**形除く）③ **EW63** ③	**BZ6C10C2** ② **BZ6C10C3**	**BW9UVBA-3A** ②③	**BW9UWBA-3A** ②③
BW100	**EW100** ③	**BZ6C25C2** ② **BZ6C25C3** ②	**BW9UVBA-3B** ②③	**BW9UWBA-3B** ②③
BW50HAG **BW125**	**EW50HAG** **EW125**	**BW9UCCA-2** **BW9UCCA-3**	**BW9UVCA-3**	**BW9UWCA-3**
BW250	**EW250**	**BW9UCGA-3**	**BW9UVGA-3**	**BW9UWGA-3**
BW400	**EW400**	**BW9UCHA-3**	**BW9UVHA-3** ①	**BW9UWHA-3** ①
BW630 **BW800**	**EW630** **EW800**	**BW9UCJA-3**	**BW9UVJA-3** ①	ー
特長		○ブレーカのハンドルが鉄箱表面より引込んだ構造となっており、不用意な接触による誤動作やハンドルの損傷を防止します。 ○3相4線式の回路に適用するために、3極ブレーカとニュートラル端子を内蔵するタイプを用意しています。(BZ6C10C2, BZ6C10C3を除く) ○配線穴は2重リードホールになっています。 ○配線方法が自由に選択できます。	○投入状態で扉が開かない、ドアインタロック付です。(インタロック解除もできます) ○配線方法が自由に選択できます。 ○配線穴は2重または3重リードホールとなっています。	○投入状態で扉が開かない、ドアインタロック付です。(インタロック解除もできます)
操作方法		外部操作ハンドル(Vハンドル)より操作本体のつまみを直接操作		
鉄箱塗装色		マンセル　5Y7/1		
N極端子付		特注品となります。		
保護等級(IEC60529)		ー	ー	ー
			IP40相当（簡易防じん）	IP54相当（防まつ）

(注 1)〔　〕内は商品コードです。
(注 2) 4 極品用はありません。
(注 3) 制御盤用 G-TWIN Λシリーズおよび電子式ブレーカ BW□RAE シリーズ用の鉄箱ケースはありません。
(注 ①) 防じん形および防雨形の外観は写真と異なります。(400A フレーム以上)
(注 ②) 外付付属品（F、R）との組合せはできません。
(注 ③) ELCB を鉄箱付（UV, UW）で注文する場合、感度電流の指定が必要です。

D1 概要
D2 形式説明
D3 仕様一覧表
D4 選定
D5 取付と接続
D6 本体付属装置-1
D7 本体付属装置-2
D8 特性と外形-1
D9 特性と外形-2
D10 スプリング端子機器
D11 Multi9 シリーズ
D12 Acti9 シリーズ
D13 QOU シリーズ
D14 コンパクト NSXシリーズ
D15 コンパクト NSシリーズ
D16 PowerPact シリーズ

外部付属装置　鉄箱ケース

D1 概要
D2 形式説明
D3 仕様一覧表
D4 選定
D5 取付と接続
D6 本体付属装置-1
D7 本体付属装置-2
D8 特性と外形-1
D9 特性と外形-2
D10 スプリング端子機器
D11 Multi9シリーズ
D12 Acti9シリーズ
D13 QOUシリーズ
D14 コンパクトNSXシリーズ
D15 コンパクトNSシリーズ
D16 PowerPactシリーズ

(b) 外形寸法

●標準形

外形図

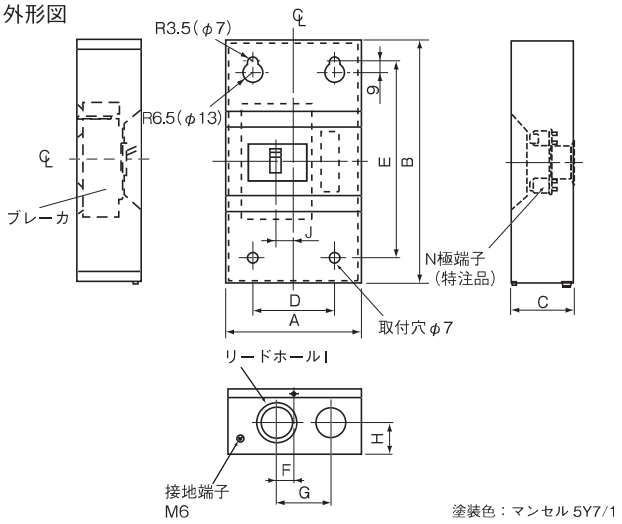

配線方法

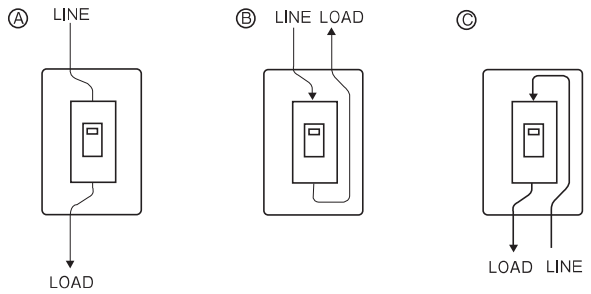

基本形式〔商品コード〕	本体適用形式(基本名称) MCCB	ELCB	納期	配線方法	外形寸法〔mm〕 A	B	C	D	E	F	G	H	I	J
BZ6C10C2 ①	BW32□-2P BW50□-2P（HAG形除く） BW63□-2P	EW32AAG-2P EW50AAG-2P	○	Ⓐ Ⓑ Ⓒ	135	225	95	90	170	25	65	40	φ35 φ22	0
BZ6C10C3 ①	BW32□-3P BW50□-3P（HAG形除く） BW63□-3P	EW32□-3P EW50□-3P（HAG形除く） EW63□-3P	○											
BZ6C25C2 ①	BW100□-2P	—	○		200	320	95	120	240	25	80	40	φ45 φ30	25
BZ6C25C3 ①	BW100□-3P	EW100□-2P EW100□-3P	○											
BW9UCCA-2	BW125JA□-2P	—	○		200	320	103	120	240	25	80	40	φ45 φ30	25
BW9UCCA-3	BW50HAG-2P BW50HAG-3P BW125RA□-2P BW125□-3P	EW50HAG-3P EW125	○											
BW9UCGA-3	BW250	EW250	○			360			280			45	φ55 φ40	
BZ-C60B 〔BZ0C60B〕	BW400	EW400	○		400	750	175	300	650	100	200	80	φ106 φ78 φ63	25
BZ-C70B 〔BZ0C70B〕	BW630 BW800	EW630 EW800	○		400	750	175	300	650	100	200	80	φ106 φ78 φ63	50

(注 1) 制御盤用 G-TWIN Λシリーズ、電子式ブレーカ BW□RAE シリーズの鉄箱ケースはありません。
(注 ①) MCCB の R 付、ELCB の F, R 付には使用できません。

◎ 標準品　○ 準標準品　△ 受注品　F

技術相談窓口 0120-242-994 または Web（www.fujielectric.co.jp/fcs）へ。
ご購入のお問合せ Z6-1 ページに記載の営業所または当社販売店へ。

外部付属装置　鉄箱ケース

●防じん形

外形図
BW9UVBA-3A, BW9UVBA-3B
BW9UVCA-3, BW9UVGA-3

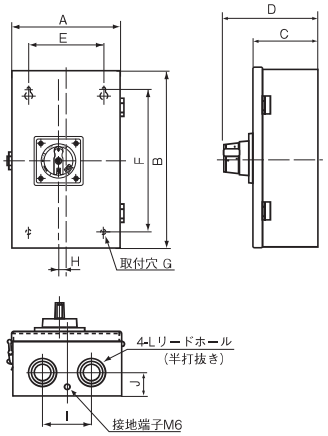

塗装色：マンセル 5Y7/1

外形図
BW9UVHA-3
BW9UVJA-3

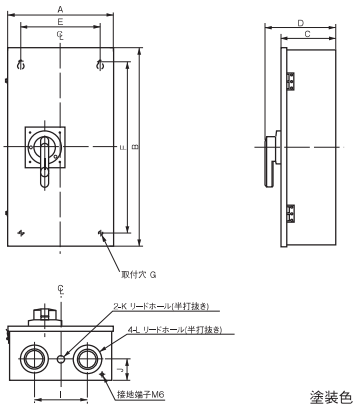

塗装色：マンセル 5Y7/1

配線方法

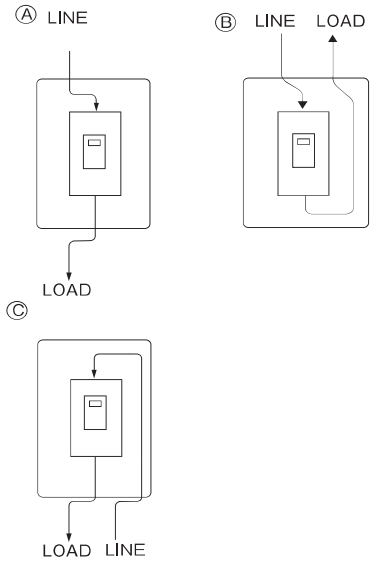

基本形式〔商品コード〕	本体適用形式（基本名称） MCCB	ELCB	納期	配線方法	外形寸法〔mm〕 A	B	C	D	E	F	G	H	I	J	K	L
BW9UVBA-3A	BW32 BW50（HAG形除く） BW63	EW32 EW50（HAG形除く） EW63	○	Ⓐ Ⓑ Ⓒ	180	300	114	178.5	100	220	φ7	—	70	40	—	φ23 φ35
BW9UVBA-3B	BW100	EW100	○		250	400	142	206.5	170	320	φ9	17	110	50	—	φ35 φ52 φ63
BW9UVCA-3	BW50HAG BW125	EW50HAG EW125	○		250	400	142	207	170	320	φ9	17	110	50	—	φ35 φ52 φ63
BW9UVGA-3	BW250	EW250	○													
BW9UVHA-3	BW400	EW400	△		400	750	206	269	300	650	φ12	—	200	80	φ28	φ63 φ78 φ106
BW9UVJA-3	BW630 BW800	EW630 EW800	△		400	750	206	269	300	650	φ12	—	200	80	φ28	φ63 φ78 φ106

（注 1）制御盤用 G-TWIN Λシリーズ、電子式ブレーカ BW□RAE シリーズの鉄箱ケースはありません。

◎ 標準品　○ 準標準品　△ 受注品　F

D1 概要
D2 形式説明
D3 仕様一覧表
D4 選定
D5 取付と接続
D6 本体付属装置-1
D7 本体付属装置-2
D8 特性と外形-1
D9 特性と外形-2
D10 スプリング端子機器
D11 Multi9 シリーズ
D12 Acti9 シリーズ
D13 QOU シリーズ
D14 コンパクト NSXシリーズ
D15 コンパクト NSシリーズ
D16 PowerPact シリーズ

外部付属装置　鉄箱ケース

D1 概要
D2 形式説明
D3 仕様一覧表
D4 選定
D5 取付と接続
D6 本体付属装置-1
D7 本体付属装置-2
D8 特性と外形-1
D9 特性と外形-2
D10 スプリング端子機器
D11 Multi9シリーズ
D12 Acti9シリーズ
D13 QOUシリーズ
D14 コンパクトNSXシリーズ
D15 コンパクトNSシリーズ
D16 PowerPactシリーズ

●防雨形

外形図
BW9UWBA-3A，BW9UWBA-3B
BW9UWCA-3，BW9UWGA-3

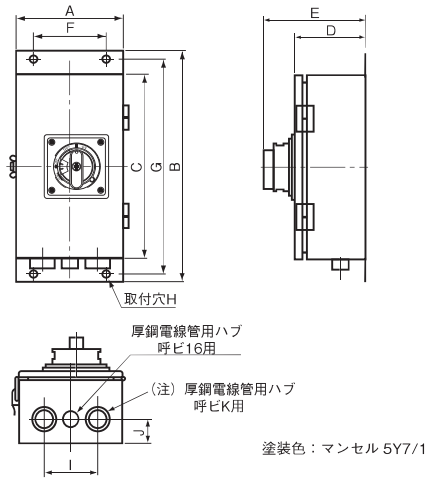

塗装色：マンセル 5Y7/1

外形図
BW9UWHA-3

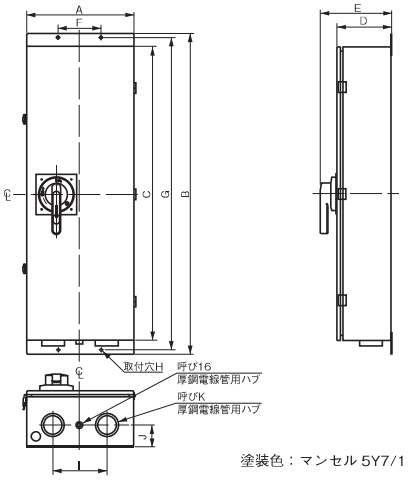

塗装色：マンセル 5Y7/1

配線方法

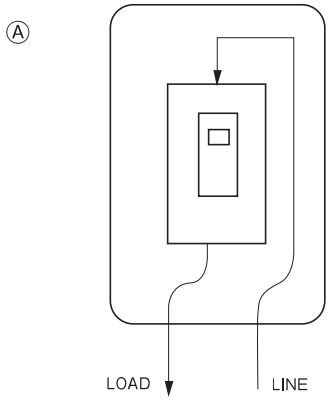

基本形式〔商品コード〕	本体適用形式（基本名称）		納期	配線方法	外形寸法〔mm〕										
	MCCB	ELCB			A	B	C	D	E	F	G	H	I	J	K
BW9UWBA-3A	BW32 BW50（HAG形除く） BW63	EW32 EW50（HAG形除く） EW63	○	Ⓐ	170	370	300	120	184.5	120	350	φ6	90	40	28
BW9UWBA-3B	BW100	EW100	○	Ⓐ	200	470	400	120	184.5	140	450	φ6	110	40	36
BW9UWCA-3	BW50HAG BW125	EW50HAG EW125	△	Ⓐ	200	470	400	120	185	140	450	φ6	110	40	36
BW9UWGA-3	BW250	EW250	△	Ⓐ	250	570	500	120	185	180	550	φ6	130	50	54
BW9UWHA-3	BW400	EW400	△	Ⓐ	400	1200	1100	207	270	160	1170	φ8.5	200	80	70

（注 1）制御盤用 G-TWIN Λシリーズ、電子式ブレーカ BW□RAE シリーズの鉄箱ケースはありません。

◎	標準品	○	準標準品	△	受注品	F

技術相談窓口 0120-242-994 または Web（www.fujielectric.co.jp/fcs）へ。
ご購入のお問合せ Z6-1 ページに記載の営業所または当社販売店へ。

外部付属装置　端子カバー

(4) 端子カバー

(a) ロングタイプ（幅広タイプ）

基本形式〔=商品コード〕 透明	灰白色	極数	本体適用形式(基本名称) MCCB	ELCB	納期	外形寸法〔mm〕 A	B	C	梱包数
指外し形 **BW9BTBA-L2** 工具外し形 **BW9BTBA-L2H**	指外し形 **BW9BTBA-L2W** 工具外し形 **BW9BTBA-L2WH**	2	**BW32SBG-2P** **BW50EBG-2P** **BW50SBG-2P** **BW63EBG-2P** **BW63SBG-2P** **BW50SBL-2P** **BW50RBGU-2P**	**EW32SBG-2P** **EW50EBG-2P** **EW50SBG-2P** **EW63EBG-2P** **EW63SBG-2P** **EW50RBGU-2P**	◎	36	30	60	2
指外し形 **BW9BTBA-L3** 工具外し形 **BW9BTBA-L3H**	指外し形 **BW9BTBA-L3W** 工具外し形 **BW9BTBA-L3WH**	3	**BW32SBG-3P** **BW50EBG-3P** **BW50SBG-3P** **BW63EBG-3P** **BW63SBG-3P** **BW50SBL-3P** **BW50RBGU-3P**	**EW32SBG-3P** **EW50EBG-3P** **EW50SBG-3P** **EW63EBG-3P** **EW63SBG-3P** **EW50RBGU-3P**	◎	54	30	60	2
BW9BTAA-L2 ⑤	**BW9BTAA-L2W** ⑤	2	**BW32□A□-2P** **BW50□A□-2P (HAG形除く)** **BW63□A□-2P** **BW100□A□-2P**	**EW32AAG-2P** **EW50AAG-2P**	◎	50	40	53.5	2
BW9BTAA-L3 ⑤	**BW9BTAA-L3W** ⑤	2・3	**BW32□A□-3P** **BW50□A□-3P (HAG形除く)** **BW63□A□-3P** **BW100□A□-2P,** **BW100□A□-3P**	**EW32□A□-3P** **EW50□A□-3P** **EW63□A□-3P** **EW100□A□-2P,** **EW100□A□-3P**	◎	75	40	53.5	2
BW9BTCA-L2 ①	**BW9BTCA-L2W** ①	2	**BW125JA□-2P**	—	◎	60	40	66.5	2
BW9BTCA-L3	**BW9BTCA-L3W**	2・3	**BW50HAG-2P** **BW50HAG-3P** **BW125RA□-2P** **BW125□-3P**	**EW50HAG-3P** **EW125□-3P**	◎	90	40	66.5	2
BW9BTCA-C3 （平形端子用）	—	2・3	**BW125RAG-2P** **BW125□-3P**	**EW125□-3P**	○	90	60	66.5	2
BW9BTCA-L4	**BW9BTCA-L4W**	4	**BW125□-4P**	**EW125□-4P**	◎	120	40	66.5	2
BW9BTGA-L3 ②	**BW9BTGA-L3W** ②	2・3	**BW250□-2P** **BW250□-3P**	**EW250□-3P**	◎	105	50	66.5	2
BW9BTGA-C3 （平形端子用）②	—	2・3	**BW250□-2P** **BW250□-3P**	**EW250□-3P**	○	105	75	66.5	2
BW9BTGA-L4 ②	**BW9BTGA-L4W** ②	4	**BW250□-4P**	**EW250□-4P**	◎	140	50	66.5	2
BW9BTGE-3 ⑧	—	3	**BW225RAE-3P**	—	△	105	75	89	2
BW9BTGE-4 ⑧	—	4	**BW225RAE-4P**	—	△	140	75	89	2
BW9BTHE-3 ⑧⑨	—	3	**BW400RAE-3P**	—	△	140	85	97	2
BW9BTHE-4 ⑧⑨	—	4	**BW400RAE-4P**	—	△	185	85	97	2
BW9BTHA-L3 ③⑦	**BW9BTHA-L3W** ③⑦	2・3	**BW400□-2P** **BW400□-3P (RAE形除く)**	**EW400□-3P**	◎	172 ⑥	110	98	2
BW9BTHA-L4 ④⑦	—	4	**BW400□-4P (RAE形除く)**	**EW400□-4P**	◎	220 ⑥	110	98	2
BW9BTJA-L3 ⑦	**BW9BTJA-L3W** ⑦	3	**BW630□-3P (RAE形除く)** **BW800□-3P (RAE形除く)**	**EW630□-3P** **EW800□-3P**	◎	210	155	98	2
BW9BTJA-L4 ④⑦	—	4	**BW630□-4P (RAE形除く)** **BW800□-4P (RAE形除く)**	—	◎	280	155	98	2
BW9BTME-3	—	3	**BW630RAE-3P** **BW800RAE-3P** **BW1000RAE-3P**	—	△	215	130	99.5 (102)⑩	2
BW9BTME-4	—	4	**BW630RAE-4P** **BW800RAE-4P** **BW1000RAE-4P**	—	△	285	130	99.5 (102)⑩	2

外観

●アンプ端子接続時の充電部露出防止
●ワンタッチ取付形

外形寸法

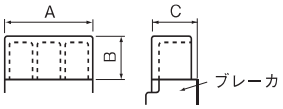

●ねじ取付形

外形寸法

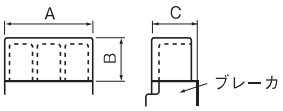

(注①) 外部操作ハンドルとの組合せの場合は形式末尾に "-00635" と指定してください。
(注②) 外部操作ハンドル付の場合，端子カバーの一部を切欠する必要があります。(下図▨部削除)

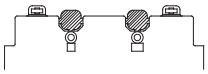

(注③) 325mm² 用の，圧着端子を使用する場合は，325-12（日本圧着端子製造　製），R325-12N（ニチフ端子工業製）を使用してください。
(注④) 相間バリア（B-43A）を併用し、相間の絶縁を確保してください。
(注⑤) 電気操作装置付の場合には一部分を切欠する必要があります。(下図参照)
また、加工品を手配する場合には末尾に "-00635" を指定してください（例　BW9BTAA-L3-00635)。

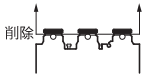

(注⑥) ブレーカ本体の幅寸法より大きくなります。
(注⑦) 電気操作装置付には取付できません。
(注⑧) 平形端子には取付できません。
(注⑨) 平形端子用端子カバー形式：3極品 BW9BTHE-W3, 4極品 BW9BTHE-W4
(注⑩) (　) 内寸法は端子カバー取付ねじ頭までの寸法を示します。

◎	標準品	○	準標準品	△	受注品	F

D1 概要
D2 形式説明
D3 仕様一覧表
D4 選定
D5 取付と接続
D6 本体付属装置-1
D7 本体付属装置-2
D8 特性と外形-1
D9 特性と外形-2
D10 スプリング端子機器
D11 Multi9 シリーズ
D12 Acti9 シリーズ
D13 QOU シリーズ
D14 コンパクト NSXシリーズ
D15 コンパクト NSシリーズ
D16 PowerPact シリーズ

外部付属装置　端子カバー

D1 概要
D2 形式説明
D3 仕様一覧表
D4 選定
D5 取付と接続
D6 本体付属装置-1
D7 本体付属装置-2
D8 特性と外形-1
D9 特性と外形-2
D10 スプリング端子機器
D11 Multi9シリーズ
D12 Acti9シリーズ
D13 QOUシリーズ
D14 コンパクトNSXシリーズ
D15 コンパクトNSシリーズ
D16 PowerPactシリーズ

(b) ショートタイプ（幅狭タイプ）

基本形式〔=商品コード〕 透明	灰白色	極数	本体適用形式(基本名称) MCCB	ELCB	納期	外形寸法〔mm〕 A	B	C	梱包数	外観
指外し形 BW9BTBA-S2 工具外し形 BW9BTBA-S2H	指外し形 BW9BTBA-S2W 工具外し形 BW9BTBA-S2WH	2	BW32SBG-2P BW50EBG-2P BW50SBG-2P BW63EBG-2P BW63SBG-2P BW50SBL-2P BW50RBGU-2P	EW32SBG-2P EW50EBG-2P EW50SBG-2P EW63EBG-2P EW63SBG-2P EW50RBGU-2P	◎	36	10	60	2	●ワンタッチ取付形
指外し形 BW9BTBA-S3 工具外し形 BW9BTBA-S3H	指外し形 BW9BTBA-S3W 工具外し形 BW9BTBA-S3WH	3	BW32SBG-3P BW50EBG-3P BW50SBG-3P BW63EBG-3P BW63SBG-3P BW50SBL-3P BW50RBGU-3P	EW32SBG-3P EW50EBG-3P EW50SBG-3P EW63EBG-3P EW63SBG-3P EW50RBGU-3P	◎	54	10	60	2	
BW9BTAA-S2 ④	BW9BTAA-S2W ④	2	BW32□A□-2P BW50□A□-2P (HAG形除く) BW63□A□-2P BW100□A□-2P	EW32AAG-2P EW50AAG-2P	◎	50	10	53.5	2	
BW9BTAA-S3 ④	BW9BTAA-S3W ④	2・3	BW32□A□-3P BW50□A□-3P (HAG形除く) BW63□A□-3P BW100□A□-2P, BW100□A□-3P	EW32□A□-3P EW50□A□-3P EW63□A□-3P EW100□A□-2P, EW100□A□-3P	◎	75	10	53.5	2	
BW9BTCA-S2 ① BW9BTCA-S2P20 ① (前面 IP20対応) ⑤	BW9BTCA-S2W ① BW9BTCA-S2WP20 ① (前面 IP20対応) ⑤	2	BW125JA□-2P	—	◎	60	8	66.5	2	
BW9BTCA-S3 BW9BTCA-S3P20 (前面 IP20対応) ⑤	BW9BTCA-S3W BW9BTCA-S3WP20 (前面 IP20対応) ⑤	2・3	BW50HAG-2P BW50HAG-3P BW125RA□-2P BW125□-3P	EW50HAG-3P EW125□-3P	◎	90	8	66.5	2	
BW9BTCA-S4 BW9BTCA-S4P20 (前面 IP20対応) ⑤	BW9BTCA-S4W BW9BTCA-S4WP20 (前面 IP20対応) ⑤	4	BW125□-4P	EW125□-4P	◎	120	8	66.5	2	
BW9BTGA-S3 ② BW9BTGA-S3P20 ② (前面 IP20対応) ⑤	BW9BTGA-S3W ② BW9BTGA-S3WP20 ② (前面 IP20対応) ⑤	2・3	BW250□-2P BW250□-3P	EW250□-3P	◎	105	8	66.5	2	
BW9BTGA-S4② BW9BTGA-S4P20 ② (前面 IP20対応) ⑤	BW9BTGA-S4W ② BW9BTGA-S4WP20 ② (前面 IP20対応) ⑤	4	BW250□-4P	EW250□-4P	◎	140	8	66.5	2	
BW9BTHA-S3 ③⑥ (ブロック端子用)	BW9BTHA-S3W ③⑥ (ブロック端子用)	2・3	BW400□-2P (RAE形除く) BW400□-3P (RAE形除く)	EW400□-2P EW400□-3P	◎	140	64	98	2	●ねじ取付形
BW9BTHA-S4 ③⑥ (ブロック端子用)	BW9BTHA-S4W ③⑥ (ブロック端子用)	4	BW400□-4P (RAE形除く)	EW400□-4P	◎	185	64	98	2	

外形寸法

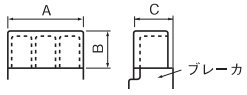

外形寸法

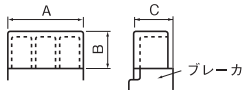

(注) UL登録品の50AF, 100AF, 125AF, 250AFには灰白色の端子カバーが標準付属されています。
(注①) 外部操作ハンドルとの組合せの場合，形式末尾に "-00635" と指定してください。
(注②) 外部操作ハンドル付の場合，端子カバーの形状を一部を切欠する必要があります。（下図▨部削除）

◎	標準品	○	準標準品	△	受注品	F

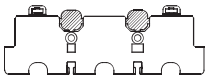

(注③) 400AFで平形端子を使用しない場合に装着することができます。
(注④) 電気操作装置付の場合には一部分を切欠する必要があります。（下図参照）
また、加工品を手配する場合には末尾に "-00635" と指定してください（例　BW9BTAA-S3-00635）。

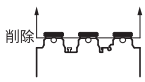

(注⑤) 装着状態における，前面からの絶縁保護領域を標準品に対して拡大しています。
(注⑥) 電気操作装置付には取付できません。

技術相談窓口 0120-242-994 または Web（www.fujielectric.co.jp/fcs）へ。
ご購入のお問合せ Z6-1 ページに記載の営業所または当社販売店へ。

外部付属装置　絶縁バリア

(5) 絶縁バリア

(a) 相間バリア　G-TWINシリーズ、G-TWIN Λシリーズ、BW□RAEシリーズ

基本形式（=商品コード）	本体適用形式（基本名称） MCCB	ELCB	納期	外形寸法〔mm〕 A	B	梱包数	外観
BW9BPBA	**BW32SBG** **BW50EBG, BW50SBG** **BW63EBG, BW63SBG** **BW50RBGU**	**EW32SBG** **EW50EBG, EW50SBG** **EW63EBG, EW63SBG** **EW50RBGU**	◎	20	50	4	
BZ6B10C 〔BZ6B10C〕	**BW32** **BW50（HAG形除く）** **BW63** **BW100**	**EW32** **EW50（HAG形除く）** **EW63** **EW100**	◎	50	45	4	
BW9BPCA	**BW50HAG** **BW125**	**EW50HAG** **EW125**	◎	50	60	2	
BW9BPGA	**BW250**	**EW250**	◎	80	60	2	
B-43A 〔BZ0B43A〕	**BW400** **BW630** **BW800**	**EW400** **EW630** **EW800**	◎	105 100	95 88	4 2	
BW9BPGE	**BW225RAE**	–	△	100	88	2	
BW9BPQE	**BW400RAE** **BW630RAE** **BW800RAE** **BW1000RAE** **BW1250RAE** **BW1600RAE**	–	△	110	95	2	

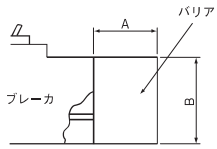

（注）密着取付など必要に応じて購入してください。

◎	標準品	○	準標準品	△	受注品	F

(b) 対地バリア（一般品）

基本形式〔=商品コード〕	極数	本体適用形式(基本形式および基本名称) MCCB	ELCB	納期	外形寸法〔mm〕 A	B	梱包数	外　観
BZ6BL10C2 〔BZ6BL10C2〕	2	**BW32□-2P** **BW50□-2P（HAG形除く）** **BW63□-2P** **BW100□-2P**	**EW32AA6-2P** **EW50AAG-2P**	◎	① 100	③ 43	1	
BZ6BL10C3 〔BZ6BL10C3〕	2・3	**BW32□-3P** **BW50□-3P（HAG形除く）** **BW63□-3P** **BW100□-3P**	**EW32□-3P** **EW50□-3P（HAG形除く）** **EW63□-3P** **EW100□-2P** **EW100□-3P**	◎	② 125	③ 43	1	

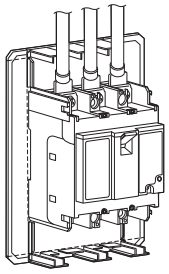

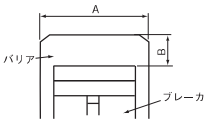

（注①）50mmおよび75mmに切断可
（注②）75mmおよび100mmに切断可
（注③）30mmに切断可

（注）制御盤用G-TWIN Λシリーズは適用できません。

◎	標準品	○	準標準品	△	受注品	F

D1 概要
D2 形式説明
D3 仕様一覧表
D4 選定
D5 取付と接続
D6 本体付属装置-1
D7 本体付属装置-2
D8 特性と外形-1
D9 特性と外形-2
D10 スプリング端子機器
D11 Multi9シリーズ
D12 Acti9シリーズ
D13 QOUシリーズ
D14 コンパクトNSXシリーズ
D15 コンパクトNSシリーズ
D16 PowerPactシリーズ

外部付属装置　ハンドルロック装置

D1 概要
D2 形式説明
D3 仕様一覧表
D4 選定
D5 取付と接続
D6 本体付属装置-1
D7 本体付属装置-2
D8 特性と外形-1
D9 特性と外形-2
D10 スプリング端子機器
D11 Multi9シリーズ
D12 Acti9シリーズ
D13 QOUシリーズ
D14 コンパクトNSXシリーズ
D15 コンパクトNSシリーズ
D16 PowerPactシリーズ

(6) ハンドルロック装置

(a) ハンドルキーロック装置

ブレーカのハンドルを OFF の位置にロックする装置です。
南京錠はつるし金の径 φ3.5 ～ 5mm（BZ6L10CA は φ3.5mm のみ，BW9Q1CA は φ3.5 ～ φ8mm）の市販品を使用してください。

基本形式（＝商品コード）			本体適用形式 (基本名称)	
L1・Q1 キャップタイプ	QN シザースタイプ	Q2 プレートタイプ	MCCB	ELCB
BW9L1BA-P	—	BW9Q2BA	BW32SBG BW50EBG, BW50SBG BW63EBG, BW63SBG BW50RBGU	EW32SBG EW50EBG, EW50SBG EW63EBG, EW63SBG EW50RBGU
BZ6L10CA	—	②⑤⑦	BW32AAG, BW32SAG BW50AAG, BW50EAG, BW50SAG, BW50RAG BW63EAG, EBW63SAG, BW63RAG BW100AAG, BW100EAG BW50RAGU, BW100EAGU	EW32AAG, EW32EAG, EW32SAG EW50AAG, EW50EAG, EW50SAG, EW50RAG EW63EAG, EW63SAG, EW63RAG EW100AAG, EW100EAG EW50RAGU, EW100EAGU
BW9Q1CA ⑥	—	BW9Q2CA ⑦	BW50HAG BW125JAG-3P④, BW125RAG, BW125HAG BW125JAGU, BW125RAGU	EW50HAG EW125JAG, EW125RAG, EW125HAG EW125JAGU, EW125RAGU
		BW9Q2GA ⑦	BW250EAG, BW250JAG, BW250RAG, BW250HAG BW250JAGU, BW250RAGU	EW250EAG, EW250JAG, EW250RAG, EW250HAG EW250JAGU, EW250RAGU
①	BW9QNHA ③	BW9Q2HA ⑦	BW400EAG, BW400SAG, BW400RAG, BW400HAG BW400EAGU, BW400SAGU, BW400RAGU, BW400HAGU	EW400EAG, EW400SAG, EW400RAG, EW400HAG EW400SAGU, EW400RAGU, EW400HAGU
		BW9Q2JA ⑦⑧	BW630EAG, BW630RAG, BW630HAG BW800EAG, BW800RAG, BW800HAG BW630RAGU, BW630HAGU BW800RAGU, BW800HAGU	EW630EAG, EW630RAG, EW630HAG EW800EAG, EW800RAG, EW800HAG EW630RAGU

(注①) 本体ご注文時“Q1”と指定してください。(工場取付のみ)
(注②) 本体ご注文時“Q2”と指定してください。(工場取付のみ)
(注③) ON/OFF ロック可能です。
(注④) BW125JAG-2P（幅 60mm 品）には使用できません。
(注⑤) 南京錠ロックする場合は右図の寸法の市販品を使用してください。
(注⑥) φ3.5 ～ φ8mm の南京錠を 3 個取付できます。
(注⑦) 裏面形，埋込形，挿入形には取付できません。
(注⑧) 専用の補助ハンドルが添付されています。標準の補助ハンドルは使用できません。

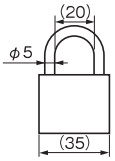

(b) ハンドルロックカバー

お客様自身で取付けられるワンタッチ式の簡易ロックカバーです。(ON/OFF ロック可) ON ロックしたままでもトリップ動作可能です。

基本形式（＝商品コード）	本体適用形式（基本名称）		南京錠ロック
	MCCB	ELCB	
BW9L1BA	BW32SBG BW50EBG, BW50SBG BW63EBG, BW63SBG BW50RBGU	EW32SBG EW50EBG, EW50SBG EW63EBG, EW63SBG EW50RBGU	不可
BZ6L10C	BW32AAG, BW32SAG BW50AAG, BW50EAG, BW50SAG, BW50RAG BW63EAG, EBW63SAG, BW63RAG BW100AAG, BW100EAG BW50RAGU, BW100EAGU	EW32AAG, EW32EAG, EW32SAG EW50AAG, EW50EAG, EW50SAG, EW50RAG EW63EAG, EW63SAG, EW63RAG EW100AAG, EW100EAG EW50RAGU, EW100EAGU	可
BW9L1CA	BW50HAG BW125JAG, BW125RAG, BW125HAG BW250EAG, BW250JAG, BW250RAG, BW250HAG BW125JAGU, BW125RAGU BW250JAGU, BW250RAGU	EW50HAG EW125JAG, EW125RAG, EW125HAG EW250EAG, EW250JAG, EW250RAG, EW250HAG EW125JAGU, EW125RAGU EW250JAGU, EW250RAGU	不可
BW9L1HA	BW400EAG, BW400SAG, BW400RAG, BW400HAG BW630EAG, BW630RAG, BW630HAG BW800EAG, BW800RAG, BW800HAG BW400EAGU, BW400SAGU, BW400RAGU, BW400HAGU BW630RAGU, BW630HAGU BW800RAGU, BW800HAGU	EW400EAG, EW400SAG, EW400RAG, EW400HAG EW630EAG, EW630RAG, EW630HAG EW800EAG, EW800RAG, EW800HAG EW400SAGU, EW400RAGU, EW400HAGU EW630RAGU	
BW9Q1GE	BW225RAE	—	可
BW9Q1ME 外観は下記外形図を参照	BW400RAE BW630RAE BW800RAE BW1000RAE	—	可

● BZ6L10CA
OFF ロック専用のハンドルキーロック（形式 BZ6L10CA）

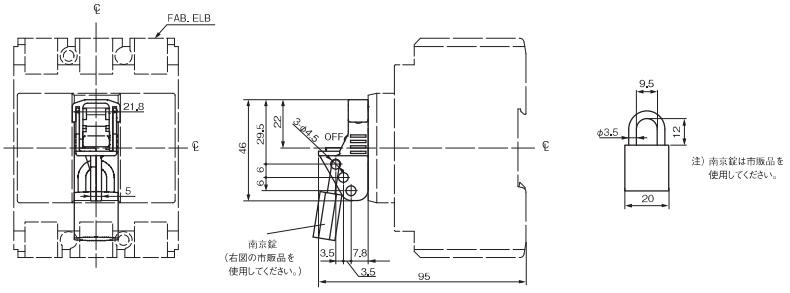

● BW9Q1ME

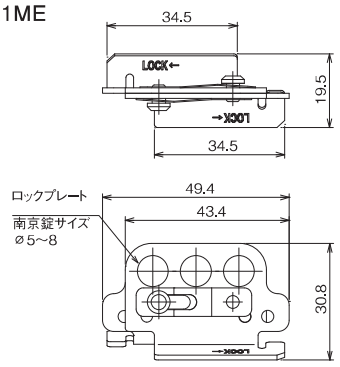

技術相談窓口 0120-242-994 または Web（www.fujielectric.co.jp/fcs）へ。
ご購入のお問合せ Z6-1 ページに記載の営業所または当社販売店へ。

外部付属装置　メカニカルインタロック

(7) メカニカルインタロック

(a) メカニカルインタロックの種類

種類	M1形		M2形	M3形
	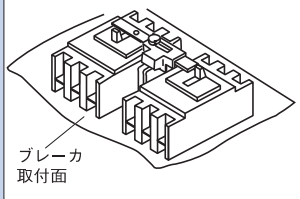	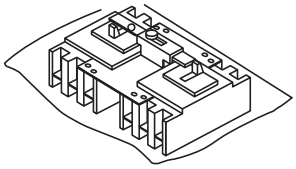	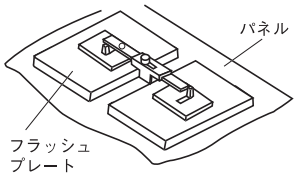	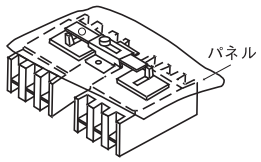
構造	ブレーカ取付面に取り付ける構造です。	2台のブレーカのカバー表面に取り付ける構造です。	フラッシュプレート付ブレーカに適用するもので、盤のパネル前面に取り付ける構造です。	ブレーカのハンドルと窓枠をパネルより突出させた取付の場合に適用するもので、盤のパネル前面に取り付ける構造です。
適用接続方式	表面形	表面形、裏面形、挿入形	埋込形	表面形、裏面形、挿入形

(b) 外形寸法図

● BZ6M1 形

・一般配線用 G-TWIN シリーズ 32 ～ 100AF

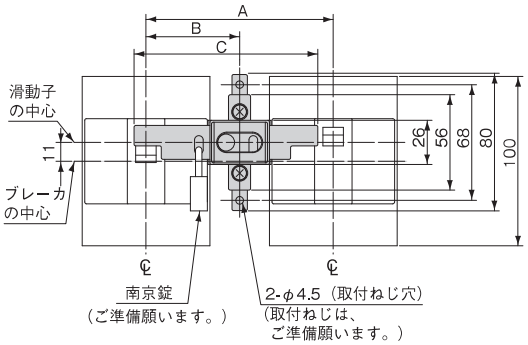

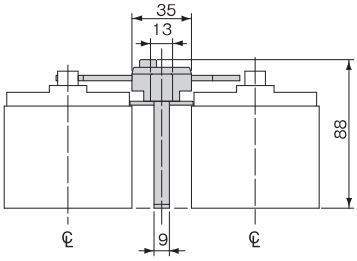

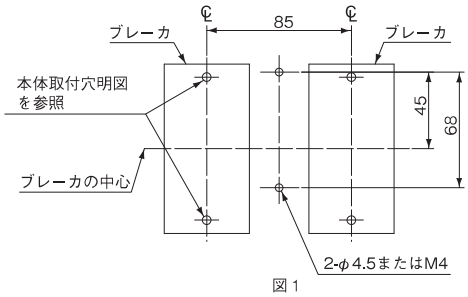

図 1

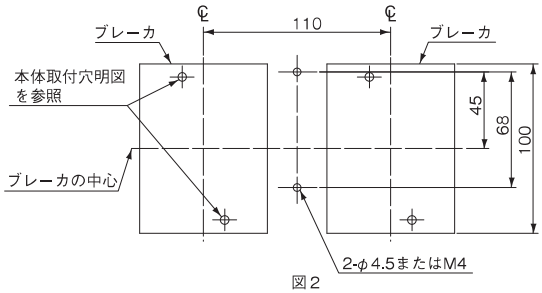

図 2

取付穴明寸法

基本形式（=商品コード）	本体適用形式（基本形式） MCCB	ELCB	納期	外形寸法〔mm〕 A	B	C	穴明図
BZ6M110C2	**BW32□-2P** **BW50□-2P（HAG形除く）** **BW63□-2P** **BW100□-2P**	**EW32AAG-2P** **EW50AAG-2P**	○	85	42.5	83	図 1
BZ6M110C3	**BW32□-3P** **BW50□-3P（HAG形除く）** **BW63□-3P** **BW100□-3P**	**EW32□-3P** **EW50□-3P（HAG形除く）** **EW63□-3P** **EW100□-2P** **EW100□-3P**	○	110	55	108	図 2

（注1）BZ6M110C2は南京錠ロックできません。
（注2）南京錠ロックする場合は右図の寸法の市販品を使用してください。
（注3）図中左側のブレーカには、外部取付式F、R付は適用できません。
（注4）制御盤用G-TWIN Aシリーズには適用できません。

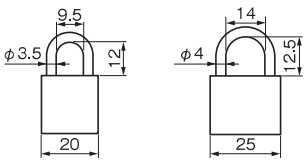

◎	標準品	○	準標準品	△	受注品	F

D1 概要
D2 形式説明
D3 仕様一覧表
D4 選定
D5 取付と接続
D6 本体付属装置-1
D7 本体付属装置-2
D8 特性と外形-1
D9 特性と外形-2
D10 スプリング端子機器
D11 Multi9 シリーズ
D12 Acti9 シリーズ
D13 QOU シリーズ
D14 コンパクト NSXシリーズ
D15 コンパクト NSシリーズ
D16 PowerPact シリーズ

外部付属装置　メカニカルインタロック

D1 概要
D2 形式説明
D3 仕様一覧表
D4 選定
D5 取付と接続
D6 本体付属装置-1
D7 本体付属装置-2
D8 特性と外形-1
D9 特性と外形-2
D10 スプリング端子機器
D11 Multi9シリーズ
D12 Acti9シリーズ
D13 QOUシリーズ
D14 コンパクトNSXシリーズ
D15 コンパクトNSシリーズ
D16 PowerPactシリーズ

● BW9M1 形

・一般配線用 G-TWIN シリーズ 125 ～ 250AF

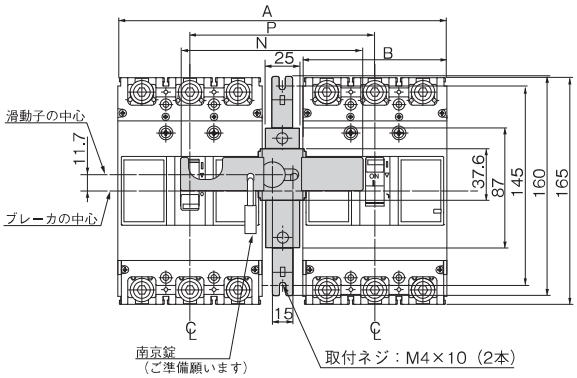

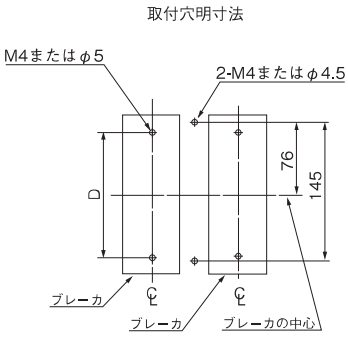

図1

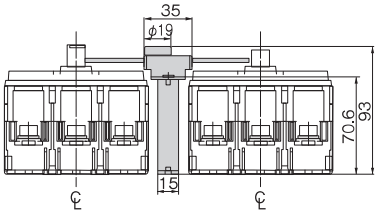

図A

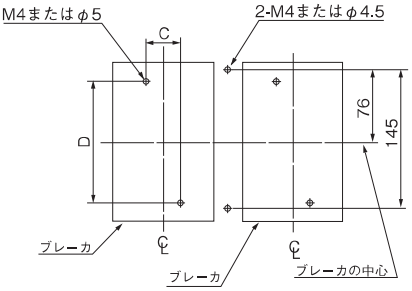

図2

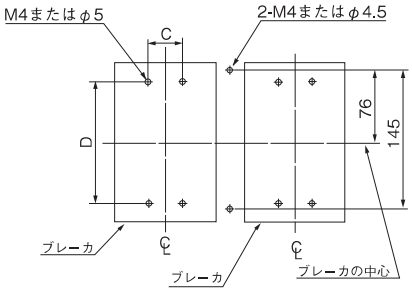

図3

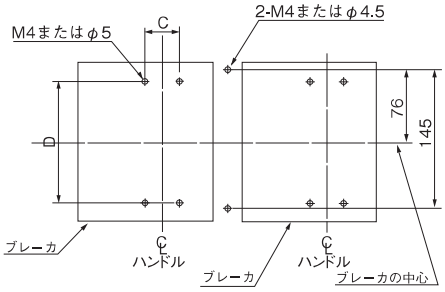

図4

基本形式〔＝商品コード〕	本体適用形式		納期	外形寸法〔mm〕							
	MCCB	ELCB		P	N	A	B	C	D	穴明図	外形図
BW9M1CA-2	**BW125JA□-2P**	**－**	○	90	88	150	60	**－**	132	図1	図A
BW9M1CA-3	**BW50HAG** **BW125RA□-2P** **BW125□-3P**	**EW50HAG-3P** **EW125□-3P**	○	120	118	210	90	30		図2	
BW9M1CA-4	**BW125□-4P**	**EW125□-4P**	○	150	148	270	120			図4	
BW9M1GA-3	**BW250□-2P** **BW250□-3P**	**EW250□-3P**	○	135	133	240	105	35	126	図3	図A
BW9M1GA-4	**BW250□-4P**	**EW250□-4P**	○	170	168	310	140			図4	

（注1）裏面形は寸法および本体取付穴が上記表と異なりますのでお問合せください。
（注2）南京錠ロックする場合は右図の寸法の市販品を使用してください。
（注3）図中左側のブレーカには外部取付式F、R付は適用できません。
（注4）電子式ブレーカBW□RAEシリーズには適用できません。

◎	標準品	○	準標準品	△	受注品	F

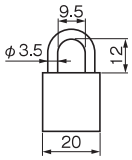

技術相談窓口 0120-242-994 または Web（www.fujielectric.co.jp/fcs）へ。
ご購入のお問合せ Z6-1 ページに記載の営業所または当社販売店へ。

外部付属装置　メカニカルインタロック

● BW9M1 形

・一般配線用 G-TWIN シリーズ 400 ～ 800AF

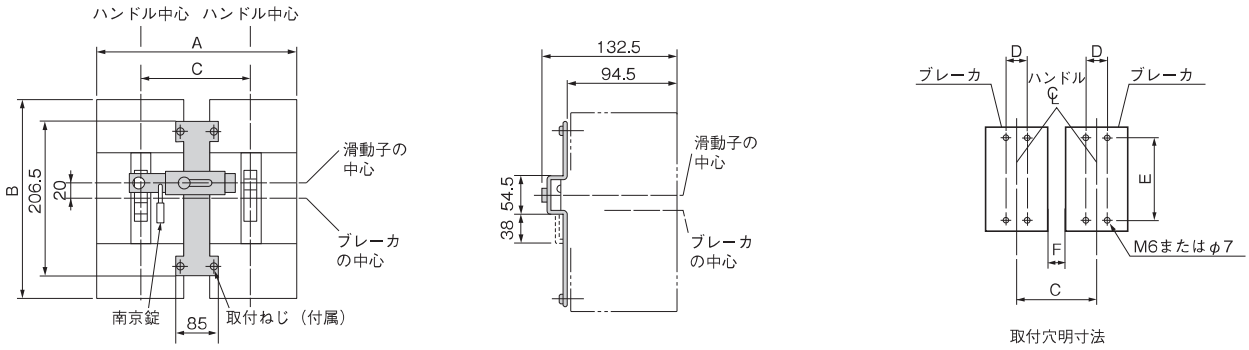

図B

取付穴明寸法

基本形式〔=商品コード〕	本体適用形式		納期	外形寸法〔mm〕						
	MCCB	ELCB		A	B	C	D	E	F	外形図
BW9M1HA-3	**BW400□-2P** **BW400□-3P**	**EW400□-3P**	○	355	257	215	44	215	75	図B
BW9M1HA-4	**BW400□-4P**	**EW400□-4P**	○	470		260	44			
BW9M1JA-3	**BW630□-3P** **BW800□-3P**	**EW630□-3P** **EW800□-3P**	○	500	275	290	70	243	80	図B

（注1）裏面形は寸法および本体取付穴が上記表と異なりますのでお問合せください。
（注2）南京錠ロックする場合は右図の寸法の市販品を使用してください。
（注3）電子式ブレーカBW□RAEシリーズには適用できません。

◎	標準品	○	準標準品	△	受注品	F

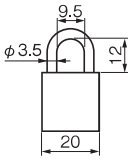

D1 概要
D2 形式説明
D3 仕様一覧表
D4 選定
D5 取付と接続
D6 本体付属装置-1
D7 本体付属装置-2
D8 特性と外形-1
D9 特性と外形-2
D10 スプリング端子機器
D11 Multi9 シリーズ
D12 Acti9 シリーズ
D13 QOU シリーズ
D14 コンパクト NSXシリーズ
D15 コンパクト NSシリーズ
D16 PowerPact シリーズ

外部付属装置　メカニカルインタロック

D1 概要
D2 形式説明
D3 仕様一覧表
D4 選定
D5 取付と接続
D6 本体付属装置-1
D7 本体付属装置-2
D8 特性と外形-1
D9 特性と外形-2
D10 スプリング端子機器
D11 Multi9 シリーズ
D12 Acti9 シリーズ
D13 QOU シリーズ
D14 コンパクト NSXシリーズ
D15 コンパクト NSシリーズ
D16 PowerPact シリーズ

● BW9M1 形

・電子式ブレーカ　BW225RAE 形

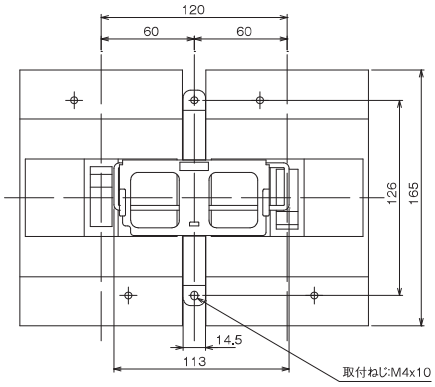

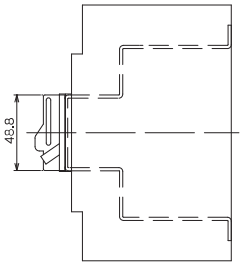

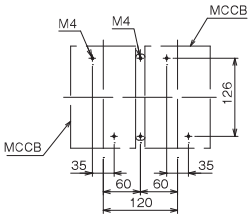

取付穴明寸法

注）1、表板穴明寸法は遮断器ハンドル枠に対して片側1.0mmの余裕があります。
2、左側ブレーカの右側面および右側ブレーカの左面には、端子台が適用できません。
3、表面形用端子板は、適用できません。

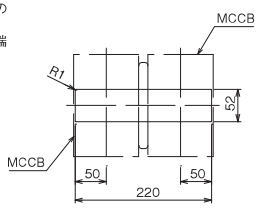

表板穴明寸法

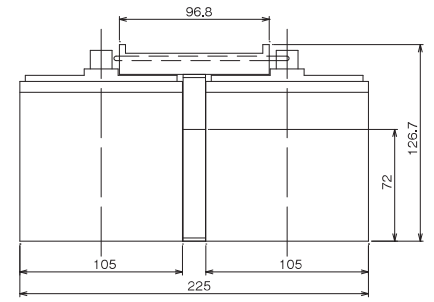

基本形式（＝商品コード）	本体適用形式（基本名称）
BW9M1GE-3	**BW225RAE-3P**

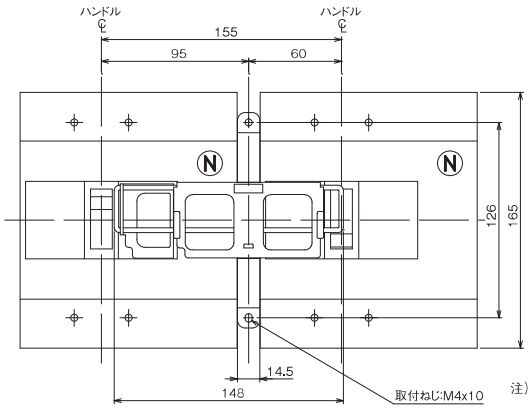

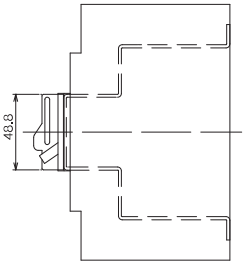

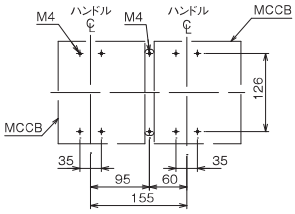

取付穴明寸法

注）1、表板穴明寸法は遮断器ハンドル枠に対して片側1.0mmの余裕があります。
2、左側ブレーカの右側面および右側ブレーカの左面には、端子台が適用できません。
3、表面形用端子板は、適用できません。

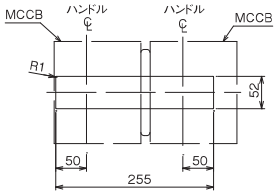

表板穴明寸法

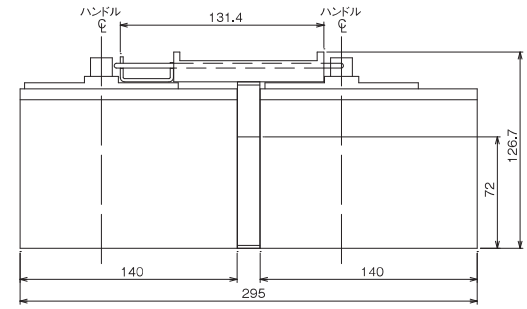

基本形式（＝商品コード）	本体適用形式（基本名称）
BW9M1GE-4	**BW225RAE-4P**

技術相談窓口 0120-242-994 または Web（www.fujielectric.co.jp/fcs）へ。
ご購入のお問合せ Z6-1 ページに記載の営業所または当社販売店へ。

外部付属装置　メカニカルインタロック

● BW9M1 形

・電子式ブレーカ　BW400RAE 形

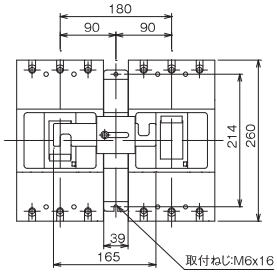

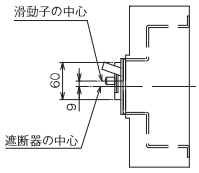

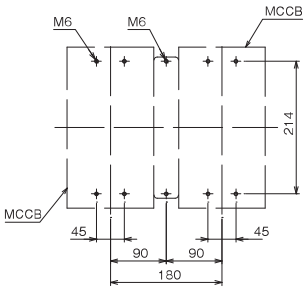

取付穴明寸法

注）1、表板穴明寸法は遮断器ハンドル枠に対して
片側1.0mmの余裕があります。
2、左側ブレーカの右側面および右側ブレーカの
左面には、端子台が適用できません。
3、表面形用端子板は、適用できません。

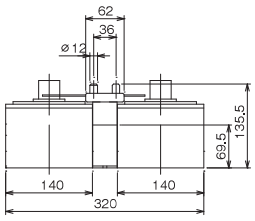

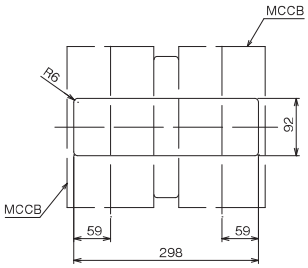

表板穴明寸法

基本形式（＝商品コード）	本体適用形式（基本名称）
BW9M1HE-3	**BW400RAE-3P**

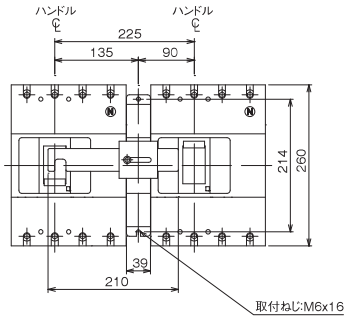

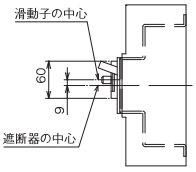

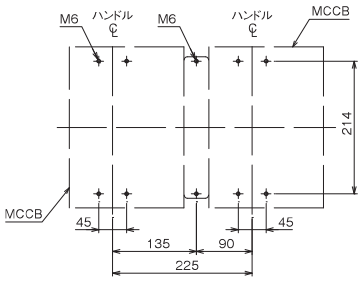

取付穴明寸法

注）1、表板穴明寸法は遮断器ハンドル枠に対して
片側1.0mmの余裕があります。
2、左側ブレーカの右側面および右側ブレーカの
左面には、端子台が適用できません。
3、表面形用端子板は、適用できません。

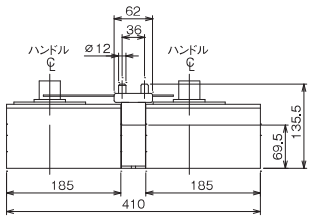

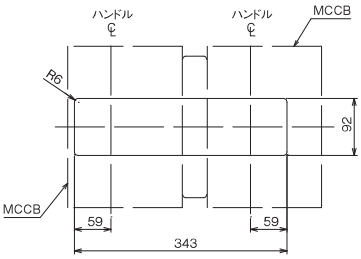

表板穴明寸法

基本形式（＝商品コード）	本体適用形式（基本名称）
BW9M1HE-4	**BW400RAE-4P**

D1 概要
D2 形式説明
D3 仕様一覧表
D4 選定
D5 取付と接続
D6 本体付属装置-1
D7 本体付属装置-2
D8 特性と外形-1
D9 特性と外形-2
D10 スプリング端子機器
D11 Multi9 シリーズ
D12 Acti9 シリーズ
D13 QOU シリーズ
D14 コンパクト NSXシリーズ
D15 コンパクト NSシリーズ
D16 PowerPact シリーズ

外部付属装置　メカニカルインタロック

D1 概要
D2 形式説明
D3 仕様一覧表
D4 選定
D5 取付と接続
D6 本体付属装置-1
D7 本体付属装置-2
D8 特性と外形-1
D9 特性と外形-2
D10 スプリング端子機器
D11 Multi9シリーズ
D12 Acti9シリーズ
D13 QOUシリーズ
D14 コンパクトNSXシリーズ
D15 コンパクトNSシリーズ
D16 PowerPactシリーズ

● BW9M1 形

・電子式ブレーカ　BW630, 800, 1000RAE 形

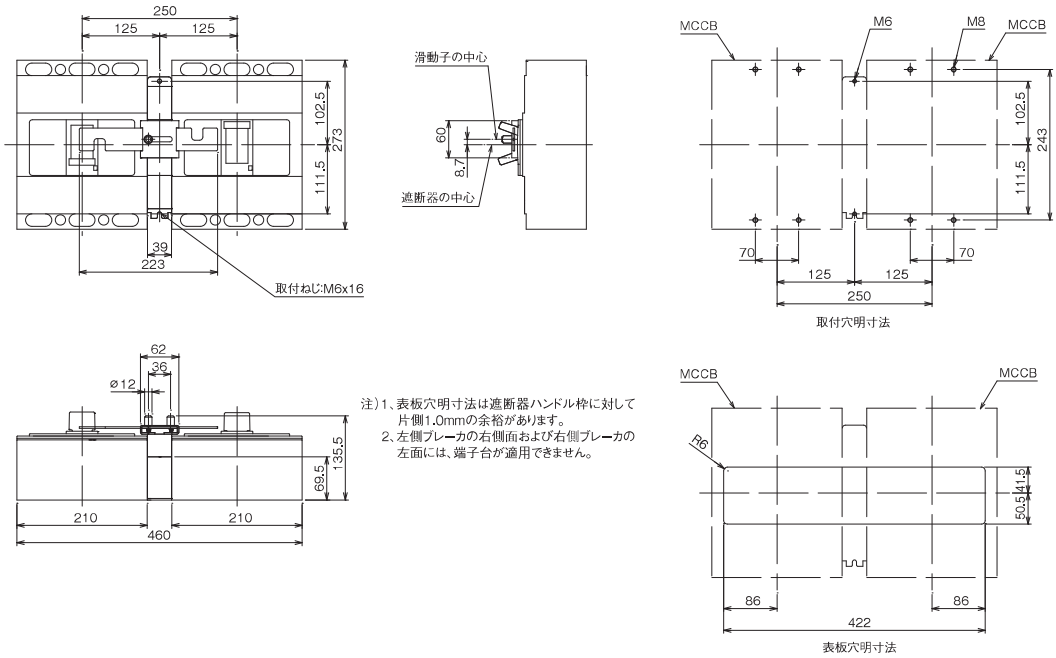

注）1、表板穴明寸法は遮断器ハンドル枠に対して片側1.0mmの余裕があります。
2、左側ブレーカの右側面および右側ブレーカの左面には、端子台が適用できません。

基本形式（＝商品コード）	本体適用形式（基本名称）
BW9M1ME-3	**BW630RAE-3P**
	BW800RAE-3P
	BW1000RAE-3P

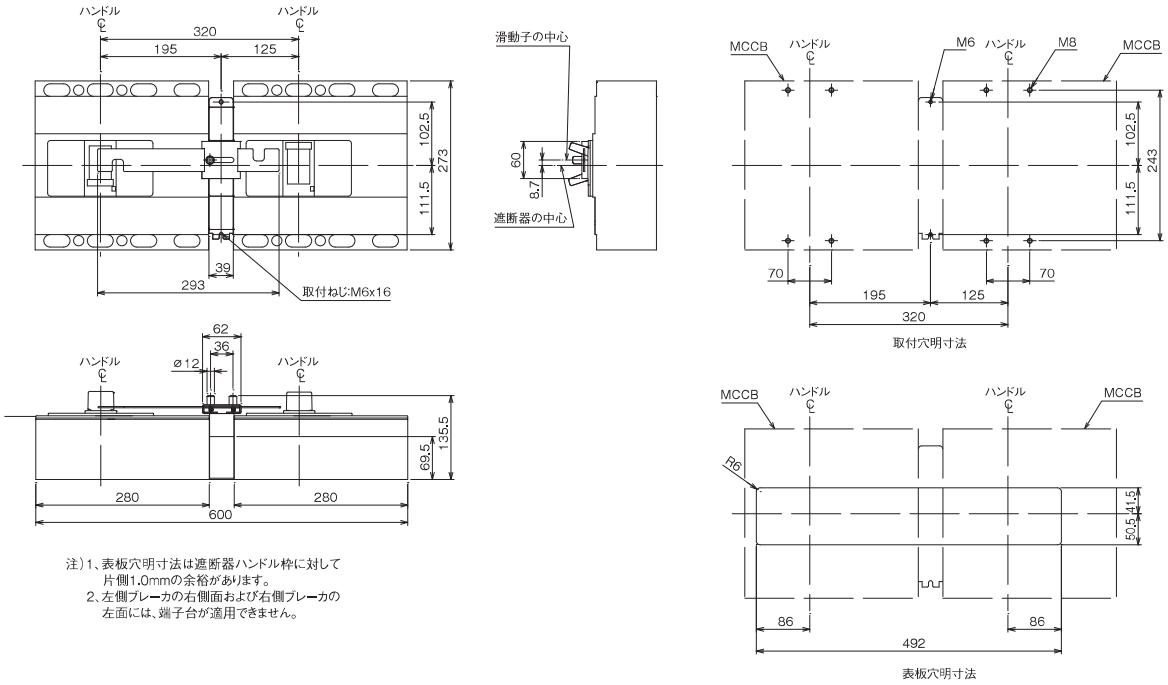

注）1、表板穴明寸法は遮断器ハンドル枠に対して片側1.0mmの余裕があります。
2、左側ブレーカの右側面および右側ブレーカの左面には、端子台が適用できません。

基本形式（＝商品コード）	本体適用形式（基本名称）
BW9M1ME-4	**BW630RAE-4P**
	BW800RAE-4P
	BW1000RAE-4P

技術相談窓口 0120-242-994 または Web（www.fujielectric.co.jp/fcs）へ。
ご購入のお問合せ Z6-1 ページに記載の営業所または当社販売店へ。

外部付属装置　メカニカルインタロック

● BW9M1 形

・電子式ブレーカ　BW1250, 1600RAE 形

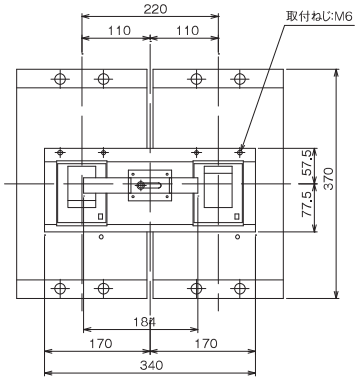

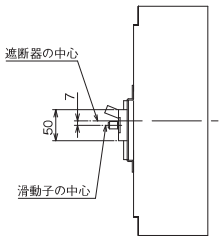

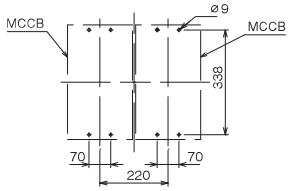

取付穴明寸法
※BW1250RAE

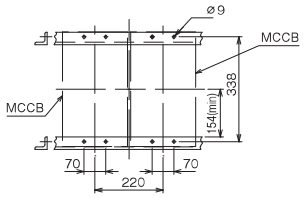

取付穴明寸法(アングル取付)
※BW1600RAE

注）1、表板穴明寸法は遮断器ハンドル枠に対して
片側1.0mmの余裕があります。
2、左側ブレーカの右側面および右側ブレーカの
左面には、端子台が適用できません。

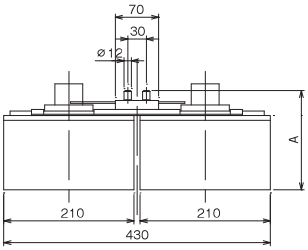

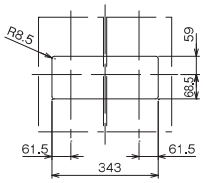

表板穴明寸法

基本形式（＝商品コード）	本体適用形式（基本名称）	A 寸法
BW9M1QE-3	**BW1250RAE-3P**	159.2
	BW1600RAE-3P	179.2

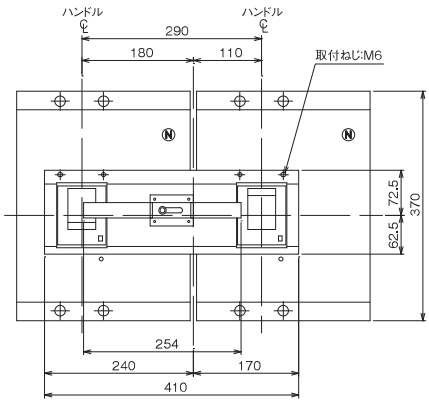

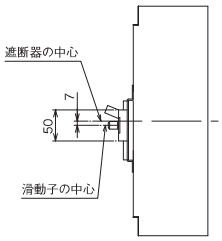

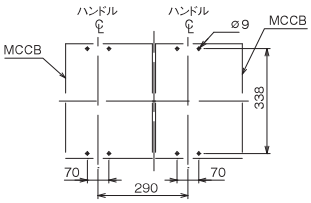

取付穴明寸法
※BW1250RAE

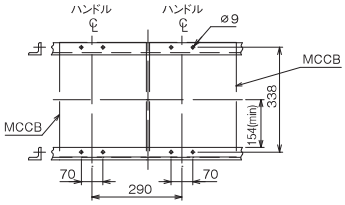

取付穴明寸法(アングル取付)
※BW1600RAE

注）1、表板穴明寸法は遮断器ハンドル枠に対して
片側1.0mmの余裕があります。
2、左側ブレーカの右側面および右側ブレーカの
左面には、端子台が適用できません。

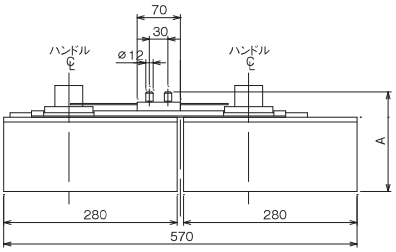

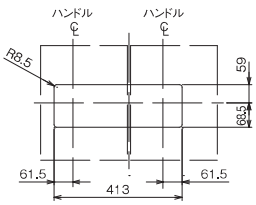

表板穴明寸法

基本形式（＝商品コード）	本体適用形式（基本名称）	A 寸法
BW9M1QE-4	**BW1250RAE-4P**	159.2
	BW1600RAE-4P	179.2

D1 概要
D2 形式説明
D3 仕様一覧表
D4 選定
D5 取付と接続
D6 本体付属装置-1
D7 本体付属装置-2
D8 特性と外形-1
D9 特性と外形-2
D10 スプリング端子機器
D11 Multi9 シリーズ
D12 Acti9 シリーズ
D13 QOU シリーズ
D14 コンパクト NSXシリーズ
D15 コンパクト NSシリーズ
D16 PowerPact シリーズ

外部付属装置　メカニカルインタロック

D1 概要
D2 形式説明
D3 仕様一覧表
D4 選定
D5 取付と接続
D6 本体付属装置-1
D7 本体付属装置-2
D8 特性と外形-1
D9 特性と外形-2
D10 スプリング端子機器
D11 Multi9シリーズ
D12 Acti9シリーズ
D13 QOUシリーズ
D14 コンパクトNSXシリーズ
D15 コンパクトNSシリーズ
D16 PowerPactシリーズ

● BZ6M2 形

・32 ～ 100AF

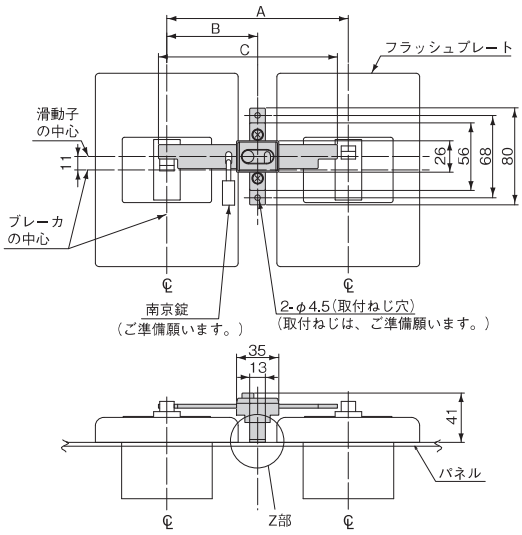

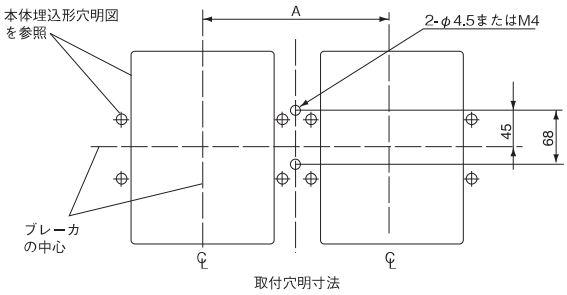

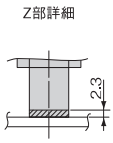

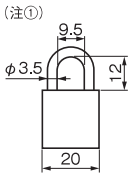

基本形式（＝商品コード）	本体適用形式（基本形式） MCCB	ELCB	納期	外形寸法〔mm〕 A②	B②	C
BZ6M210C2	**BW32□-2P** **BW50□-2P（HAG形除く）** **BW63□-2P** **BW100□-2P**	**EW32AAG-2P** **EW50AAG-2P**	○	125	62.5	123
BZ6M210C3	**BW32□-3P** **BW50□-3P（HAG形除く）** **BW63□-3P** **BW100□-3P**	**EW32□-3P** **EW50□-3P（HAG形除く）** **EW63□-3P** **EW100□-2P** **EW100□-3P**	○	150	75	148

（注1）制御盤用G-TWIN Λシリーズには適用できません。
（注①）南京錠ロックする場合は右上図の寸法の市販品を使用してください。
（注②）2極品、3極品ともブレーカの中心からの寸法です。

◎	標準品	○	準標準品	△	受注品	F

● BW9M2 形

・125 ～ 800AF

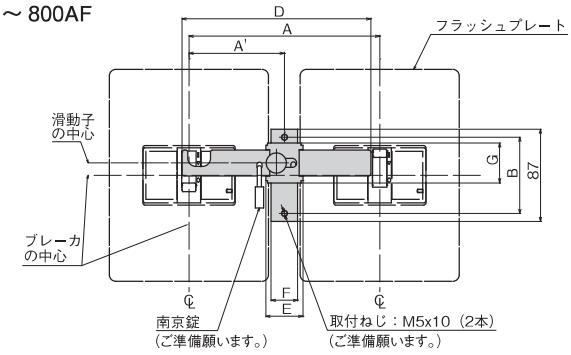

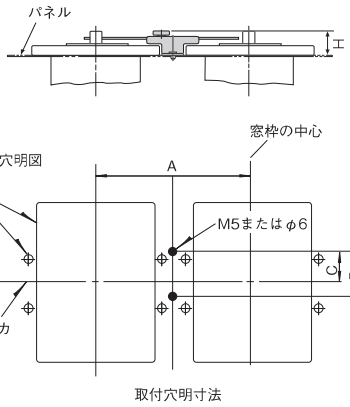

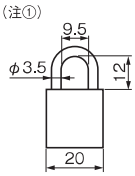

基本形式［＝商品コード］	本体適用形式（基本形式および基本名称） MCCB	ELCB	納期	外形寸法〔mm〕 A（A'）	B	C	D	E	F	G	H
BW9M2CA-2	**BW125JA□-2P**	**ー**	○	145 (72.5)	72	36	143	35	25	37.6	38
BW9M2CA-3	**BW50HAG, BW125RA□-2P,** **BW125□-3P, BW125HAG-2P,** **BW250□-2P, BW250□-3P**	**EW50HAG-3P** **EW125□-3P** **EW250□-3P**	○	180 (90)			178				
BW9M2CA-4	**BW125□-4P** **BW250□-4P**	**EW125□-4P** **EW250□-4P**	○	215 (107.5)			213				
BW9M2HA-3	**BW400□-2P** **BW400□-3P**	**EW400□-3P**	○	224 (112)	70	55	220	100	25	53	42.5
BW9M2HA-4	**BW400□-4P**	**EW400□-4P**	○	269 (112)			265				
BW9M2JA-3	**BW630□-3P** **BW800□-3P**	**EW630□-3P** **EW800□-3P**	○	300 (150)	70	55	280	100	25	53	42.5

（注 1）電子式ブレーカ BW□RAE シリーズには適用できません。
（注①）南京錠ロックする場合は右上図の寸法の市販品を使用してください。

◎	標準品	○	準標準品	△	受注品	F

技術相談窓口 0120-242-994 または Web（www.fujielectric.co.jp/fcs）へ。
ご購入のお問合せ Z6-1 ページに記載の営業所または当社販売店へ。

外部付属装置　メカニカルインタロック

● BZ6M3 形

・32 ～ 100AF

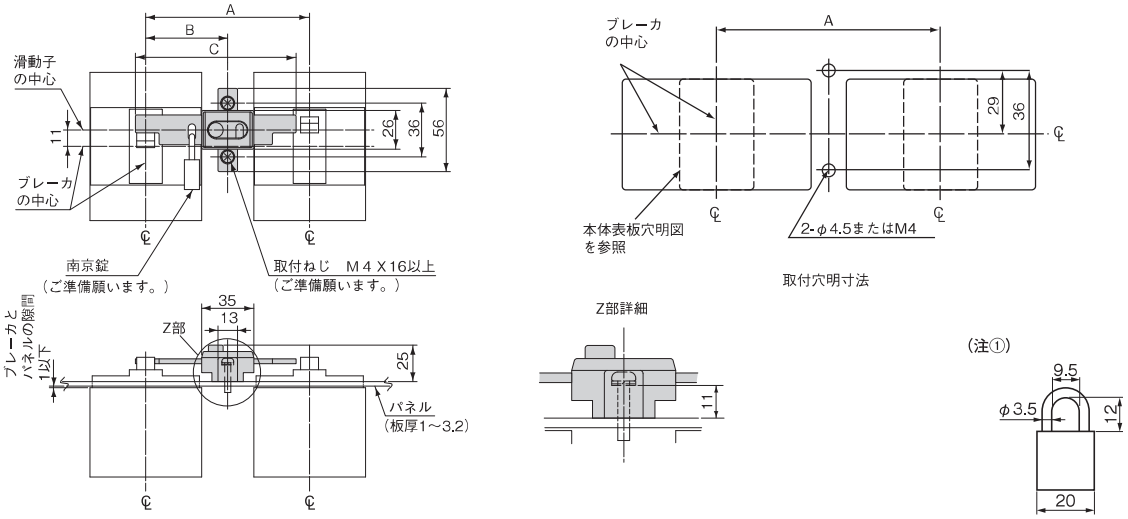

基本形式（＝商品コード）	本体適用形式（基本形式） MCCB	ELCB	納期	外形寸法〔mm〕 A③	B③	C
BZ6M310C2 ②	**BW32□-2P** **BW50□-2P（HAG形除く）** **BW63□-2P** **BW100□-2P**	**EW32AAG-2P** **EW50AAG-2P**	○	85	42.5	83
BZ6M310C3	**BW32□-3P** **BW50□-3P（HAG形除く）** **BW63□-3P** **BW100□-3P**	**EW32□-3P** **EW50□-3P（HAG形除く）** **EW63□-3P** **EW100□-2P** **EW100□-3P**	○	110	55	108

（注1）制御盤用G-TWIN Λシリーズには適用できません。
（注2）図中左側のブレーカには外部取付式F、Rは適用できません。
（注①）南京錠ロックする場合は右上図の寸法の市販品を使用してください。
（注②）BZ6M310C2は南京錠ロックできません。
（注③）2極品、3極品ともブレーカの中心からの寸法です。

◎	標準品	○	準標準品	△	受注品	F

● BW9M3 形

・125 ～ 800AF

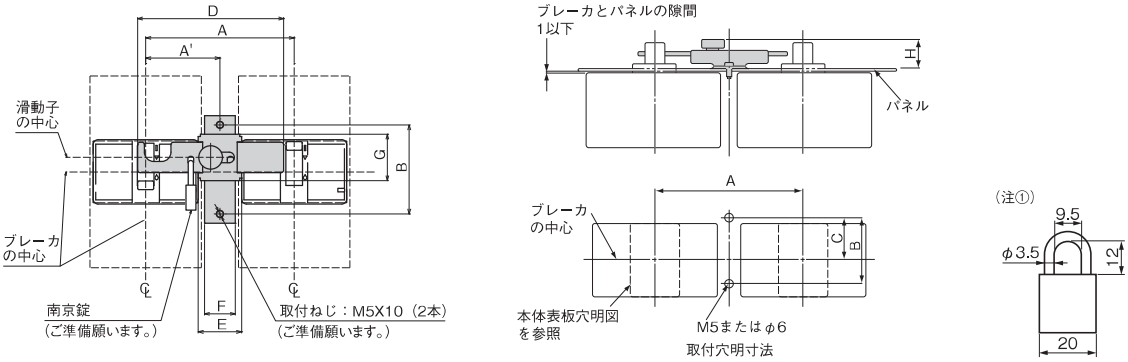

基本形式［＝商品コード］	本体適用形式（基本形式および基本名称） MCCB	ELCB	納期	外形寸法〔mm〕 A（A'）	B	C	D	E	F	G	H
BW9M3CA-2 ②	**BW125JA□-2P**	**－**	○	90 (45)	72	38	88	35	25	37.6	24
BW9M3CA-3 ②	**BW50HAG, BW125RA□-2P,** **BW125HAG-2P, BW125□-3P**	**EW50HAG-3P** **EW125□-3P**	○	120 (60)			118				
BW9M3CA-4 ②	**BW125□-4P**	**EW125□-4P**	○	150 (60)			148				
BW9M3GA-3 ②	**BW250□-2P** **BW250□-3P**	**EW250□-3P**	○	135 (67.5)	72	38	133	35	25	37.6	24
BW9M3GA-4 ②	**BW250□-4P**	**EW250□-4P**	○	170 (67.5)			168				
BW9M3HA-3	**BW400□-2P** **BW400□-3P**	**EW400□-3P**	○	190 (95)	70	55	195	100	25	53	31.5
BW9M3HA-4	**BW400□-4P**	**EW400□-4P**	○	235 (95)			240				
BW9M3JA-3	**BW630□-3P** **BW800□-3P**	**EW630□-3P** **EW800□-3P**	○	290 (145)	70	55	270	100	25	53	31.5

（注1）電子式ブレーカBW□RAEシリーズには適用できません。
（注①）南京錠ロックする場合は右上図の寸法の市販品を使用してください。
（注②）図中左側のブレーカには外部取付式F、Rは適用できません。

◎	標準品	○	準標準品	△	受注品	F

D1 概要
D2 形式説明
D3 仕様一覧表
D4 選定
D5 取付と接続
D6 本体付属装置-1
D7 本体付属装置-2
D8 特性と外形-1
D9 特性と外形-2
D10 スプリング端子機器
D11 Multi9シリーズ
D12 Acti9シリーズ
D13 QOUシリーズ
D14 コンパクトNSXシリーズ
D15 コンパクトNSシリーズ
D16 PowerPactシリーズ

外部付属装置　電気操作装置

D1 概要
D2 形式説明
D3 仕様一覧表
D4 選定
D5 取付と接続
D6 本体付属装置-1
D7 本体付属装置-2
D8 特性と外形-1
D9 特性と外形-2
D10 スプリング端子機器
D11 Multi9シリーズ
D12 Acti9シリーズ
D13 QOUシリーズ
D14 コンパクトNSXシリーズ
D15 コンパクトNSシリーズ
D16 PowerPactシリーズ

(8) 電気操作装置

(a) 電気操作装置の定格・仕様　一般配線用G-TWINシリーズ

外観				(写No.KKD09-145)	(写No.KKD10-059)		(写No.AF93-403)
本体適用形式	アンペアフレーム（AF）			32, 50, 63, 100⑤	（50）, 125, 250③		400, 630, 800
	MCCB			BW32○-3P□ BW50○-3P□（HAG形除く） BW63○-3P□ BW100○-3P□	BW50HAG-2P□, BW50HAG-3P□ BW125RA○-2P□ BW125HAG-2P□ BW125○-3P□	BW250○-2P□ BW250○-3P□	BW400○-2P□ BW400○-3P□ BW630○-3P□ BW800○-3P□
□：定格電流 ■：定格感度電流	ELCB			EW32○-3P□■① EW50○-3P□■①（HAG形除く） EW63○-3P□■① EW100○-2P□■① EW100○-3P□■①	EW50HAG-3P□■ EW125○-3P□■	EW250○-3P□■	EW400○-3P□■ EW630○-3P□■ EW800○-3P□■
電動操作方式				リニアモータ方式	回転機方式		
定格操作電圧 操作電圧範囲：定格の85-110% （　）内は商品コード		DC	24V	―	○（MR）		―
			48V	―	○（MS）		―
			100V	○（ML）	○（ML）		○（ML）
			110V	―	―		
			200-220V	―	―		○（MQ）
		AC	100V	○（MA）	○（MA）		○（MA）
			110V		○（MT）		
			200V	○（MK）	○（MK）		○（MK）
			220V		○（M7）		
操作電流 〔A〕 （　）内は起動電流		DC	24V	―	0.6（2.0）	1.0（2.0）	―
			48V	―	0.35（1.0）	0.5（1.0）	―
			100/110V	5（5）	0.2（0.6）	0.3（0.6）	1.1（1.7）
		AC	100/110V	5（5）	0.2（0.6）	0.3（0.6）	1.5（2.4）
			200/220V	2.5（2.5）	0.1（0.3）	0.15（0.3）	0.8（1.3）
操作時間 〔秒〕			ON操作	0.1秒以上	2	2.5	2
			OFF操作	0.1秒以上	2	2.5	2
許容連続操作回数（ON+OFFで1回）				1回/15秒	―	―	―
許容連続運転時間〔秒〕				―	30	30	30
電源容量〔VA〕		DC	24V	―	50	50	―
			48V	―	50	50	―
			100V	500	50	50	100
		AC	100V	500	50	50	100
			200V	500	50	50	200
耐電圧〔ACV〕				1500	1500（モータは1000）		1500（モータは1000）
取付と接続	表面形			○	○	○	○
	裏面形			○	○	○	○
	埋込形			―	○	○	○
	挿入形			―	○	○	―
	IEC35mmレール取付(表面形)			―	―	―	―
端子カバー取付				○②	○	○	―
ELCBの感度電流切替				不可（固定式）①	可	可	可
ELCBの逆接続				不可④	AC240V以下で可		
外観色				黒	黒	黒	マンセル5Y 7/1
質量（電気操作装置のみ）〔kg〕				0.7	1.0	1.0	8.5
適合規格				JISC8201-2-1（FAB）, JISC8201-2-2（ELB）			
外形寸法図記載ページ				D6-63	D6-65	D6-66	D6-68

（注1）3極品（2P中相抜きを含む）のみ製作可能です。
（注2）付属装置の組合わせはD6-61ページを参照してください。ご購入後の後取付はできません。
（注3）G-TWIN Λシリーズ用はありません。
（注①）ELCBの感度切替式の場合、ご注文時感度電流を指定してください（100mA、200mAまたは500mA）。ご購入後の感度切替はできません。
（注②）別売り端子カバーをご使用の場合は端子カバーの一部を切欠いて使用してください（右図）。
また、加工品を手配する場合は末尾に”－00635”と指定してください（例　BW9BTAA－S2－00635）。
（注③）変圧器1次側用（BW125□AT，BW250□AT形）は製作できません。
（注④）MGS付も製作できません。
（注⑤）電圧引外し装置と組合わせてご使用する場合、電圧引外し装置は端子台式（外付け）となります。
但し、電圧引外し装置の直流仕様は対応できません。

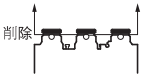

技術相談窓口 0120-242-994 または Web（www.fujielectric.co.jp/fcs）へ。
ご購入のお問合せ Z6-1 ページに記載の営業所または当社販売店へ。

外部付属装置　電気操作装置

(b) 付属装置組合せ(G-TWINシリーズ 125～250AF)

ブレーカ本体

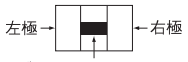

○ 補助スイッチ:W
● 警報スイッチ:K
電圧引外し装置(内蔵):F
電圧引外し装置(外付け):F
不足電圧引外し装置(内蔵):R
不足電圧引外し装置(外付け):R
トリップリード(端子台式):T
▲ 漏電動作出力スイッチ:L
端子台
→ リード線引出し方向

	BW125, BW250（標準品）		EW125, EW250（標準品）		EW125□AG(M), EW250□AG(M) BW125□AL, BW250□AL BW250EAN, EW250EAN（特殊品）③	
	リード線方式	端子台付	リード線方式	端子台付	リード線方式	端子台付
W						
K ①						
F				②		
R				②		
W+K ①						
V（W2ヶ）						
J（K2ヶ）						
V+K ①						
W+J						
V+J						
W+F			②	②		
W+R	②	②	②	②		
K+F ①	②	②				
K+R ①	②	②				
W+K+F ①	②	②			②	②
W+K+R ①	②	②			②	②
T(トリップリード)						
W+T						
W+K+T ①						
L（漏電警報） ①						
W+L ①						
W+T+L ①						
W+K+T+L ①						

（注①）オートリセット付の場合、K（またはL）を装着することはできません。
（注②）外付けF（または外付けR）を装着した場合、埋込形（E形）は製作できません。
（注③）電気操作装置のトリップ表示（LED表示）はできません。本体の動作状態は付属品（補助・警報接点）で確認してください。
（注④）EW50HAG、EW125HAG、EW250HAG形の外付けF、Rは製作できません。

D1 概要
D2 形式説明
D3 仕様一覧表
D4 選定
D5 取付と接続
D6 本体付属装置-1
D7 本体付属装置-2
D8 特性と外形-1
D9 特性と外形-2
D10 スプリング端子機器
D11 Multi9シリーズ
D12 Acti9シリーズ
D13 QOUシリーズ
D14 コンパクトNSXシリーズ
D15 コンパクトNSシリーズ
D16 PowerPactシリーズ

外部付属装置　電気操作装置

D1 概要
D2 形式説明
D3 仕様一覧表
D4 選定
D5 取付と接続
D6 本体付属装置-1
D7 本体付属装置-2
D8 特性と外形-1
D9 特性と外形-2
D10 スプリング端子機器
D11 Multi9シリーズ
D12 Acti9シリーズ
D13 QOUシリーズ
D14 コンパクトNSXシリーズ
D15 コンパクトNSシリーズ
D16 PowerPactシリーズ

(b) -1 構造と動作(G-TWINシリーズ 32〜100AF)

●リモート操作

電動操作装置は内部で自己保持式となっていますので、操作スイッチを瞬時に閉じるだけで動作します。

遠方でブレーカのON、OFFを確認するためにはブレーカの補助接点(W) を使用することにより可能です。

リモート操作する場合は手動操作部カバーを完全に閉じる必要があります。(手動操作部カバーを開けると、安全のため制御回路への電源が遮断され、リモート操作ができない状態となります。)

時間定格により、操作回数を平均で15秒に1回の間隔までしかOFF→ON操作ができないように制御回路にて制限しております。操作ができない待ち時間の間、OFF(緑) のLEDが点滅表示します。(ON→OFF操作の時間制限はありません。)

●手動操作

手動操作部カバーを開け、手動操作ハンドルをON−OFF方向にスライドさせることでブレーカをON、OFFすることができます。(リセットもできます。)

また、右側面から本体トリップボタンを押して本体をトリップさせることもできます。

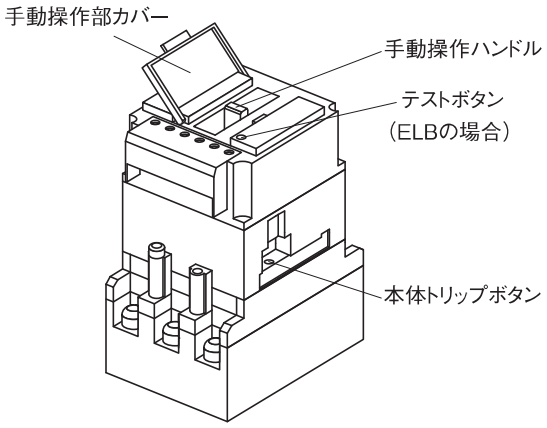

●オートリセット操作

ブレーカが自動遮断した時、本体ハンドルのリセット操作を自動的に行わせるオートリセット操作式も製作可能です。必要な場合はお問い合わせください (標準と形式が異なります)。

●表示状態

手動ハンドルの表示とLED の表示との関係は下記のようになっています。

ブレーカの状態	手動ハンドルの表示	LEDの表示		
		ON(赤)	TRIP(黄色)	OFF(緑)
ON	ON(赤)	点灯	ー	ー
TRIP(トリップ)	ON(赤)	点灯	点灯	ー
OFF	OFF(緑)	ー	ー	点灯

⚠ 注意 ご使用上の注意

●操作電圧は、定格操作電圧の85〜110%の範囲内でご使用ください。
● ON および OFF 用スイッチは、耐圧 DC100V 以上、通電容量 0.2A 以上のものを使用してください。
●電動操作装置の耐電圧性能は、AC1000V (制御回路端子と対アース間) です。これ以上の電圧で耐圧試験を行う場合、電動操作装置の制御回路端子の接続を外して実施してください。
●ブレーカが自動遮断した場合は、いったん OFF 操作によりリセットし、その後 ON 操作をしてください。
●ブレーカの自動遮断(トリップ) の確認は、状態表示のLEDで行ってください。(手動ハンドルの位置はブレーカがトリップしても変化しません。
●制御電源用ヒューズ (またはサーキットプロテクタ) は定格表の操作電流に合わせて選定してください。
●電源は 500VA 以上を準備してください。
●複数台を同一の ON/OFF スイッチで制御する場合、本体適用形式が同一 (経済形 32 〜 100AF、汎用形 32 〜 63AF) の電気操作装置でのみ行ってください。異なる本体適用形式 (125AF 以上、電子式ブレーカなど) との組合せはできません。

●接続図

定格操作電圧　AC100-110V、AC200-220V、DC100V

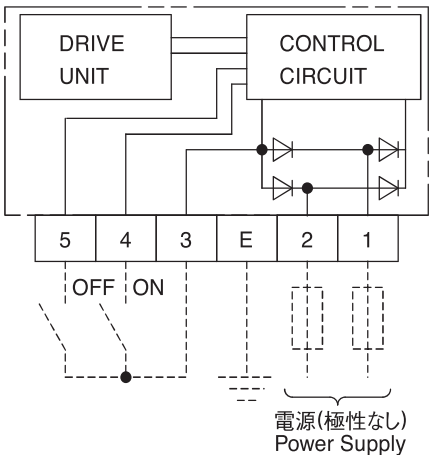

技術相談窓口 0120-242-994 または Web (www.fujielectric.co.jp/fcs) へ。
ご購入のお問合せ Z6-1 ページに記載の営業所または当社販売店へ。

外部付属装置　電気操作装置

●外形寸法図〔単位:mm〕(G-TWINシリーズ 32～100AF)

表面形

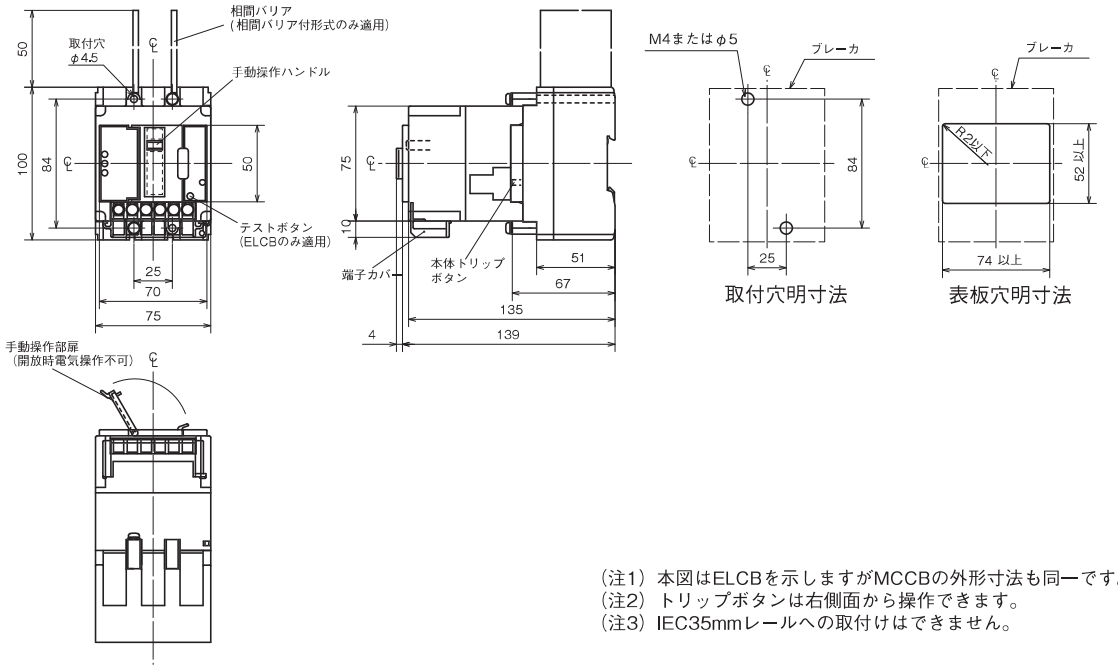

(注1) 本図はELCBを示しますがMCCBの外形寸法も同一です。
(注2) トリップボタンは右側面から操作できます。
(注3) IEC35mmレールへの取付けはできません。

裏面形

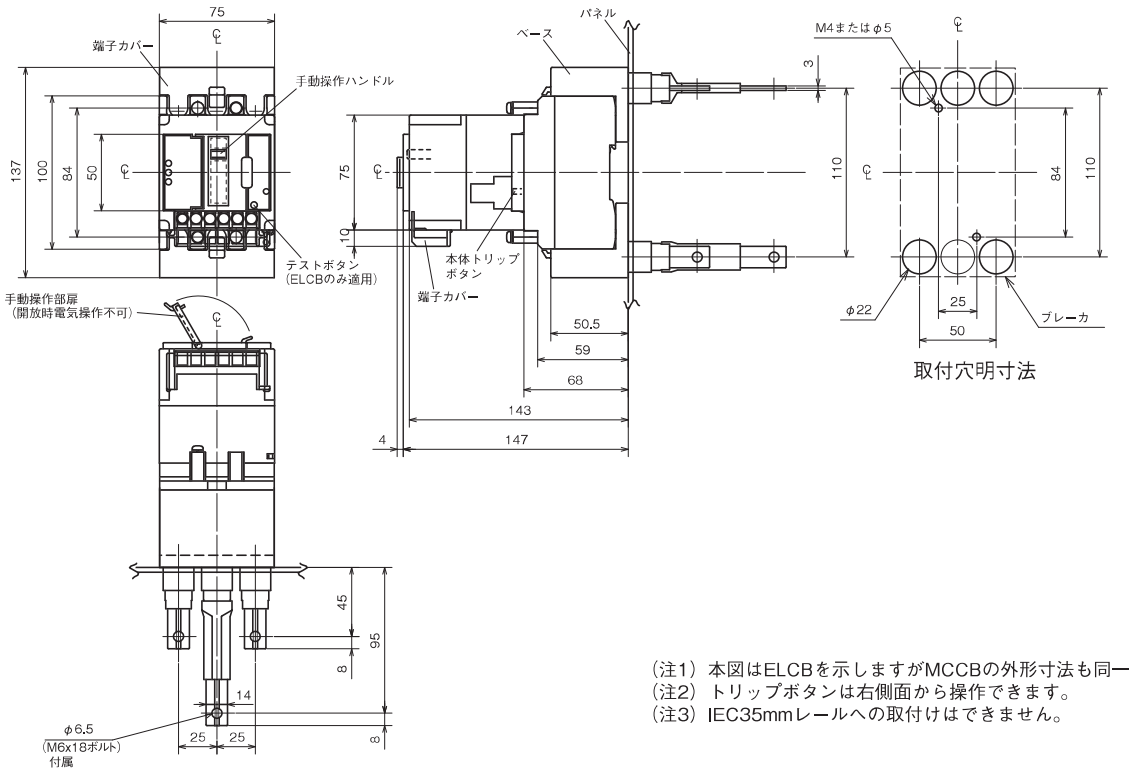

(注1) 本図はELCBを示しますがMCCBの外形寸法も同一です。
(注2) トリップボタンは右側面から操作できます。
(注3) IEC35mmレールへの取付けはできません。

D1 概要
D2 形式説明
D3 仕様一覧表
D4 選定
D5 取付と接続
D6 本体付属装置-1
D7 本体付属装置-2
D8 特性と外形-1
D9 特性と外形-2
D10 スプリング端子機器
D11 Multi9シリーズ
D12 Acti9シリーズ
D13 QOUシリーズ
D14 コンパクトNSXシリーズ
D15 コンパクトNSシリーズ
D16 PowerPactシリーズ

外部付属装置　電気操作装置

D1 概要
D2 形式説明
D3 仕様一覧表
D4 選定
D5 取付と接続
D6 本体付属装置-1
D7 本体付属装置-2
D8 特性と外形-1
D9 特性と外形-2
D10 スプリング端子機器
D11 Multi9 シリーズ
D12 Acti9 シリーズ
D13 QOU シリーズ
D14 コンパクト NSXシリーズ
D15 コンパクト NSシリーズ
D16 PowerPact シリーズ

(b) -2 構造と動作（G-TWIN シリーズ 125-250AF）

●リモート操作

操作回路は自己保持式となっていますので操作スイッチを瞬時に閉じるだけで操作できます。ON（または OFF）スイッチを閉じるとリレーが動作して電動機が回転し、伝達機構によって直線運動に変換されて、ブレーカのハンドルを開閉操作します。

動作の終了と共にリミットスイッチがリレーを開放し電動機は停止します。

ブレーカが自動遮断した場合は、OFF 操作によりセットする必要があり、その後に ON 操作できます。

遠方でブレーカの ON、OFF を確認するためにはブレーカの W 接点を使用することにより可能です。

●手動操作

手動操作レバーを矢印の方向に 15 ～ 20 回引上げることにより内蔵するクラッチが自動的に噛み合わされ手動でブレーカを操作することができます。

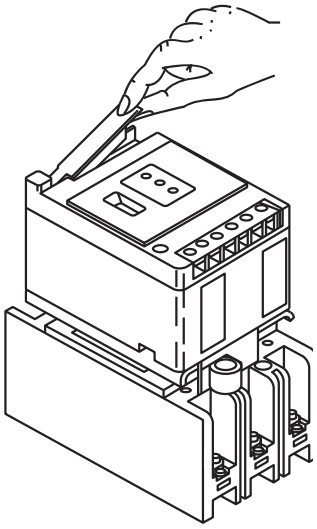

●オートリセット操作

ブレーカの補助スイッチ（W）を電動機の操作回路に接続することによりブレーカが自動遮断した時、本体ハンドルのリセット操作を自動的に行わせるオートリセット操作式も製作可能です。

必要な場合はお問い合わせください（標準と形式が異なります）。

●状態表示

ブレーカの ON、OFF、トリップの状態を表示窓と LED の色で識別表示します。

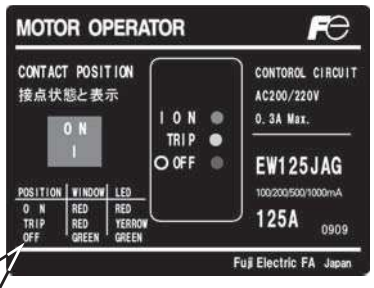

POSITION	WINDOW	LED
O N	RED	RED
TRIP	RED	YERROW
OFF	GREEN	GREEN

⚠ 注意 ご使用上の注意

●電動機の耐電圧は AC1000V です。

●操作電圧は定格操作電圧の 85%～ 110%の範囲内でご使用ください。

●ブレーカが自動遮断すると電気操作装置の表示窓はそのままですが LED が黄色点灯して自動遮断を表示します。（たとえばブレーカが ON 位置で自動遮断すると表示窓が赤で、LED は赤色点灯と黄色点灯、ブレーカが OFF 位置で自動遮断すると表示窓が緑で LED は緑色点灯と黄色点灯です。）
ブレーカに不足電圧引外し装置（R）を内装している場合、直接 ON 操作できないことがあります。これはブレーカが OFF の状態で不足電圧引外し装置の引外し指令が出ると、電圧が回復してもブレーカがトリップ状態になっているためです。この場合は再度 OFF 操作を行なった後 ON 操作してください。

●電動機は連続定格ではありませんので連続操作は 5 回以内にとどめてください。

●遠方でブレーカの ON・OFF を確認するためには、ブレーカの補助接点（W）が必要です。

●複数台を同一の ON/OFF スイッチで制御することはできません。

●接続図

定格操作電圧　DC24V、DC48V、DC100V

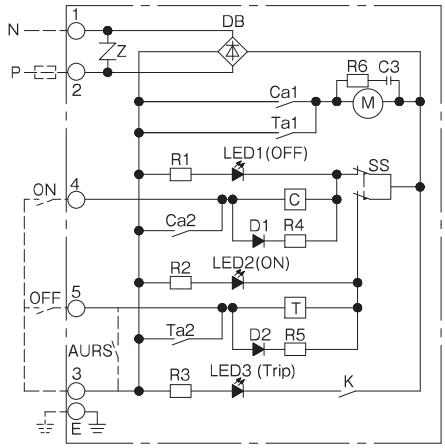

定格操作電圧　AC100-110V、AC200-220V

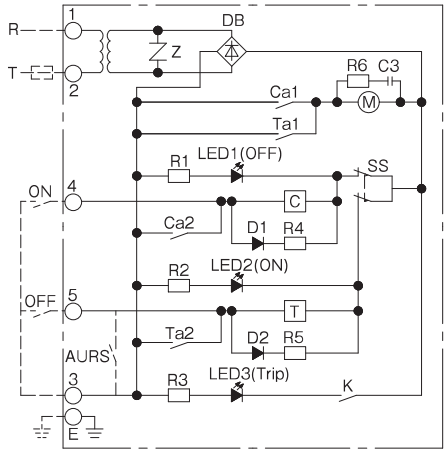

C：ON用リレーコイル
T：OFF用リレーコイル
M：直流モータ
C～C：ON用リレー端子番号
T～T：OFF用リレー端子番号
：ダイオード：D
Z：Zラップ
AURS：オートリセット操作接点（オプション）

LS：ON, OFF切換用スイッチ
E, 1～5：外部接続用端子
：抵抗器
：LED
：ダイオードブリッジ：DB
：トランス
：コンデンサ

技術相談窓口 0120-242-994 または Web（www.fujielectric.co.jp/fcs）へ。
ご購入のお問合せ Z6-1 ページに記載の営業所または当社販売店へ。

外部付属装置　電気操作装置

●外形寸法図〔単位：mm〕

・G-TWIN シリーズ BW125 形、EW125 形

表面形

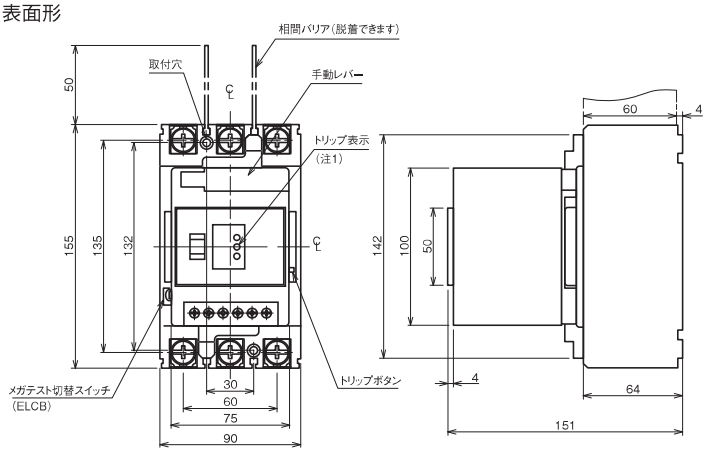

(注1)電気操作装置のTrip表示のため、警報接点の1ヶを使用します。
(注2)2極品は、3極品の中央極導体を除いた形状となります。(MCCB)
(注3)ELCBの切替スイッチ、テストボタンは本体側面から工具で操作可能です。

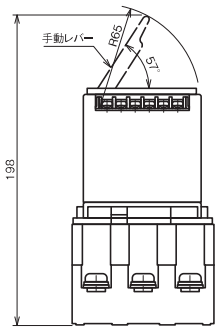

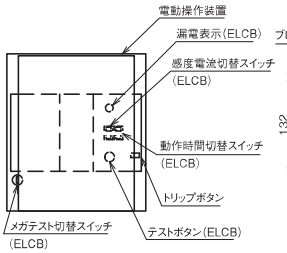

ボタン、スイッチの位置(注3)

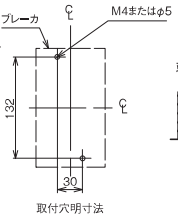

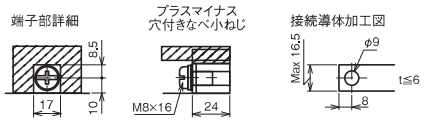

裏面形

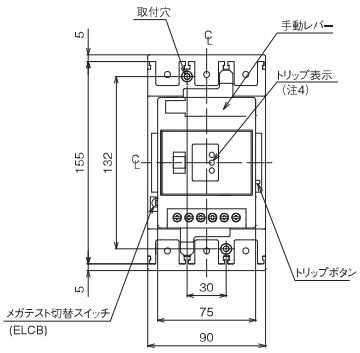

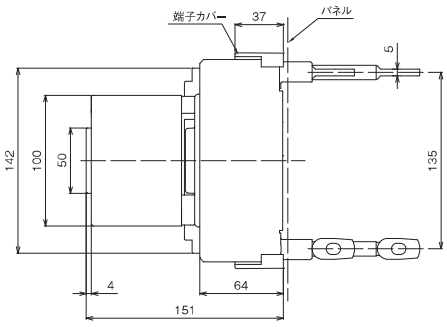

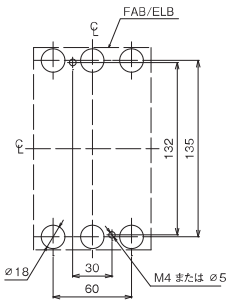

取付穴明寸法

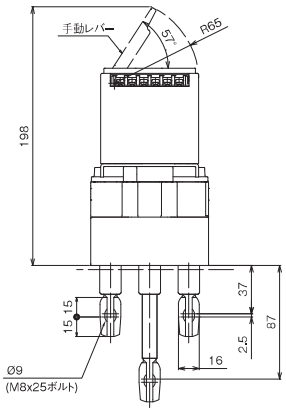

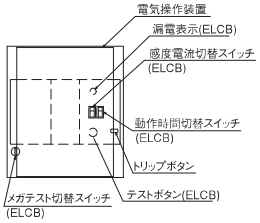

ボタン、スイッチの位置(注5)

(注1)スタッドの組立は側面図の状態で出荷します。
　(電源側端子　：　水平方向)
　(負荷側端子　：　垂直方向)
(注2)スタッドは90°回転できます。
(注3)2極品は、3極品の中央極導体を除いた形状となります。
(注4)電気操作装置のTrip表示のため、警報接点の1個を使用します。
(注5)ELCBの切替スイッチ、テストボタンは本体側面から工具で操作可能です。

D1 概要
D2 形式説明
D3 仕様一覧表
D4 選定
D5 取付と接続
D6 本体付属装置-1
D7 本体付属装置-2
D8 特性と外形-1
D9 特性と外形-2
D10 スプリング端子機器
D11 Multi9 シリーズ
D12 Acti9 シリーズ
D13 QOU シリーズ
D14 コンパクト NSXシリーズ
D15 コンパクト NSシリーズ
D16 PowerPact シリーズ

外部付属装置　電気操作装置

D1 概要
D2 形式説明
D3 仕様一覧表
D4 選定
D5 取付と接続
D6 本体付属装置-1
D7 本体付属装置-2
D8 特性と外形-1
D9 特性と外形-2
D10 スプリング端子機器
D11 Multi9シリーズ
D12 Acti9シリーズ
D13 QOUシリーズ
D14 コンパクトNSXシリーズ
D15 コンパクトNSシリーズ
D16 PowerPactシリーズ

●外形寸法図〔単位：mm〕

・G-TWIN シリーズ BW250 形、EW250 形

表面形

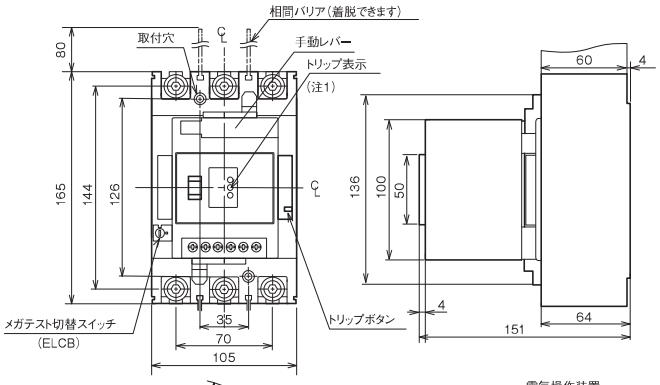

(注1)電気操作装置のTrip表示のため、警報接点の1ケを使用します。
(注2)2極品は、3極品の中央極導体を除いた形状となります。(MCCBのみ)
(注3)ELCBの切替スイッチ、テストボタンは本体側面から工具で操作可能です。

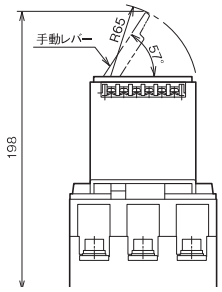

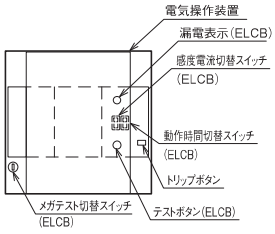

ボタン、スイッチの位置(注3)

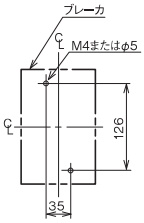

取付穴明寸法

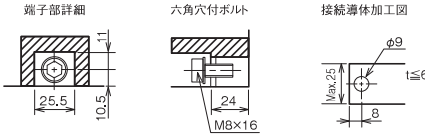

裏面形

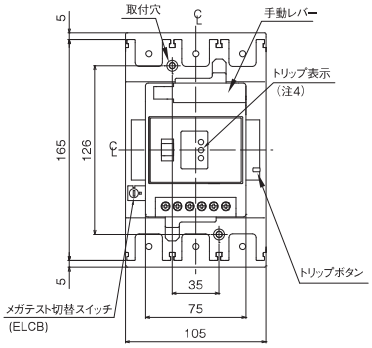

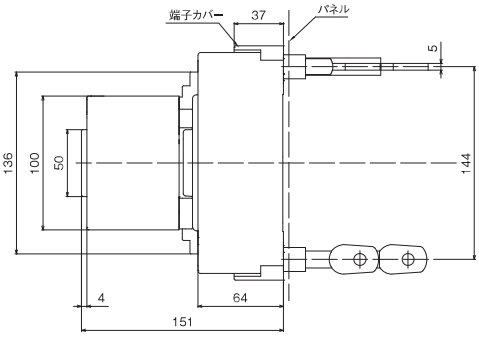

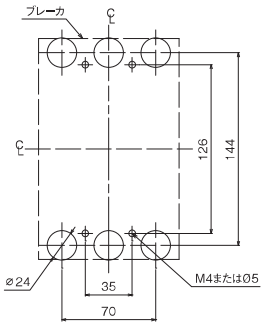

取付穴明寸法

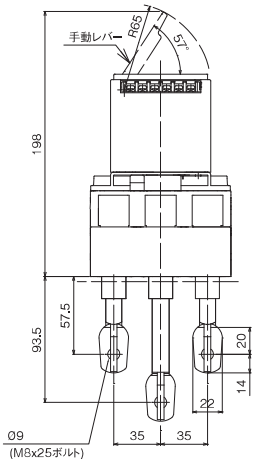

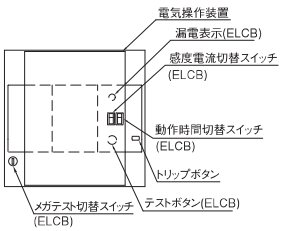

ボタン、スイッチの位置(注5)

(注1)スタッドの組立は側面図の状態で出荷します。
　(電源側端子　：　水平方向)
　(負荷側端子　：　垂直方向)
(注2)スタッドは90°回転できます。
(注3)2極品は、3極品の中央極導体を除いた形状となります。
(注4)電気操作装置のTrip表示のため、警報接点の1個を使用します。
(注5)ELCBの切替スイッチ、テストボタンは本体側面から工具で操作可能です。

技術相談窓口　0120-242-994 または Web（www.fujielectric.co.jp/fcs）へ。
ご購入のお問合せ　Z6-1 ページに記載の営業所または当社販売店へ。

外部付属装置　電気操作装置

(b) -3 構造と動作（G-TWIN シリーズ 400 ～ 800AF）

● ON、OFF 操作

操作回路は自己保持式となっていますので、操作スイッチを瞬時に閉じるだけで操作できます。ON（または OFF）スイッチを閉じるとリレーが動作してモータが回転し、伝達機構によって直線運動に交換されて、ブレーカのハンドルを開閉操作します。動作の終了とともにリミットスイッチがリレーを開放し、モータは停止します。

ブレーカが自動遮断した場合は、OFF 操作によりリセットする必要がありその後に ON 操作できます。

●オートリセット操作（AURS）

ブレーカの補助スイッチ（W）をモータの操作回路に接続することにより、ブレーカが自動遮断した時、本体ハンドルのリセット操作を自動的に行なわせるオートリセット操作式も製作可能です。必要な場合はご指定ください（標準品と形式が異なります）。

●手動操作

手動操作とってを矢印の方向に押込むことにより、モータとのクラッチが解除され、手動でブレーカを操作することができます。（図 1）

⚠ 注意 ご使用上の注意

●モータの耐電圧は 1000V です。

●操作電圧は定格操作電圧の 85%～ 110%の範囲内で使用してください。

●ブレーカが自動遮断しても電気操作装置はトリップ表示しません。

●ブレーカに不足電圧引外し装置（R）を内装している場合、結線直後に ON 操作できないことがあります。これはブレーカが OFF の状態で不足電圧引外し装置の引外し指令が出ると、電圧が回復してもブレーカがトリップ状態になっているためです。この場合は再度 OFF 操作を行った後 ON 操作してください。

●複数台を同一の ON/OFF スイッチで制御する場合、制御電源電圧およびその端子（1、2）接続位置を同一とし、本体適用形式が同一の電気操作装置でのみ行ってください。異なる制御電源電圧、本体適用形式（225AF 以下、電子式ブレーカなど）との組合せはできません。

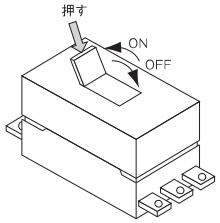

●接続図（400AF 以上）

定格操作電圧
AC100-110V, AC200-220V, 50/60Hz

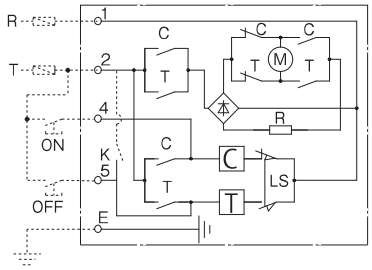

定格操作電圧
DC100-110V

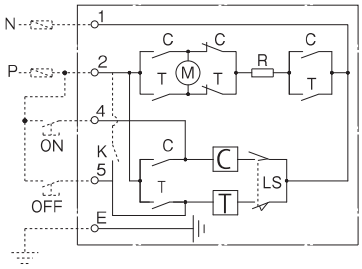

注）破線で示した器具および配線は、供給しません。
C：ON 用リレー
M：モータ
LS：リミットスイッチ
T：OFF 用リレー
R：抵抗器
AURS：オートリセットスイッチ
（ご注文により付属します。）

D1 概要
D2 形式説明
D3 仕様一覧表
D4 選定
D5 取付と接続
D6 本体付属装置-1
D7 本体付属装置-2
D8 特性と外形-1
D9 特性と外形-2
D10 スプリング端子機器
D11 Multi9 シリーズ
D12 Acti9 シリーズ
D13 QOU シリーズ
D14 コンパクト NSXシリーズ
D15 コンパクト NSシリーズ
D16 PowerPact シリーズ

外部付属装置　電気操作装置

D1 概要
D2 形式説明
D3 仕様一覧表
D4 選定
D5 取付と接続
D6 本体付属装置-1
D7 本体付属装置-2
D8 特性と外形-1
D9 特性と外形-2
D10 スプリング端子機器
D11 Multi9シリーズ
D12 Acti9シリーズ
D13 QOUシリーズ
D14 コンパクトNSXシリーズ
D15 コンパクトNSシリーズ
D16 PowerPactシリーズ

●外形寸法図〔単位：mm〕

・G-TWIN シリーズ BW400, EW400 形

表面形

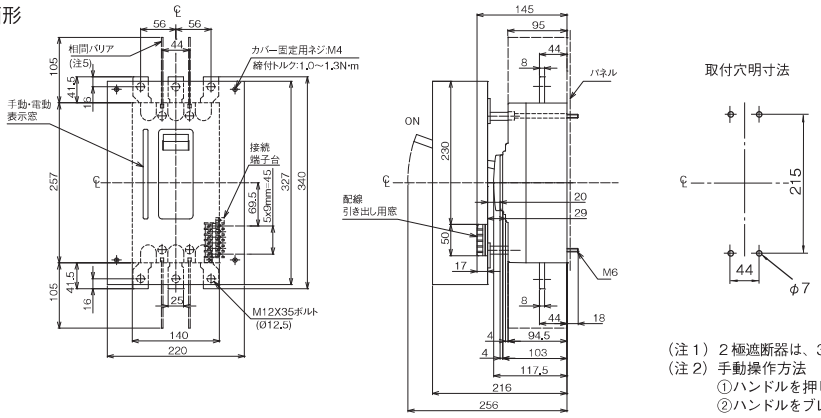

（注１）２極遮断器は、３極遮断器の中央導体を除いた形状となります。
（注２）手動操作方法
①ハンドルを押し込みメカニカルロックを解くことにより手動操作が可能となります。
②ハンドルをブレーカの ON-OFF 方向と同一方向に操作してください。

（注３）カバー塗装色：メラミン 2D　マンセル 5Y7/1 半ツヤ

裏面形

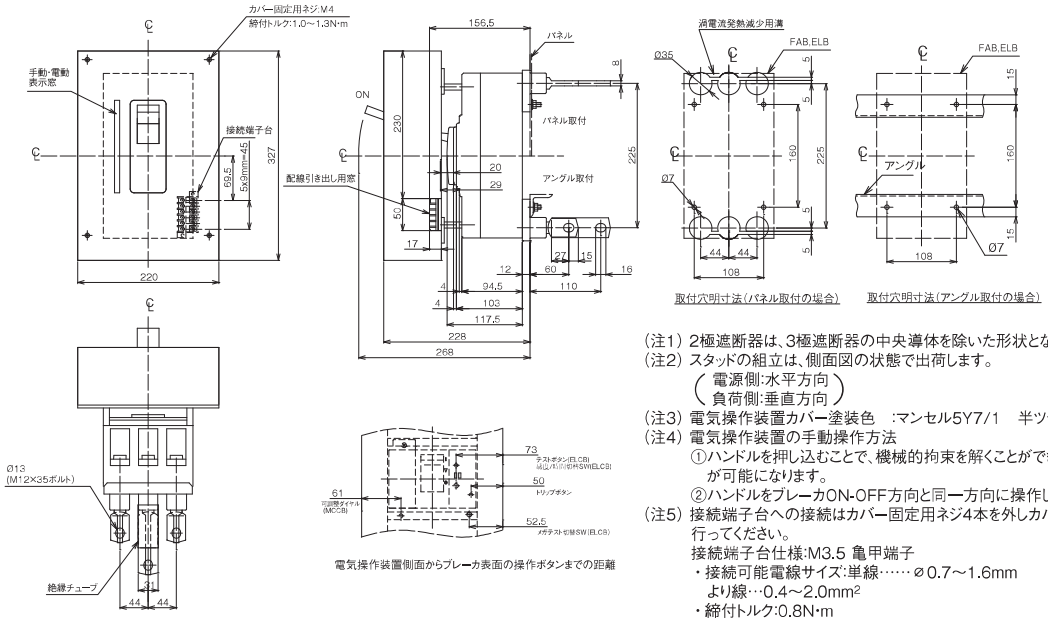

（注1）2極遮断器は、3極遮断器の中央導体を除いた形状となります。
（注2）スタッドの組立は、側面図の状態で出荷します。
（電源側:水平方向
負荷側:垂直方向）
（注3）電気操作装置カバー塗装色　:マンセル5Y7/1　半ツヤ(メラミン塗装)
（注4）電気操作装置の手動操作方法
①ハンドルを押し込むことで、機械的拘束を解くことができ、手動操作が可能になります。
②ハンドルをブレーカON-OFF方向と同一方向に操作してください。

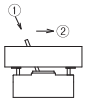

（注5）接続端子台への接続はカバー固定用ネジ4本を外しカバーを外して行ってください。
接続端子台仕様:M3.5 亀甲端子
・接続可能電線サイズ:単線……⌀0.7～1.6mm
より線…0.4～2.0mm²
・締付トルク:0.8N·m

埋込形

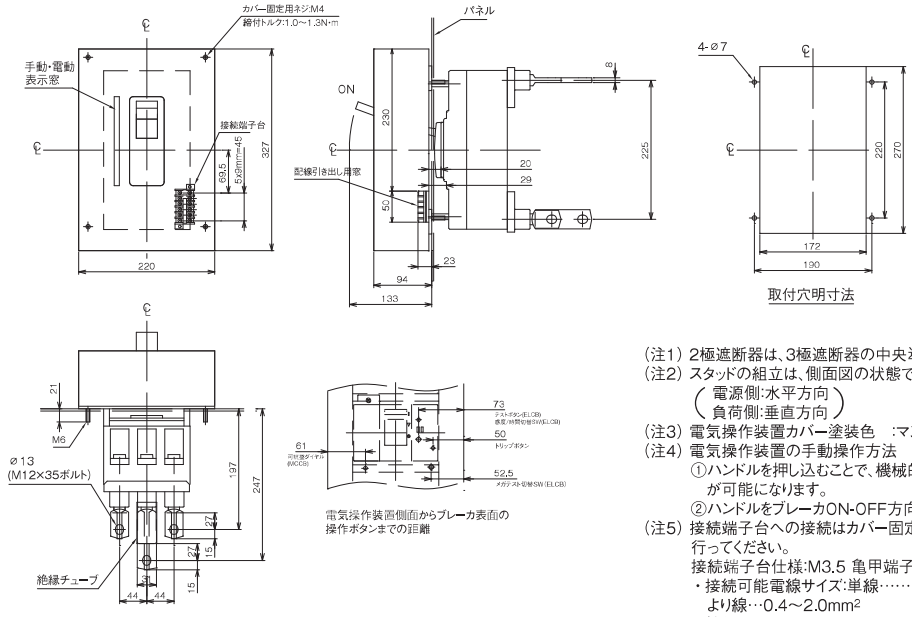

（注1）2極遮断器は、3極遮断器の中央導体を除いた形状となります。
（注2）スタッドの組立は、側面図の状態で出荷します。
（電源側:水平方向
負荷側:垂直方向）
（注3）電気操作装置カバー塗装色　:マンセル5Y7/1　半ツヤ(メラミン塗装)
（注4）電気操作装置の手動操作方法
①ハンドルを押し込むことで、機械的拘束を解くことができ、手動操作が可能になります。
②ハンドルをブレーカON-OFF方向と同一方向に操作してください。

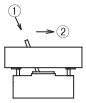

（注5）接続端子台への接続はカバー固定用ネジ4本を外しカバーを外して行ってください。
接続端子台仕様:M3.5 亀甲端子
・接続可能電線サイズ:単線……⌀0.7～1.6mm
より線…0.4～2.0mm²
・締付トルク:0.8N·m

技術相談窓口 0120-242-994 または Web（www.fujielectric.co.jp/fcs）へ。
ご購入のお問合せ Z6-1 ページに記載の営業所または当社販売店へ。

外部付属装置　電気操作装置

●外形寸法図〔単位：mm〕

・G-TWIN シリーズ BW630, EW630 形

表面形

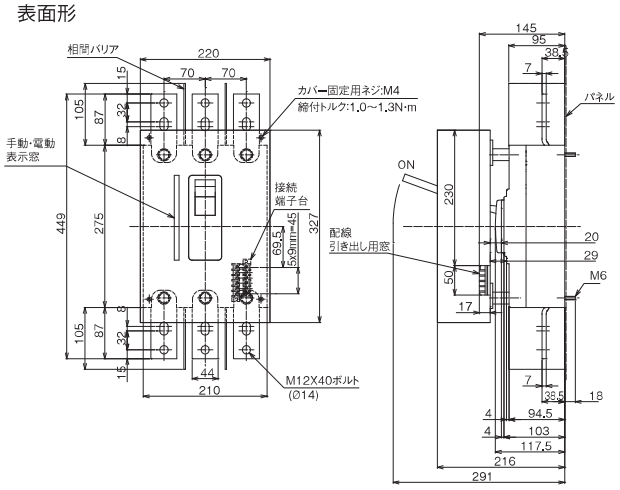

取付穴明寸法

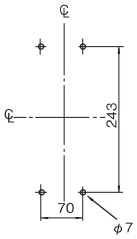

（注 1）手動操作方法
①ハンドルを押し込みメカニカルロックを解くことにより手動操作が可能となります。
②ハンドルをブレーカの ON-OFF 方向と同一方向に操作してください。

（注 2）カバー塗装色：メラミン 2D　マンセル 5Y7/1 半ツヤ

裏面形

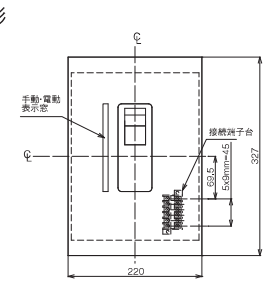

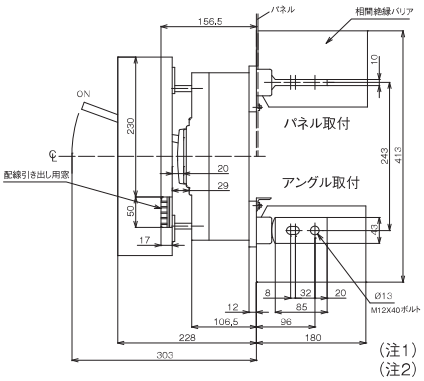

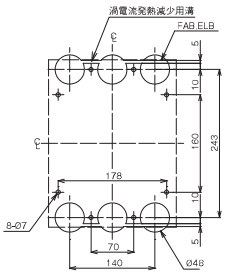

取付穴明寸法(パネル取付の場合)

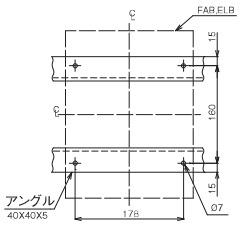

取付穴明寸法(アングル取付の場合)

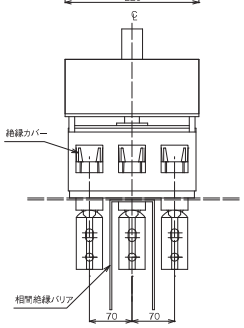

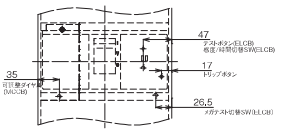

電気操作装置側面からブレーカ表面の操作ボタンまでの距離

（注1）2極遮断器は、3極遮断器の中央導体を除いた形状となります。
（注2）スタッドの組立は、側面図の状態で出荷します。
（電源側:水平方向
負荷側:垂直方向）
（注3）電気操作装置カバー塗装色　:マンセル5Y7/1　半ツヤ(メラミン塗装)
（注4）電気操作装置の手動操作方法
①ハンドルを押し込むことで、機械的拘束を解くことができ、手動操作が可能になります。
②ハンドルをブレーカON-OFF方向と同一方向に操作してください。

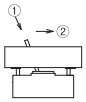

（注5）接続端子台への接続はカバー固定用ネジ4本を外しカバーを外して行ってください。
接続端子台仕様:M3.5 亀甲端子
・接続可能電線サイズ:単線……Ø0.7～1.6mm
より線…0.4～2.0mm²
・締付トルク:0.8N·m

埋込形

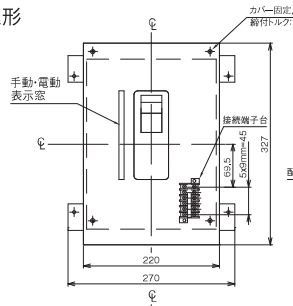

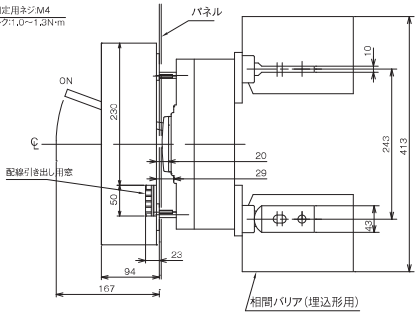

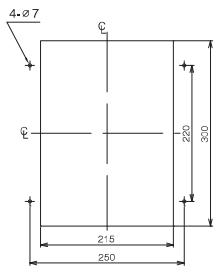

取付穴明寸法

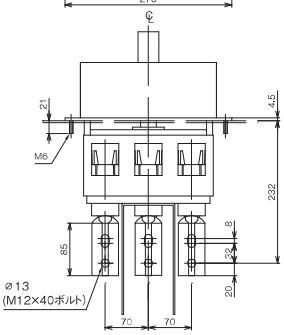

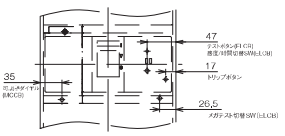

（注1）2極遮断器は、3極遮断器の中央導体を除いた形状となります。
（注2）スタッドの組立は、側面図の状態で出荷します。
（電源側:水平方向
負荷側:垂直方向）
（注3）電気操作装置カバー塗装色　:マンセル5Y7/1　半ツヤ(メラミン塗装)
（注4）電気操作装置の手動操作方法
①ハンドルを押し込むことで、機械的拘束を解くことができ、手動操作が可能になります。
②ハンドルをブレーカON-OFF方向と同一方向に操作してください。

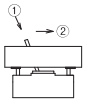

（注5）接続端子台への接続はカバー固定用ネジ4本を外しカバーを外して行ってください。
接続端子台仕様:M3.5 亀甲端子
・接続可能電線サイズ:単線……Ø0.7～1.6mm
より線…0.4～2.0mm²
・締付トルク:0.8N·m

外部付属装置　電気操作装置

D1 概要
D2 形式説明
D3 仕様一覧表
D4 選定
D5 取付と接続
D6 本体付属装置-1
D7 本体付属装置-2
D8 特性と外形-1
D9 特性と外形-2
D10 スプリング端子機器
D11 Multi9シリーズ
D12 Acti9シリーズ
D13 QOUシリーズ
D14 コンパクトNSXシリーズ
D15 コンパクトNSシリーズ
D16 PowerPactシリーズ

●外形寸法図〔単位：mm〕

・G-TWIN シリーズ BW800, EW800 形

表面形

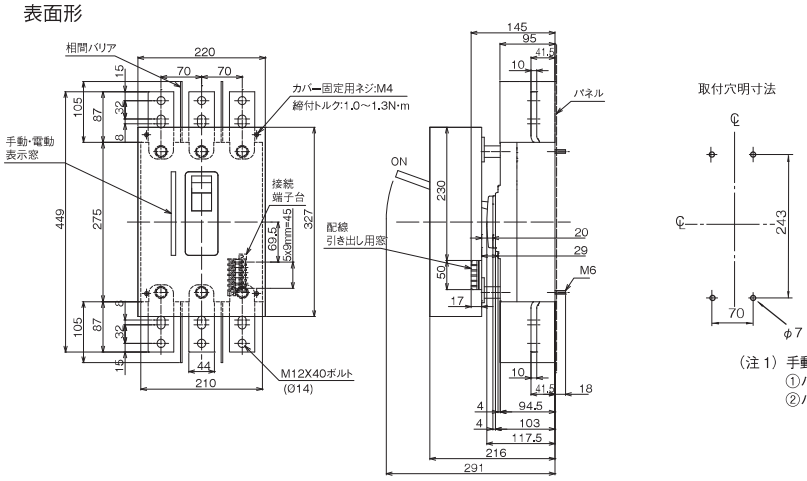

取付穴明寸法

（注 1）手動操作方法
①ハンドルを押し込みメカニカルロックを解くことにより手動操作が可能となります。
②ハンドルをブレーカの ON-OFF 方向と同一方向に操作してください。

（注 2）カバー塗装色：メラミン 2D　マンセル 5Y7/1 半ツヤ

裏面形

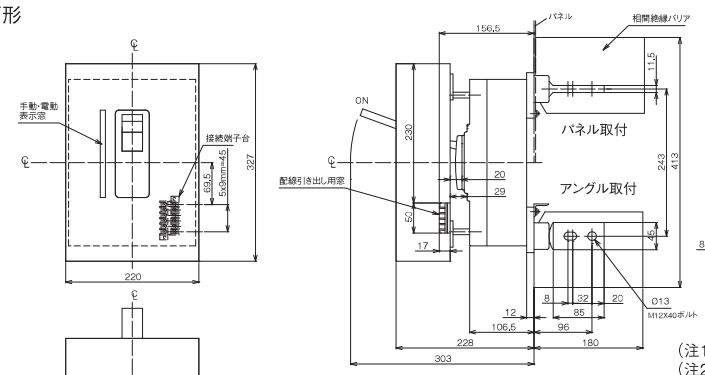

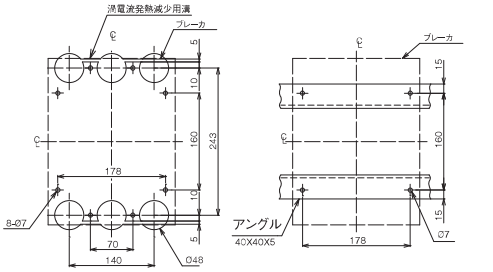

取付穴明寸法（パネル取付の場合）　取付穴明寸法（アングル取付の場合）

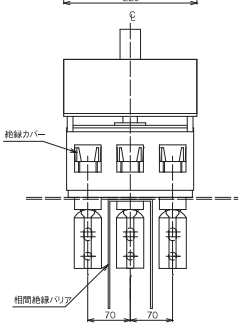

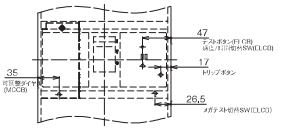

電気操作装置側面からブレーカ表面の操作ボタンまでの距離

（注1）2極遮断器は、3極遮断器の中央導体を除いた形状となります。
（注2）スタッドの組立は、側面図の状態で出荷します。
（電源側:水平方向
負荷側:垂直方向）
（注3）電気操作装置カバー塗装色　:マンセル5Y7/1　半ツヤ（メラミン塗装）
（注4）電気操作装置の手動操作方法
①ハンドルを押し込むことで、機械的拘束を解くことができ、手動操作が可能になります。
②ハンドルをブレーカON-OFF方向と同一方向に操作してください。

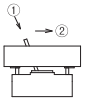

（注5）接続端子台への接続はカバー固定用ネジ4本を外しカバーを外して行ってください。
接続端子台仕様:M3.5 亀甲端子
・接続可能電線サイズ:単線……⌀0.7～1.6mm
より線…0.4～2.0mm²
・締付トルク:0.8N·m

埋込形

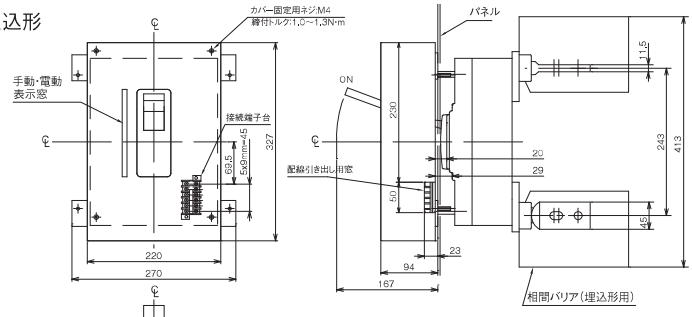

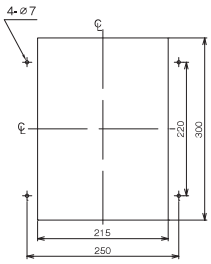

取付穴明寸法

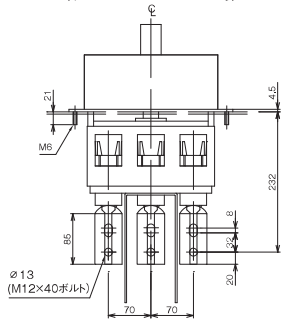

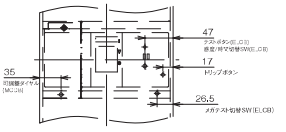

（注1）2極遮断器は、3極遮断器の中央導体を除いた形状となります。
（注2）スタッドの組立は、側面図の状態で出荷します。
（電源側:水平方向
負荷側:垂直方向）
（注3）電気操作装置カバー塗装色　:マンセル5Y7/1　半ツヤ（メラミン塗装）
（注4）電気操作装置の手動操作方法
①ハンドルを押し込むことで、機械的拘束を解くことができ、手動操作が可能になります。
②ハンドルをブレーカON-OFF方向と同一方向に操作してください。

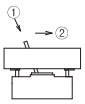

（注5）接続端子台への接続はカバー固定用ネジ4本を外しカバーを外して行ってください。
接続端子台仕様:M3.5 亀甲端子
・接続可能電線サイズ:単線……⌀0.7～1.6mm
より線…0.4～2.0mm²
・締付トルク:0.8N·m

技術相談窓口　0120-242-994 または Web（www.fujielectric.co.jp/fcs）へ。
ご購入のお問合せ　Z6-1 ページに記載の営業所または当社販売店へ。

外部付属装置　電気操作装置

(c)　電気操作装置の定格・仕様　電子式オートブレーカ　BW□RAEシリーズ

本体適用形式			BW225RAE	BW400RAE	BW630RAE BW800RAE BW1000RAE	BW1250RAE BW1600RAE	BW2000RAE BW2500RAE	BW3200RAE
電動操作方式			回転機方式（直接動作）	回転機方式（スプリングチャージ方式）			回転機方式（直接動作）	
定格操作電圧 操作電圧範囲：定格の85-110% （　）内は商品コード	DC	24V	○	○	○	○	–	
		48V	○			–		
		100V	○	○	○	○	○	
		110V						
		120V	–			–	–	
		200V	○	–	–	–		
		220V						
	AC	100V	○	○	○	○	○	
		110V						
		115V	–				–	
		200V	○			○	○	
		220V						
		230V	○				–	
		240V				–		
操作電流〔A〕 定常電流 / 始動電流（ピーク値） ①	DC	24V	18/26	–/7.2 (ON) 3.9/8.1 (OFF,RESET)	–/12 (ON) 6.0/11.5 (OFF,RESET)	–/4.5 (ON) 4.0/12.0 (OFF,RESET)	–	
		48V	12/18	–/7.2 (ON) 2.0/5.1 (OFF,RESET)	–/7 (ON) 3.2/6.5 (OFF,RESET)	–		
		100V	2.2/6	–/2.4 (ON) 1.2/3.8 (OFF,RESET)	–/2.2 (ON) 1.3/3.5 (OFF,RESET)	–/0.8 (ON) 1.1/4.2 (OFF,RESET)	1.1/2.5	
		110V					1.2/3.0	
		120V	–			–	–	
		200V	2.2/5.5	–	–	–	–	
		220V						
	AC	100V	4.5/8	–/2.3 (ON) 1.4/3.7 (OFF,RESET)	–/2.2 (ON) 1.7/3.5 (OFF,RESET)	–/3.1 (ON) 1.8/6.0 (OFF,RESET)	0.85/3.5	
		110V						
		115V	–	–	–		–	
		200V	4/8	–/2.3 (ON) 1.1/3.5 (OFF,RESET)	–/2.2 (ON) 1.3/3.5 (OFF,RESET)	–/1.2 (ON) 1.0/3.2 (OFF,RESET)	1.3/2.1	
		220V						
		230V	3.5/7	–/2.3 (ON) 1.1/3.5 (OFF,RESET)	–/2.2 (ON) 1.3/3.5 (OFF,RESET)		–	
		240V				–		
操作時間 〔秒〕	ON 操作		0.1	0.1	0.1	0.06	2.0	
	OFF/RESET 操作		0.1 ②③	1.5 ②③	1.5 ②③	3 ②③	1.6 ②③	
電源容量			300VA 以上	300VA 以上	300VA 以上	300VA 以上	300VA 以上	
耐電圧性能（1 分間）			AC1500V （DC24V、DC48V は AC1000V）			AC1500V （DC24V は AC500V）	AC1000V	
質量（電気操作装置のみ）〔kg〕			1.4	3.5	3.5	6.4	16	
適合規格			JISC8201-2-1					
外形寸法図記載ページ			D6-72	D6-73	D6-74	D6-75，D6-76	D6-77，D6-78	

(注①) 電流値は最大定格操作電圧における最大値です。
(注②) 操作時間は定格操作電圧を供給した場合の値です。実際の操作時はこれ以上の時間、電流を供給してください。
(注③) 電気操作装置は短時間定格です。連続開閉回数（ON-OFF で 1 回として）は最大 10 回です。その後は 15 分以上の休止時間をとってください。

●接続図

BW225RAE

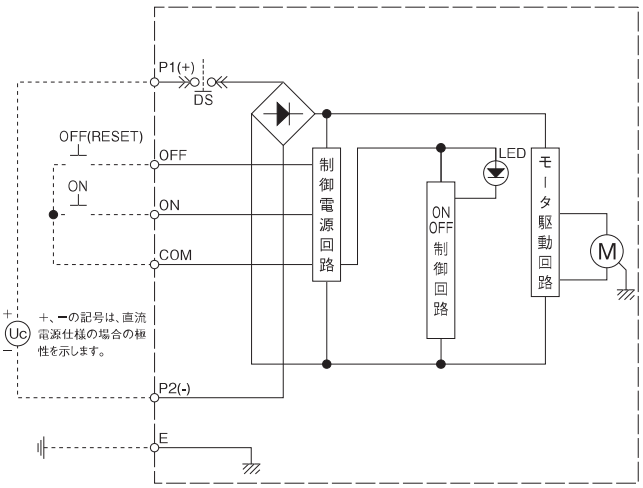

BW400RAE, BW630RAE, BW800RAE, BW1000RAE

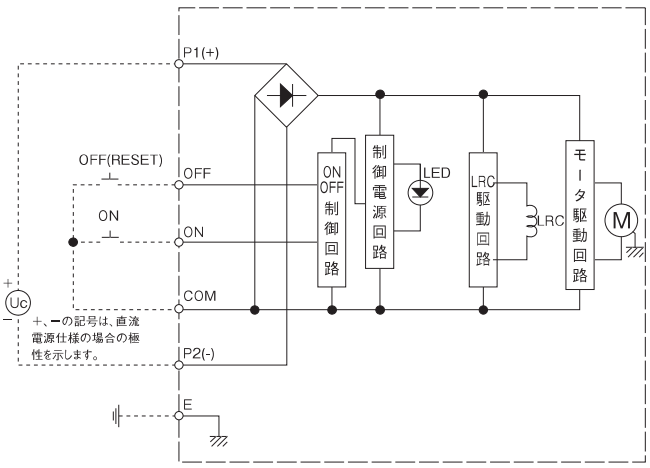

D1 概要
D2 形式説明
D3 仕様一覧表
D4 選定
D5 取付と接続
D6 本体付属装置-1
D7 本体付属装置-2
D8 特性と外形-1
D9 特性と外形-2
D10 スプリング端子機器
D11 Multi9 シリーズ
D12 Acti9 シリーズ
D13 QOU シリーズ
D14 コンパクト NSXシリーズ
D15 コンパクト NSシリーズ
D16 PowerPact シリーズ

外部付属装置　電気操作装置

D1 概要
D2 形式説明
D3 仕様一覧表
D4 選定
D5 取付と接続
D6 本体付属装置-1
D7 本体付属装置-2
D8 特性と外形-1
D9 特性と外形-2
D10 スプリング端子機器
D11 Multi9シリーズ
D12 Acti9シリーズ
D13 QOUシリーズ
D14 コンパクトNSXシリーズ
D15 コンパクトNSシリーズ
D16 PowerPactシリーズ

●接続図

BW1250RAE, BW1600RAE

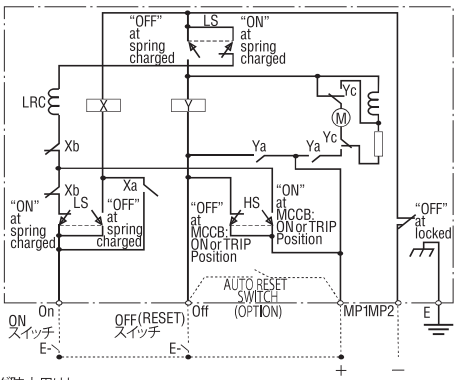

X : ポンピング防止用リレー
Y : モータ駆動用リレー
LRC : ラッチレリーズコイル（投入コイル）
M : モータ
HS:ハンドルスイッチ

: 界磁コイル
: 抵抗

BW2000RAE, BW2500RAE, BW3200RAE

AC用

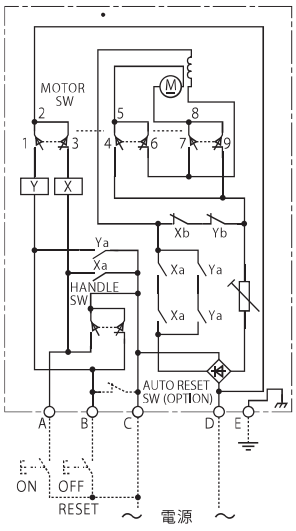

・DC用

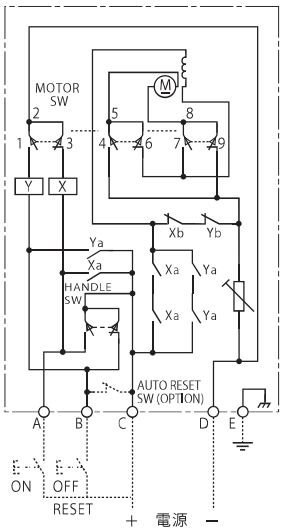

●外形寸法図〔単位：mm〕

・電子式ブレーカ　BW225RAE 形

表面形

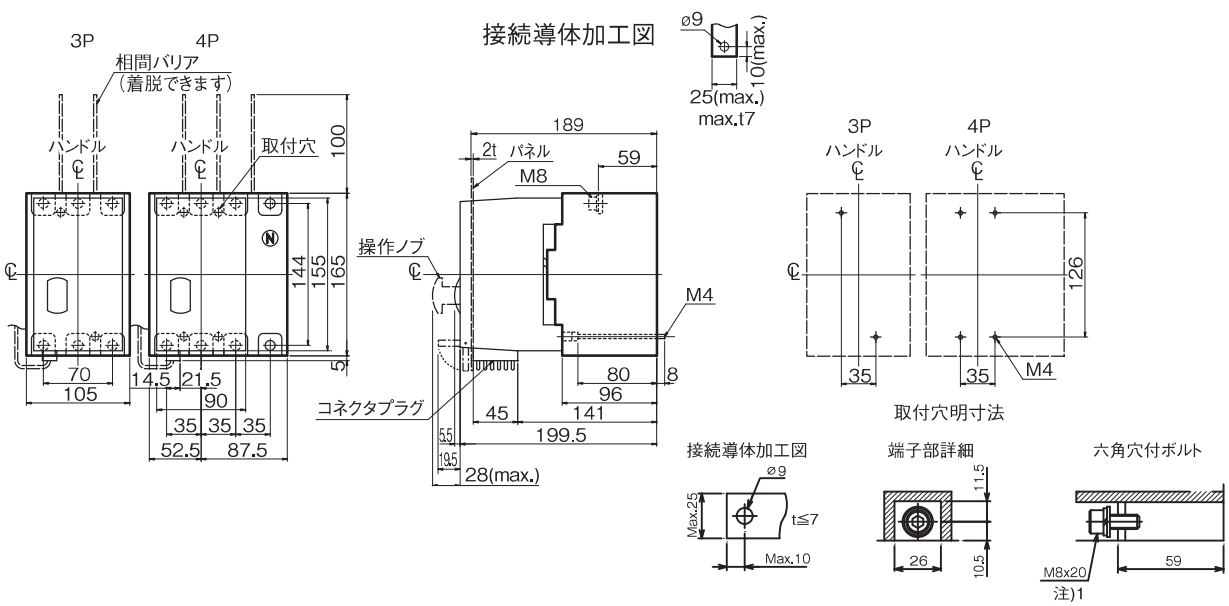

注）1．付属する端子ねじサイズを示します。
2．電動操作装置内部接続図はD6-71ページを参照してください。

裏面形

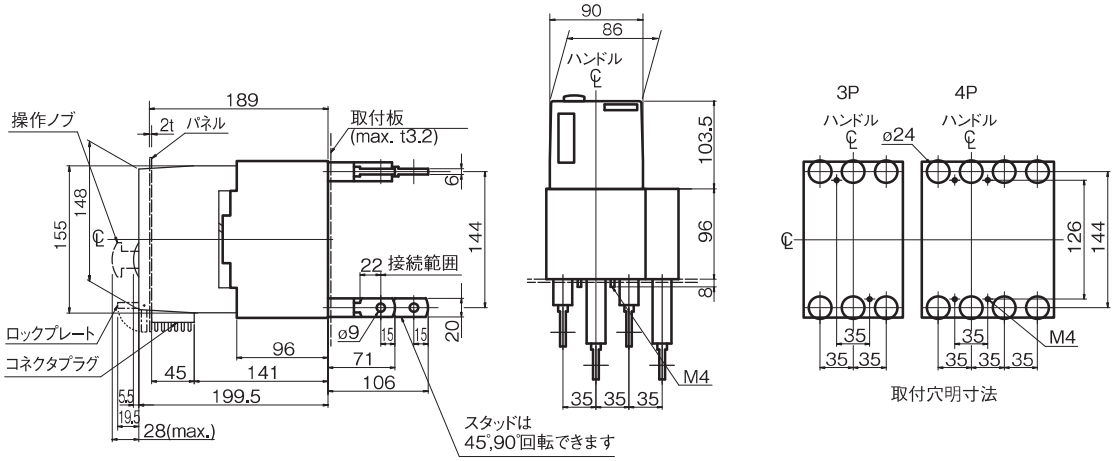

技術相談窓口 0120-242-994 または Web（www.fujielectric.co.jp/fcs）へ。
ご購入のお問合せ Z6-1 ページに記載の営業所または当社販売店へ。

外部付属装置　電気操作装置

●外形寸法図〔単位：mm〕

・電子式ブレーカ　BW400RAE 形

表面形

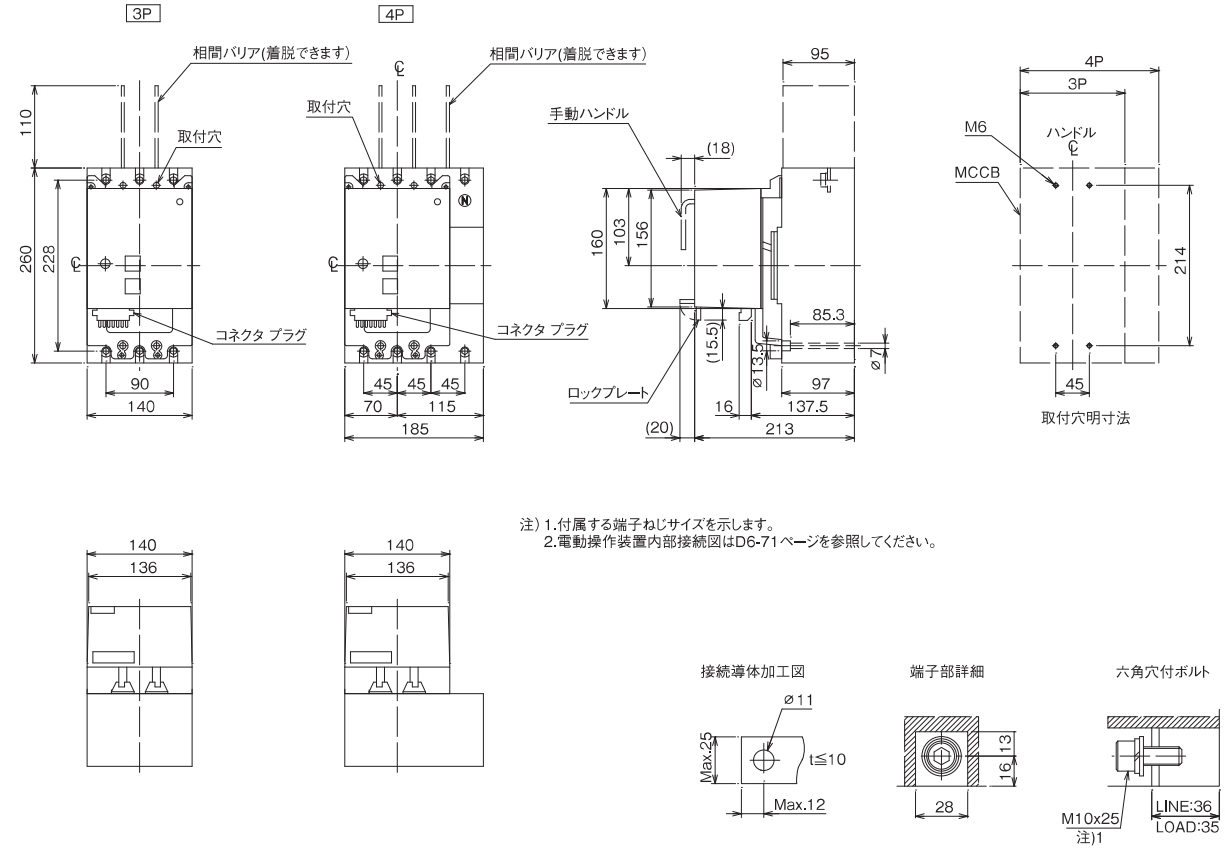

注）1.付属する端子ねじサイズを示します。
2.電動操作装置内部接続図はD6-71ページを参照してください。

裏面形

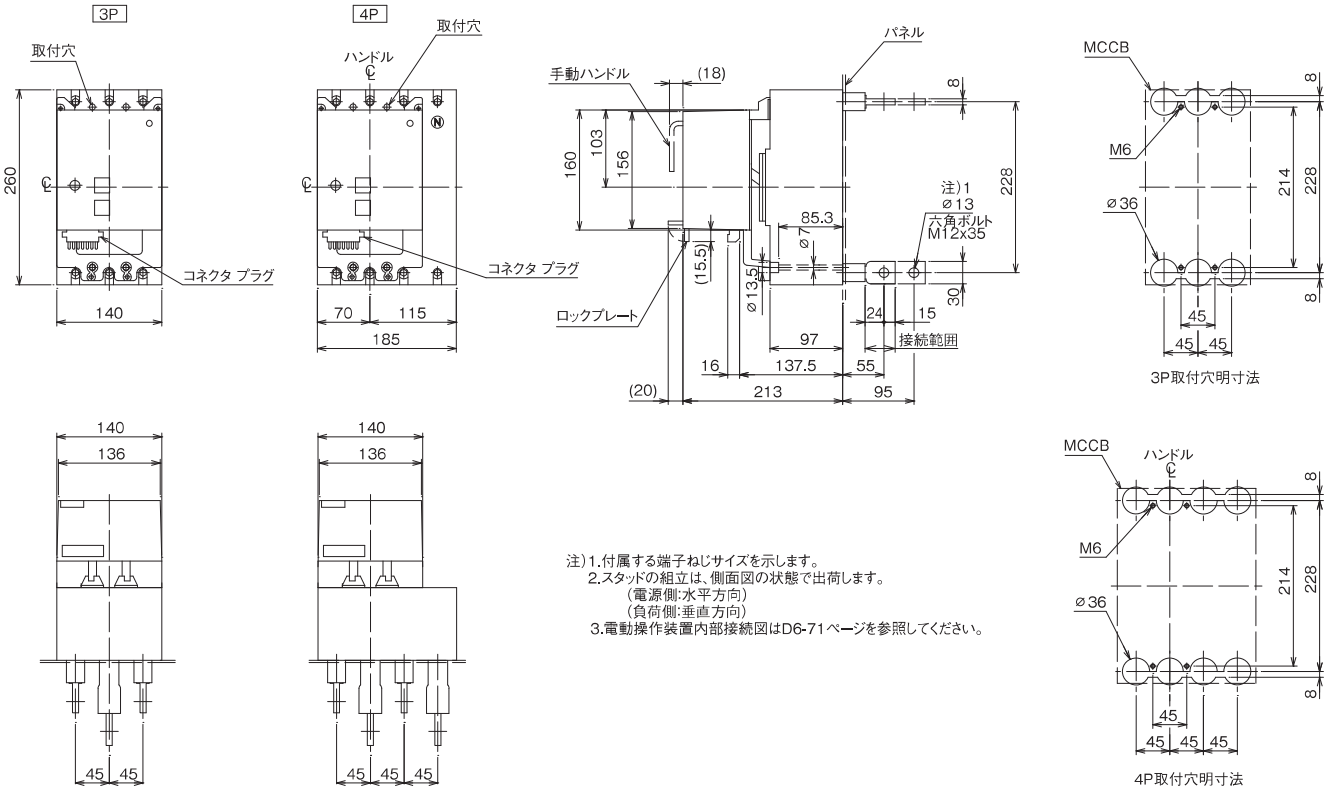

注）1.付属する端子ねじサイズを示します。
2.スタッドの組立は、側面図の状態で出荷します。
（電源側:水平方向）
（負荷側:垂直方向）
3.電動操作装置内部接続図はD6-71ページを参照してください。

D1 概要
D2 形式説明
D3 仕様一覧表
D4 選定
D5 取付と接続
D6 本体付属装置-1
D7 本体付属装置-2
D8 特性と外形-1
D9 特性と外形-2
D10 スプリング端子機器
D11 Multi9シリーズ
D12 Acti9シリーズ
D13 QOUシリーズ
D14 コンパクトNSXシリーズ
D15 コンパクトNSシリーズ
D16 PowerPactシリーズ

外部付属装置　電気操作装置

D1 概要
D2 形式説明
D3 仕様一覧表
D4 選定
D5 取付と接続
D6 本体付属装置-1
D7 本体付属装置-2
D8 特性と外形-1
D9 特性と外形-2
D10 スプリング端子機器
D11 Multi9シリーズ
D12 Acti9シリーズ
D13 QOUシリーズ
D14 コンパクトNSXシリーズ
D15 コンパクトNSシリーズ
D16 PowerPactシリーズ

●外形寸法図〔単位：mm〕

・電子式ブレーカ　BW630RAE, BW800RAE, BW1000RAE 形

表面形　BW630RAE, BW800RAE, BW1000RAE

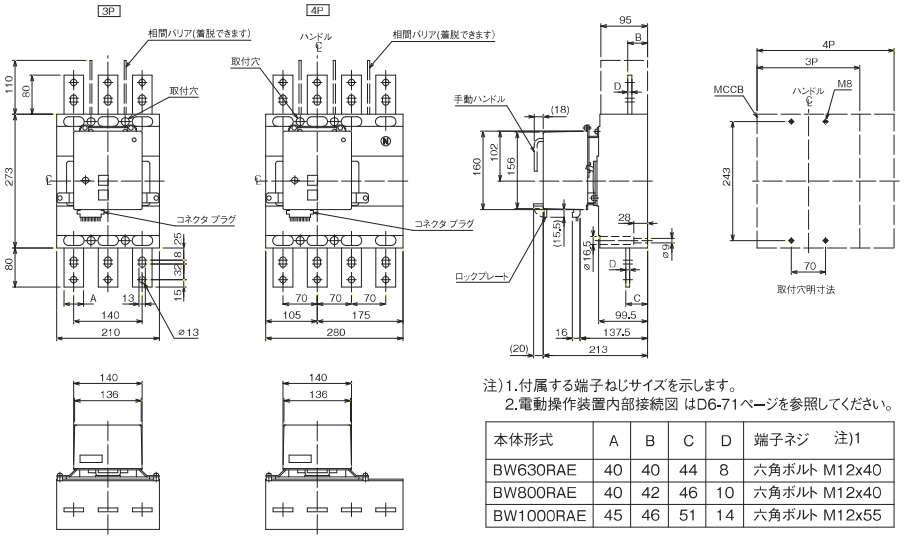

注）1.付属する端子ねじサイズを示します。
2.電動操作装置内部接続図 はD6-71ページを参照してください。

本体形式	A	B	C	D	端子ネジ　注)1
BW630RAE	40	40	44	8	六角ボルト M12x40
BW800RAE	40	42	46	10	六角ボルト M12x40
BW1000RAE	45	46	51	14	六角ボルト M12x55

裏面形　BW630RAE, BW800RAE

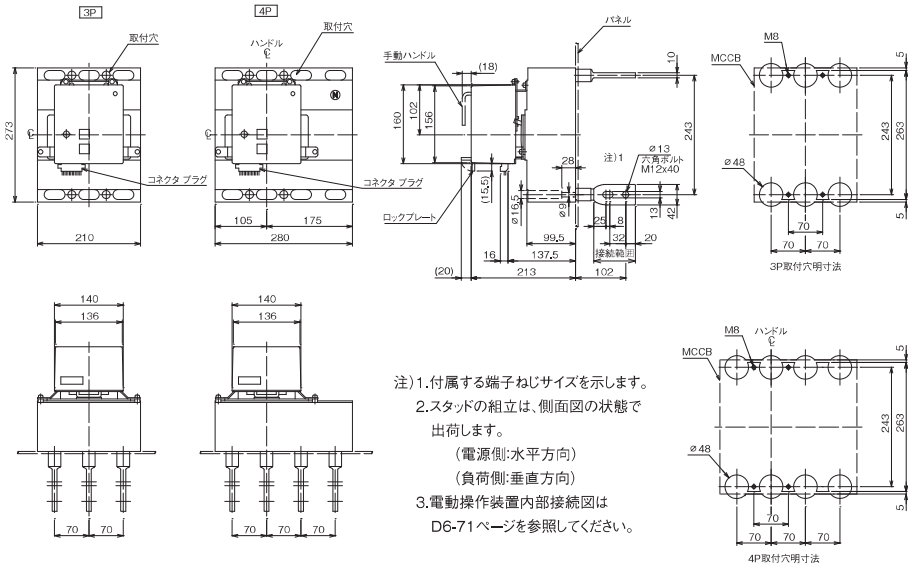

注）1.付属する端子ねじサイズを示します。
2.スタッドの組立は、側面図の状態で出荷します。
（電源側:水平方向）
（負荷側:垂直方向）
3.電動操作装置内部接続図は
D6-71ページを参照してください。

裏面形　BW1000RAE

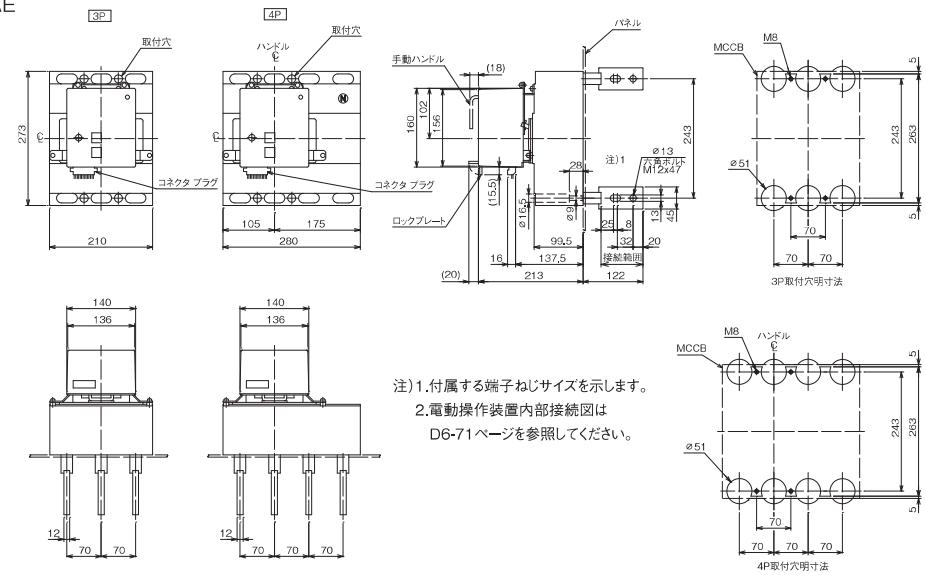

注）1.付属する端子ねじサイズを示します。
2.電動操作装置内部接続図は
D6-71ページを参照してください。

技術相談窓口　0120-242-994 または Web（www.fujielectric.co.jp/fcs）へ。
ご購入のお問合せ　Z6-1 ページに記載の営業所または当社販売店へ。

外部付属装置　電気操作装置

●外形寸法図〔単位：mm〕

・電子式ブレーカ　BW1250RAE 形

表面形

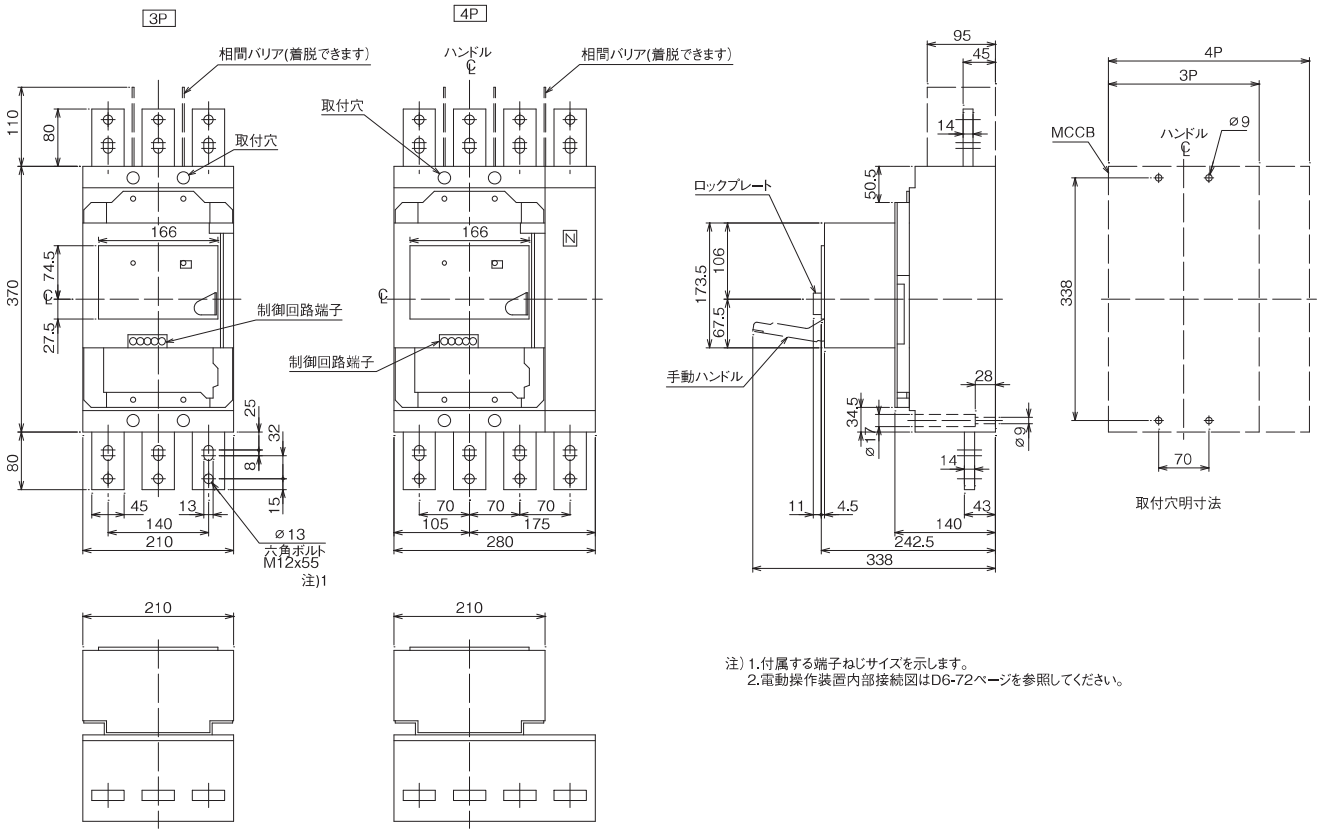

注）1.付属する端子ねじサイズを示します。
2.電動操作装置内部接続図はD6-72ページを参照してください。

裏面形

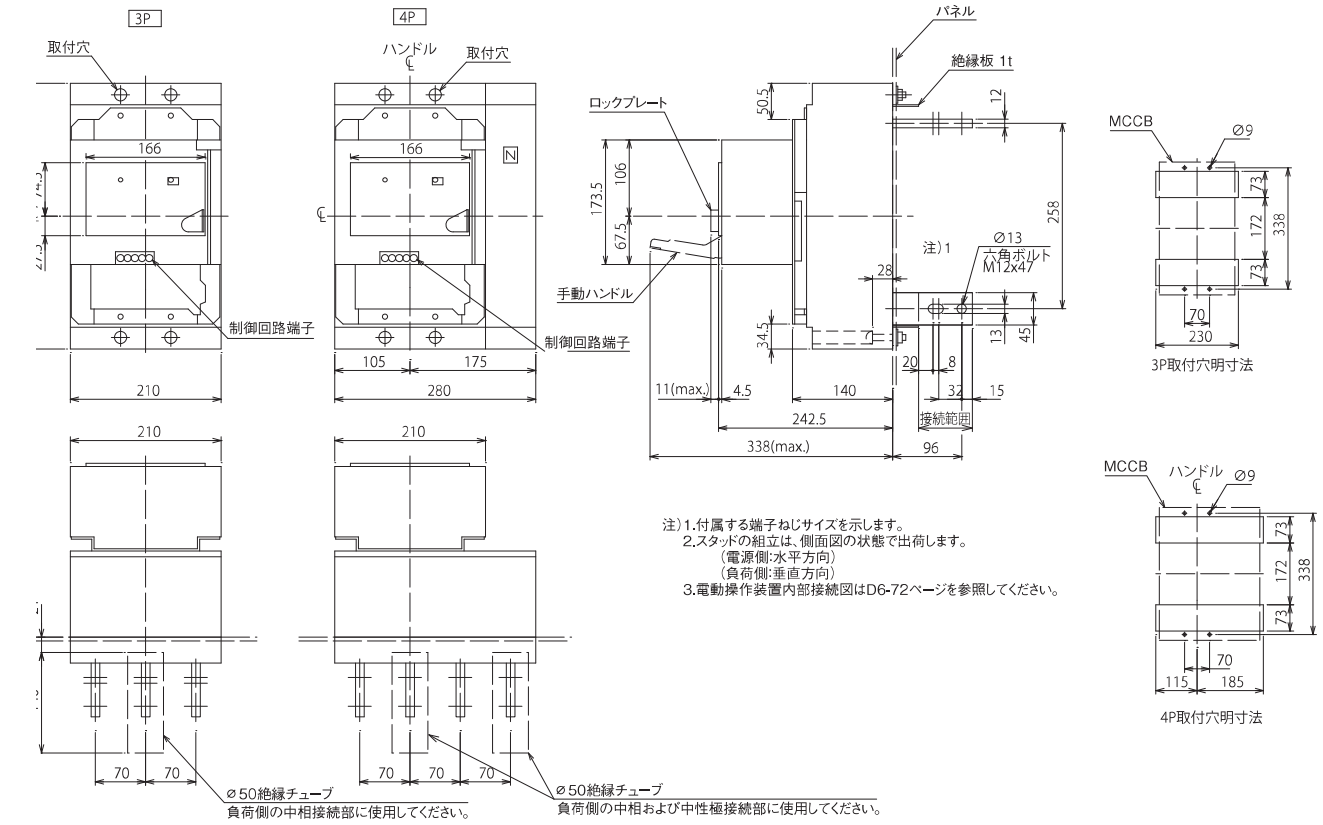

注）1.付属する端子ねじサイズを示します。
2.スタッドの組立は、側面図の状態で出荷します。
（電源側:水平方向）
（負荷側:垂直方向）
3.電動操作装置内部接続図はD6-72ページを参照してください。

D1 概要
D2 形式説明
D3 仕様一覧表
D4 選定
D5 取付と接続
D6 本体付属装置-1
D7 本体付属装置-2
D8 特性と外形-1
D9 特性と外形-2
D10 スプリング端子機器
D11 Multi9シリーズ
D12 Acti9シリーズ
D13 QOUシリーズ
D14 コンパクトNSXシリーズ
D15 コンパクトNSシリーズ
D16 PowerPactシリーズ

外部付属装置　電気操作装置

D1 概要
D2 形式説明
D3 仕様一覧表
D4 選定
D5 取付と接続
D6 本体付属装置-1
D7 本体付属装置-2
D8 特性と外形-1
D9 特性と外形-2
D10 スプリング端子機器
D11 Multi9シリーズ
D12 Acti9シリーズ
D13 QOUシリーズ
D14 コンパクトNSXシリーズ
D15 コンパクトNSシリーズ
D16 PowerPactシリーズ

●外形寸法図〔単位：mm〕

・電子式ブレーカ　BW1600RAE 形

表面形

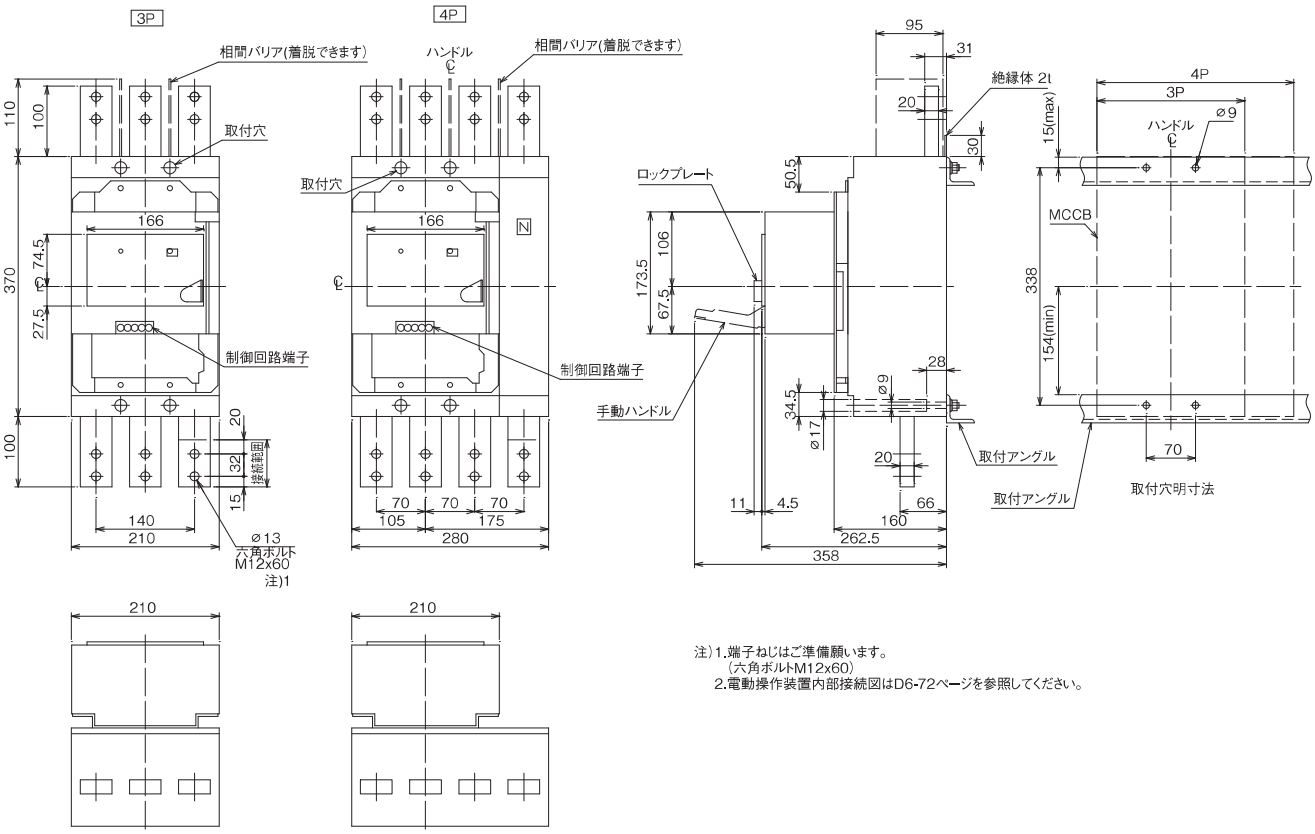

注)1.端子ねじはご準備願います。
（六角ボルトM12x60）
2.電動操作装置内部接続図はD6-72ページを参照してください。

裏面形

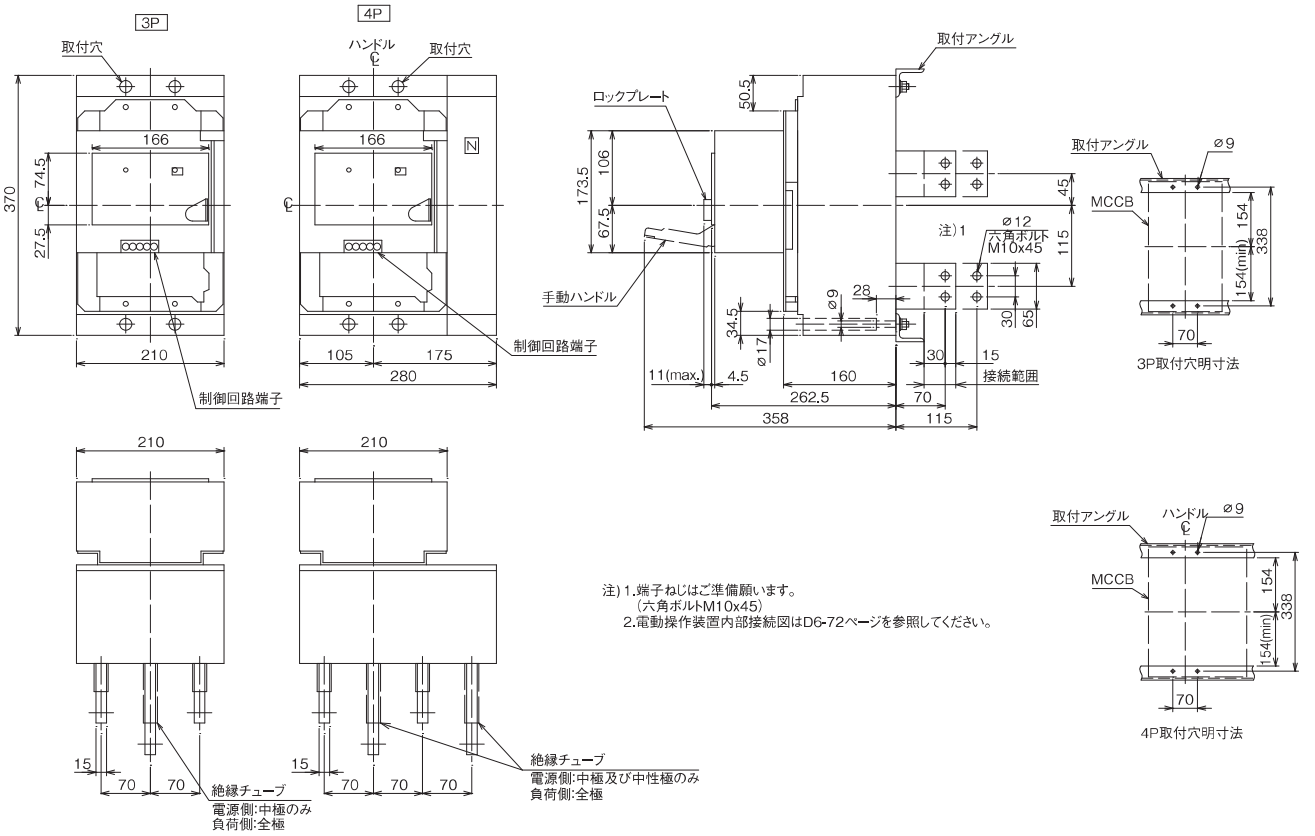

注)1.端子ねじはご準備願います。
（六角ボルトM10x45）
2.電動操作装置内部接続図はD6-72ページを参照してください。

技術相談窓口 0120-242-994 または Web（www.fujielectric.co.jp/fcs）へ。
ご購入のお問合せ Z6-1 ページに記載の営業所または当社販売店へ。

外部付属装置　電気操作装置

●外形寸法図〔単位：mm〕

・電子式ブレーカ　BW2000RAE 形

表面形

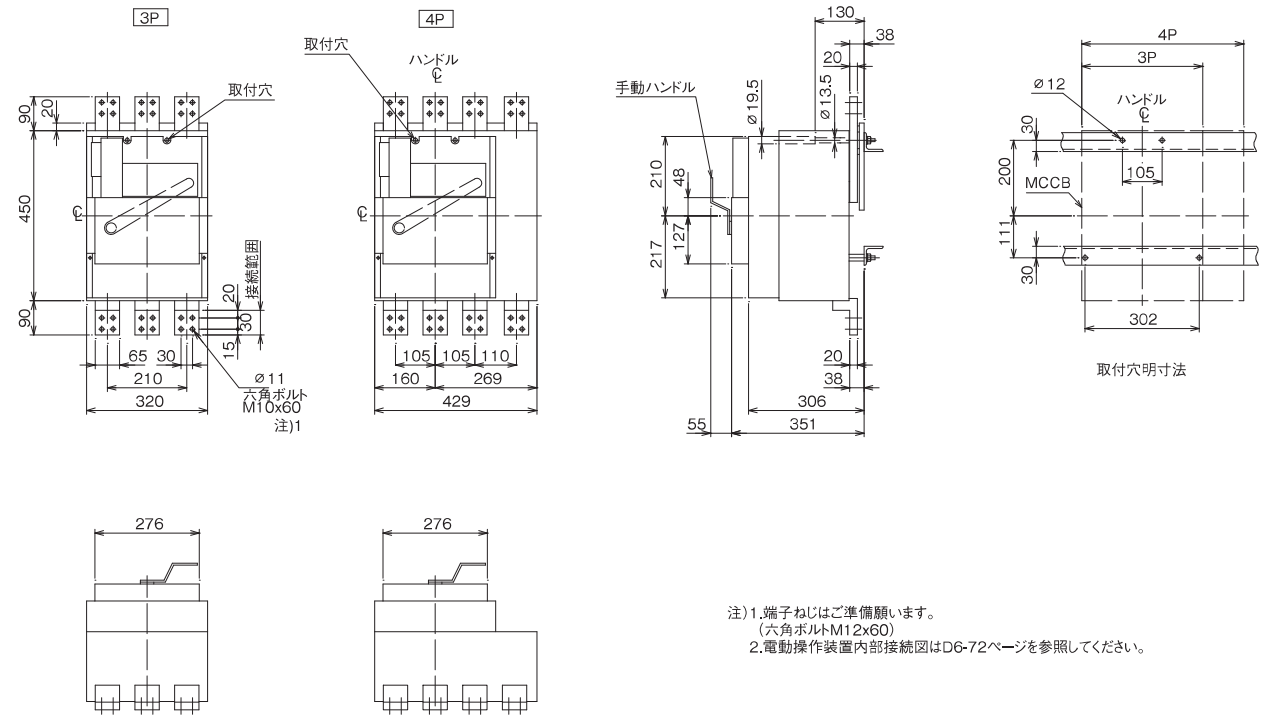

注）1.端子ねじはご準備願います。
（六角ボルトM12x60）
2.電動操作装置内部接続図はD6-72ページを参照してください。

裏面形

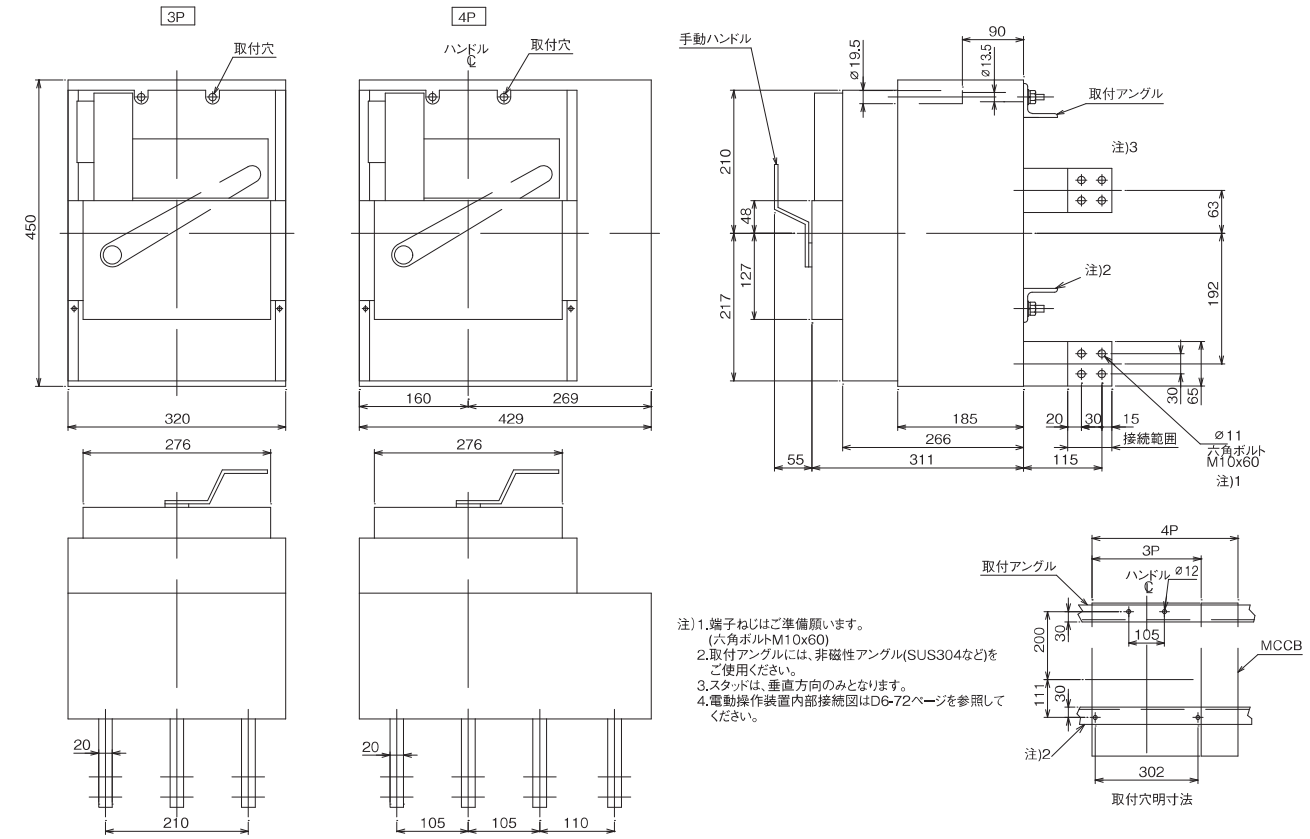

注）1.端子ねじはご準備願います。
(六角ボルトM10x60)
2.取付アングルには、非磁性アングル(SUS304など)をご使用ください。
3.スタッドは、垂直方向のみとなります。
4.電動操作装置内部接続図はD6-72ページを参照してください。

D1 概要
D2 形式説明
D3 仕様一覧表
D4 選定
D5 取付と接続
D6 本体付属装置-1
D7 本体付属装置-2
D8 特性と外形-1
D9 特性と外形-2
D10 スプリング端子機器
D11 Multi9シリーズ
D12 Acti9シリーズ
D13 QOUシリーズ
D14 コンパクトNSXシリーズ
D15 コンパクトNSシリーズ
D16 PowerPactシリーズ

外部付属装置　電気操作装置

D1 概要
D2 形式説明
D3 仕様一覧表
D4 選定
D5 取付と接続
D6 本体付属装置-1
D7 本体付属装置-2
D8 特性と外形-1
D9 特性と外形-2
D10 スプリング端子機器
D11 Multi9シリーズ
D12 Acti9シリーズ
D13 QOUシリーズ
D14 コンパクトNSXシリーズ
D15 コンパクトNSシリーズ
D16 PowerPactシリーズ

●外形寸法図〔単位：mm〕

・電子式ブレーカ　BW2500RAE 形

表面形

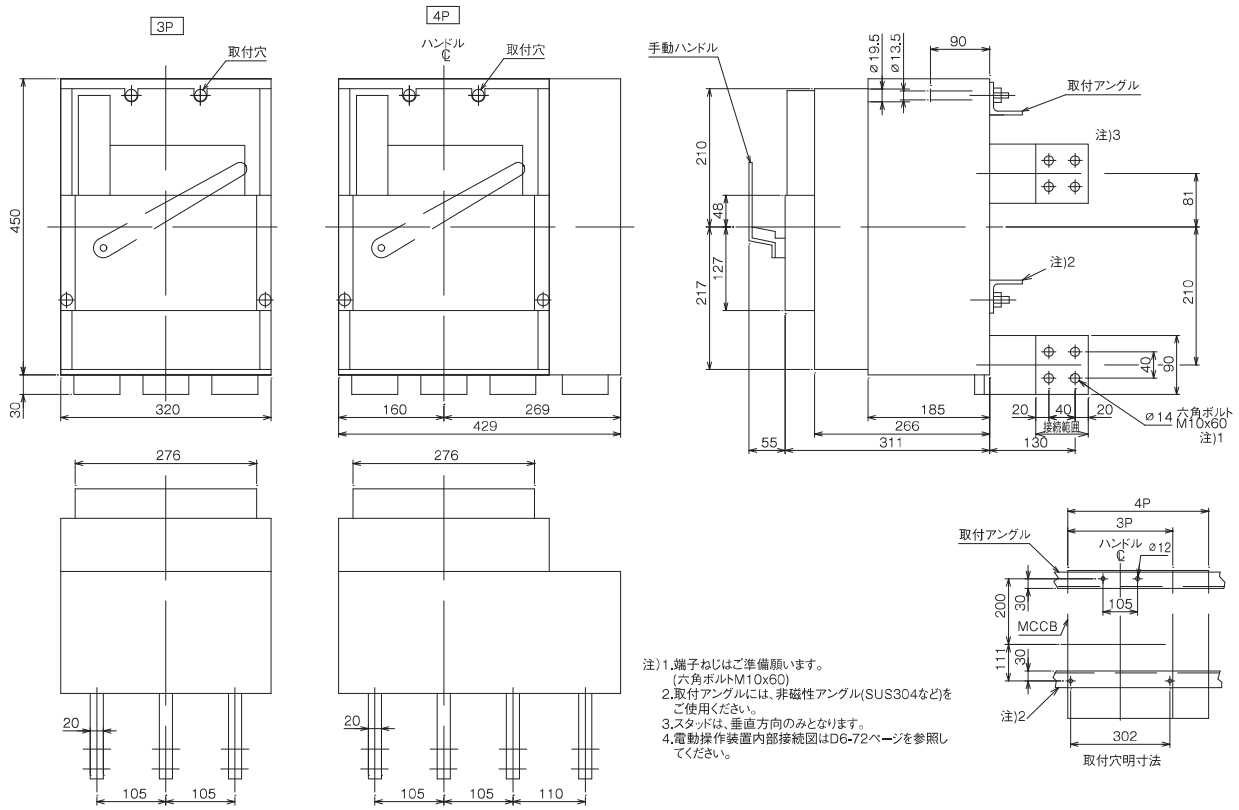

注)1.端子ねじはご準備願います。
(六角ボルトM10x60)
2.取付アングルには、非磁性アングル(SUS304など)をご使用ください。
3.スタッドは、垂直方向のみとなります。
4.電動操作装置内部接続図はD6-72ページを参照してください。

・電子式ブレーカ　BW3200RAE 形

表面形

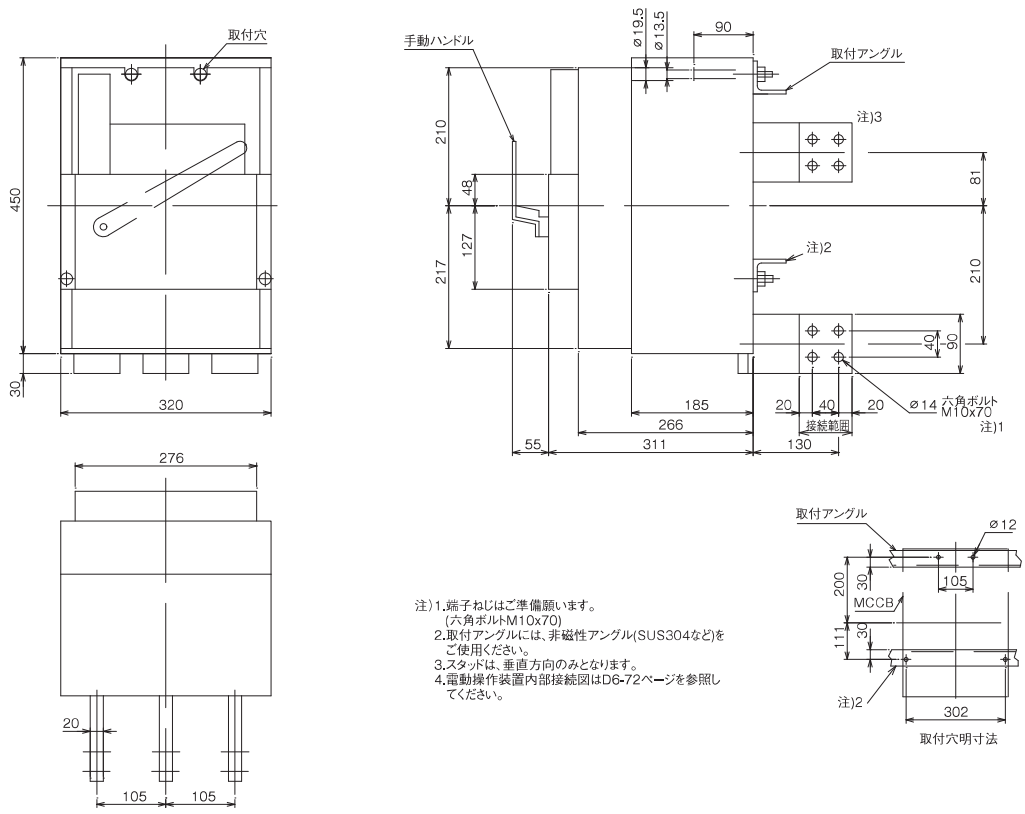

注)1.端子ねじはご準備願います。
(六角ボルトM10x70)
2.取付アングルには、非磁性アングル(SUS304など)をご使用ください。
3.スタッドは、垂直方向のみとなります。
4.電動操作装置内部接続図はD6-72ページを参照してください。

技術相談窓口 0120-242-994 または Web（www.fujielectric.co.jp/fcs）へ。
ご購入のお問合せ Z6-1 ページに記載の営業所または当社販売店へ。